КОРПУС ПЛАСТИКОВЫЙ ЩРН(В)-П СЕРИИ LIGHT ДЛЯ ЩИТКОВ РАСПРЕДЕЛИТЕЛЬНЫХ

Паспорт
МКР. LIGHT.001.1

1 Назначение и область применения

1.1 Корпуса пластиковые ЩРН(В)-П серии LIGHT для щитков распределительных товарного знака IEK® с дверцами (далее – корпуса) предназначены для установки в них модульной аппаратуры распределения электроэнергии переменного тока напряжением до 400 В частоты 50 Гц. Корпуса выпускаются в соответствии с ТУ 27.90.33-003-83135016-2017. По требованиям безопасности корпуса соответствуют ТР ТС 004/2011 и ГОСТ IEC 62208.

1.2 Корпуса предназначены для установки в жилых и общественных зданиях на стенах (ЩРН) и в нишах стен (ЩРВ) из негорючих материалов.

1.3 Нормальные условия эксплуатации:

– диапазон рабочих температур – от минус 20 до плюс 80 °С;

– вид климатического исполнения – УХЛ3 по ГОСТ 15150;

– высота над уровнем моря – до 2000 м;

– окружающая среда невзрывоопасная, не содержащая пыли, агрессивных газов и паров в количестве, нарушающем работу корпусов;

– рабочее положение корпусов – вертикальное.

2 Технические характеристики

2.1 Основные технические характеристики корпуса приведены в таблице 1.

2.2 Габаритные и установочные размеры – на рисунке А.1 приложения А.

2.3 Срок службы не менее 15 лет.

3 Комплектность

3.1 Комплект поставки представлен в таблице 2.

4 Требования безопасности

4.1 Защита персонала от прямого прикосновения к токоведущим частям обеспечивается оболочкой корпуса.

4.2 Все работы по монтажу, эксплуатации и техническому обслуживанию корпуса должны производиться в обесточенном состоянии специально обученным персоналом с соблюдением требований нормативно-технической документации в области электротехники.

4.3 По истечении срока службы изделие подлежит утилизации.

4.4 При обнаружении неисправности корпус необходимо утилизировать.

Таблица 1 – Основные технические характеристики

Наименование		ЩРН(В)-П-4	ЩРН(В)-П-6	ЩРН(В)-П-8	ЩРН(В)-П-12	ЩРН(В)-П-18	ЩРН(В)-П-24	ЩРН(В)-П-36
Номинальное напряжение, В		230/400						
Количество рядов		1 ряд					2 ряда	3 ряда
Номинальная электрическая прочность изоляции, В		660						
Число модульных аппаратов, устанавливаемых в корпус		4	6	8	12	18	24	36
Номинальный ток устанавливаемых аппаратов, А, не более		100						
Ударная прочность, Дж		0,7						
Статическая нагрузка, Н		4,5	7	8	13,5	20	27	40
Степень защиты по ГОСТ 14254		IP41						
Класс защиты от поражения электрическим током по ГОСТ IEC 61140		II						
Ремонтопригодность		нет						
Масса, кг	ЩРН	0,316	0,434	0,489	0,653	0,931	1,171	1,922
	ЩРВ	0,356	0,412	0,491	0,62	0,96	1,113	1,845

Таблица 2

Тип корпуса	ЩРН-П							ЩРВ-П						
	4	6	8	12	18	24	36	4	6	8	12	18	24	36
Корпус, шт.	1	1	1	1	1	1	1	1	1	1	1	1	1	1
Паспорт, экз.	1	1	1	1	1	1	1	1	1	1	1	1	1	1
Шуруп 4,2×34, шт.	2	2	2	2	4	4	4	–						
Дюбель 6×35, шт.	2	2	2	2	4	4	4							
Лента маркировочная, шт.	1	1	1	1	1	2	3	1	1	1	1	1	2	3

5 Монтаж

5.1 Монтаж корпуса ЩРВ-П в нише стены

5.1.1 При помощи отвертки отвернуть винты, находящиеся под крышкой, и снять переднюю панель с основания корпуса.

5.1.2 При помощи слесарного ножа прорезать отверстия в боковой поверхности основания (намечены с внутренней стороны).

5.1.3 Установить основание корпуса в подготовленную нишу, предварительно введя проводники в прорезанные отверстия.

5.1.4 Закрепить основание корпуса в нише при помощи четырех саморезов, ввинчиваемых в пластиковые дюбели, заранее установленные в стену.

5.1.5 Установить требуемую электроаппаратуру и комплектующие.

Примечание: держатель DIN-рейки позволяет регулировать глубину установки DIN-рейки.

5.1.6 Выполнить внутренние электрические соединения.

5.1.7 Провода N и PE присоединить к шинам N и PE соответственно.

5.1.8 Подключить отходящие и вводные проводники.

5.1.9 Установить переднюю панель на основание корпуса и затянуть винты.

5.1.10 Наклеить маркировочную ленту на переднюю панель под автоматическими выключателями.

5.2 Монтаж корпуса ЩРН-П на стене

5.2.1 При помощи отвертки отвернуть винты, находящиеся под крышкой, и снять переднюю панель с основания корпуса.

5.2.2 При помощи слесарного ножа прорезать отверстия в боковой поверхности основания (намечены с внутренней стороны).

5.2.3 Закрепить основание корпуса на стене при помощи саморезов, ввинчиваемых в пластиковые дюбели, заранее установленные в стену, предварительно введя проводники в прорезанные отверстия.

5.2.4 Установить требуемую электроаппаратуру и комплектующие.

5.2.5 Выполнить внутренние электрические соединения.

5.2.6 Провода N и PE присоединить к шинам N и PE соответственно.

5.2.7 Подключить отходящие и вводные проводники.

5.2.8 Установить переднюю панель на основание корпуса и затянуть винты.

5.2.9 Наклеить маркировочную ленту на переднюю панель под автоматическими выключателями.

6 Условия транспортирования, хранения и утилизации

6.1 Транспортирование корпусов должно производиться в закрытом транспорте в соответствии с правилами, действующими на конкретном виде транспорта, при температуре окружающего воздуха от минус 45 до плюс 50 °С. Условия транспортирования жесткие (Ж) по ГОСТ 23216.

6.2 Корпуса должны храниться при температуре окружающего воздуха от минус 45 до плюс 50 °С.

6.3 В процессе транспортирования и хранения изделия не должны подвергаться воздействиям механических нагрузок, ударов, воды и прямого солнечного света.

6.4 При транспортировании и хранении изделия в упаковке должны быть уложены на деревянные поддоны или на сухие и ровные поверхности. Попадание под штабель посторонних предметов, воды и горюче-смазочных материалов не допускается.

6.5 Утилизацию корпусов необходимо производить в соответствии с требованиями законодательных актов о вторичной переработке изделий, изготовленных из пластмасс.

7 Гарантийные обязательства

7.1 Гарантийный срок эксплуатации корпусов – 5 лет со дня продажи при условии соблюдения потребителем правил эксплуатации, транспортирования и хранения.

7.2 Изготовитель вправе снять с себя гарантийные обязательства в случае повреждения изделия в результате нарушения правил транспортирования, хранения или эксплуатации.

7.3 В период гарантийных обязательств и при возникновении претензий обращаться к продавцу или в организации:

РОССИЙСКАЯ ФЕДЕРАЦИЯ
ООО «ИЭК ХОЛДИНГ»
142100, Московская область,
город Подольск, проспект Ленина,
дом 107/49, офис 457
Тел./факс: +7 (495) 542-22-27
info@iek.ru
www.iek.ru

РЕСПУБЛИКА МОЛДОВА
П.И.К. «ИЭК МОЛДОВА» О.О.О.
MD-2068, г. Кишинев, ул. Петрикань, 31
Тел.: +373 (22) 479-065, 479-066
Факс: +373 (22) 479-067
info@iek.md; infomd@md.iek.ru
www.iek.md

МОНГОЛИЯ
«ИЭК МОНГОЛИЯ» КОО
Улан-Батор, 20-й участок Баянголского
района, Западная зона промышленного
района 16100, Московская улица, 9
Тел.: +976 7015-28-28
Факс: +976 7016-28-28
info@iek.mn
www.iek.mn

СТРАНЫ ЕВРОСОЮЗА
ЛАТВИЙСКАЯ РЕСПУБЛИКА
ООО «ИЭК БАЛТИЯ»
LV-1005, г. Рига, ул. Ранкас, 11
Тел.: +371 2934-60-30
iek-baltija@inbox.lv
www.iek.ru

УКРАИНА
ООО «ТОРГОВЫЙ ДОМ
УКРЭЛЕКТРОКОМПЛЕКТ»
08132, Киевская область,
Киево-Святошинский район, г. Вишневое,
ул. Киевская, 6В
Тел.: +38 (044) 536-99-00
info@iek.com.ua
www.iek.ua

РЕСПУБЛИКА БЕЛАРУСЬ
ООО «ИЭК ХОЛДИНГ»
(Представительство
в Республике Беларусь)
220025, г. Минск, ул. Шафарнянская,
д. 11, пом. 62
Тел.: + 375 (17) 286-36-29
iek.by@iek.ru;
www.iek.ru

СТРАНЫ АЗИИ
РЕСПУБЛИКА КАЗАХСТАН
ТОО «ТД ИЭК. КАЗ»
040916, Алматинская область,
Карасайский район, с. Иргели,
мкр. Акжол, 71А
Тел.: +7 (727) 237-92-49, 237-92-50
infokz@iek.ru
www.iek.kz

Приложение А

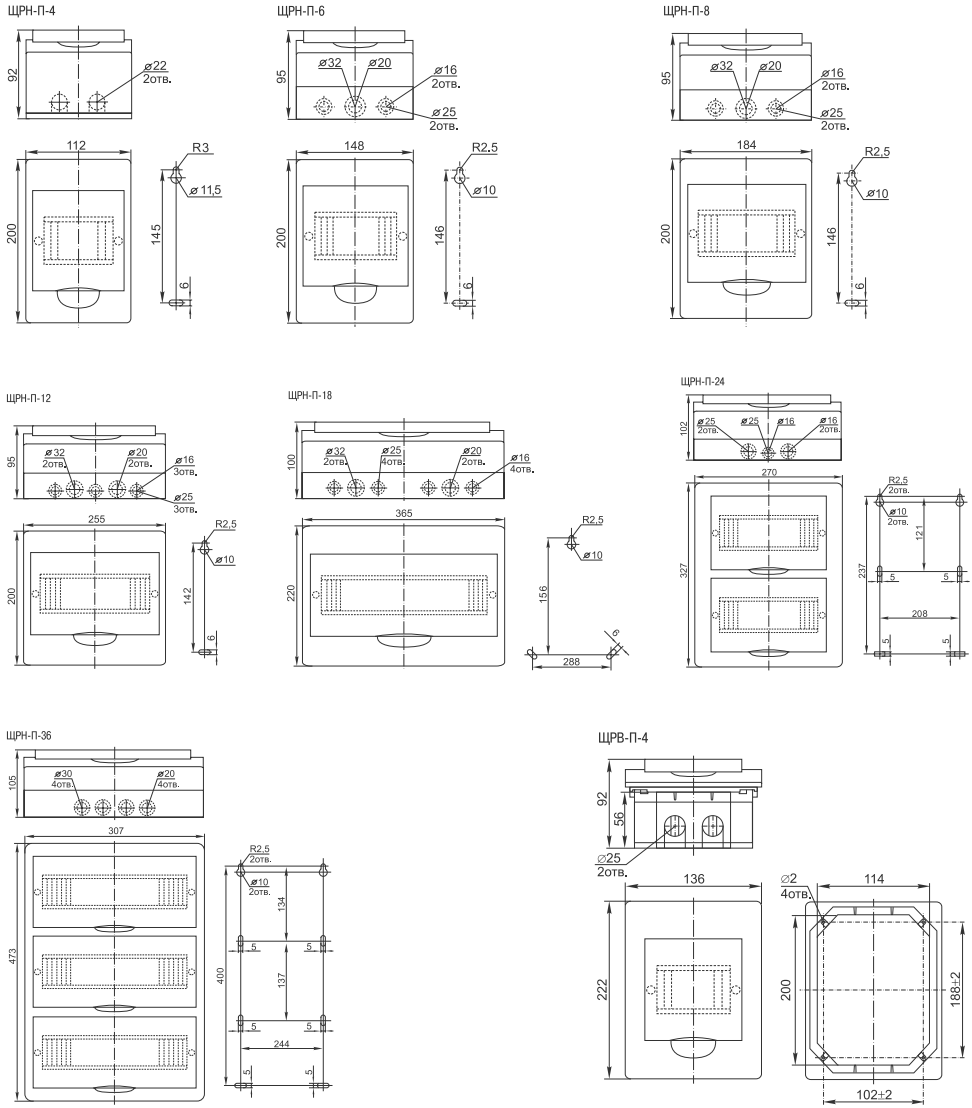

Рисунок А.1 – Габаритные и установочные размеры

ЩРВ-П-6

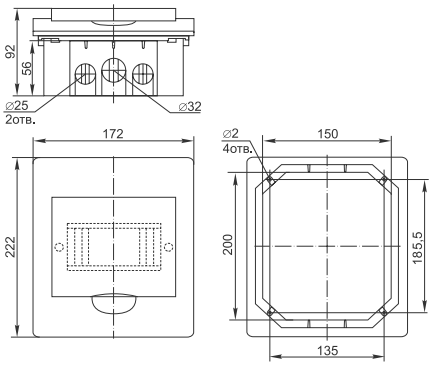

ЩРВ-П-8

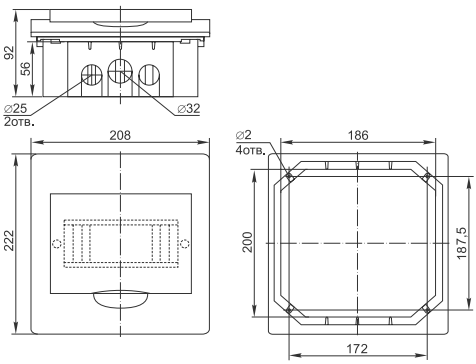

ЩРВ-П-12

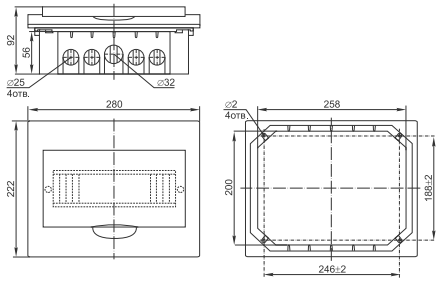

ЩРВ-П-18

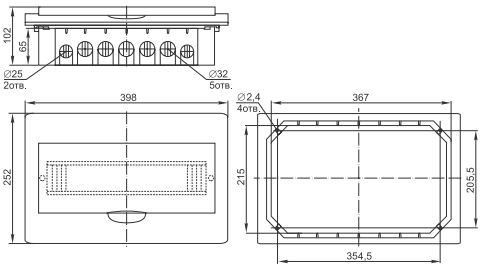

ЩРВ-П-24

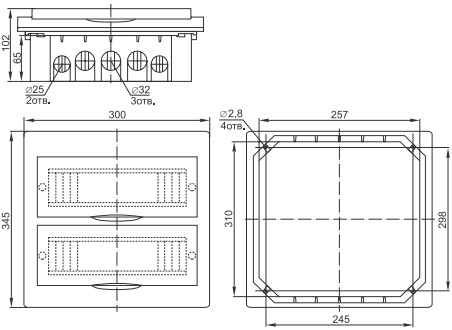

ЩРВ-П-36

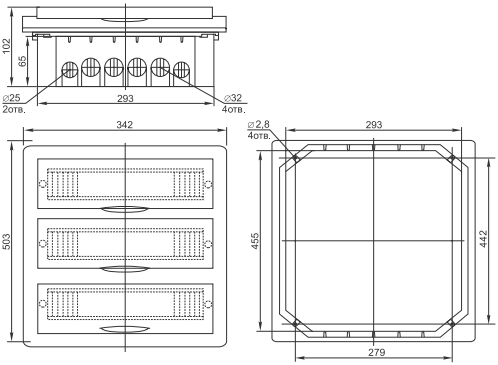

Рисунок А.1 – Габаритные и установочные размеры (продолжение)

8 Свидетельство о приёмке

Корпус пластиковый ЩР_____-П- _____ серии LIGHT для щитков распределительных изготовлен в соответствии с действующей технической документацией и признан годным для эксплуатации.

Месяц и год изготовления указаны на изделии в графе «ДАТА».

Штамп ОТК _____

Штамп магазина _____

Дата продажи _____

МП

Произведено: ООО «ИЭК ХОЛДИНГ»
РФ, 142100, Московская обл., г. Подольск, пр-т Ленина, д. 107/49, оф. 457
Адрес производства: РФ, 301030, Тульская обл., г. Ясногорск, ул. П. Добрынина. д. 1-Б

Издание 1