Приложение №6
К Генеральному Контракту № _____
Дата «_____»_____ 2015 г.

Поставщик: ООО «ЭМИЛИНК МСК», г. Котельники

Регистрационный номер: Оптические_компоненты_СКС-Эмилинк-002ТТ-03122015

ТЕХНИЧЕСКИЕ ТРЕБОВАНИЯ

1 АССОРТИМЕНТНАЯ МАТРИЦА

Таблица 1 – Проходные адаптеры (далее – адаптеры)

Артикул	Наименование продукции IEK	Наименование продукции у производителя
FC1-SCUSCU1C-SM	ITK Проходной адаптер SC-SC, для одномодового и многомодового кабеля (SM/MM), с полировкой UPC, одинарного исполнения (Simplex)	
FC1-SCUSCU2C-SM	ITK Проходной адаптер SC-SC, для одномодового и многомодового кабеля (SM/MM), с полировкой UPC, двойного исполнения (Duplex)	
FC1-SCASCA1C-SM	ITK Проходной адаптер SC-SC, для одномодового и многомодового кабеля (SM/MM), с полировкой APC, одинарного исполнения (Simplex)	
FC1-SCASCA2C-SM	ITK Проходной адаптер SC-SC, для одномодового и многомодового кабеля (SM/MM), с полировкой APC, двойного исполнения (Duplex)	
FC1-FCUFCU1C-SM	ITK Проходной адаптер FC-FC, для одномодового и многомодового кабеля (SM/MM), с полировкой UPC, одинарного исполнения (Simplex)	
FC1-LCULCU2C-SM	ITK Проходной адаптер LC-LC, для одномодового и многомодового кабеля (SM/MM), с полировкой UPC, двойного исполнения (Duplex)	
FC1-LCULCU4C-SM	ITK Проходной адаптер LC-LC, для одномодового кабеля (SM), с полировкой UPC, для 4-х волокон (Quadro)	
FC1-LCALCA2C-SM	ITK Проходной адаптер LC-LC, для одномодового и многомодового кабеля (SM/MM), с полировкой APC, двойного исполнения (Duplex)	
FC1-LCALCA4C-SM	ITK Проходной адаптер LC-LC, для одномодового кабеля (SM), с полировкой APC, для 4-х волокон (Quadro)	
FC1-STUSTU1C-SM	ITK Проходной адаптер ST-ST, для одномодового и многомодового кабеля (SM/MM), с полировкой UPC, одинарного исполнения (Simplex)	

Таблица 2 – Оптические коммутационные монтажные шнуры (далее – пигтейлы)

Артикул	Наименование продукции IEK	Наименование продукции у производителя
FPT09-SCU-C1L-1M5	ITK Оптический коммутационный монтажный шнур (пигтейл), для одномодового кабеля (SM), 9/125 (OS2), SC/UPC, LSZH, 1,5 м	
FPT09-FCU-C1L-1M5	ITK Оптический коммутационный монтажный шнур (пигтейл), для одномодового кабеля (SM), 9/125 (OS2), FC/UPC, LSZH, 1,5 м	
FPT09-LCU-C1L-1M5	ITK Оптический коммутационный монтажный шнур (пигтейл), для одномодового кабеля (SM), 9/125 (OS2), LC/UPC, LSZH, 1,5 м	
FPT09-STU-C1L-1M5	ITK Оптический коммутационный монтажный шнур (пигтейл), для одномодового кабеля (SM), 9/125 (OS2), ST/UPC, LSZH, 1,5 м	
FPT09-SCA-C1L-1M5	ITK Оптический коммутационный монтажный шнур (пигтейл), для одномодового кабеля (SM), 9/125 (OS2), SC/APC, LSZH, 1,5 м	
FPT50-FCU-C1L-1M5	ITK Оптический коммутационный монтажный шнур (пигтейл), для многомодового кабеля (MM), 50/125 (OM2), FC/UPC, LSZH, 1,5 м	
FPT5003-FCU-C1L-1M5	ITK Оптический коммутационный монтажный шнур (пигтейл), для многомодового кабеля (MM), 50/125 (OM3), FC/UPC, LSZH, 1,5 м	
FPT5004-FCU-C1L-1M5	ITK Оптический коммутационный монтажный шнур (пигтейл), для многомодового кабеля (MM), 50/125 (OM4), FC/UPC, LSZH, 1,5 м	
FPT50-SCU-C1L-1M5	ITK Оптический коммутационный монтажный шнур (пигтейл), для многомодового кабеля (MM), 50/125 (OM2), SC/UPC, LSZH, 1,5 м	
FPT5003-SCU-C1L-1M5	ITK Оптический коммутационный монтажный шнур (пигтейл), для многомодового кабеля (MM), 50/125 (OM3), SC/UPC, LSZH, 1,5 м	
FPT5004-SCU-C1L-1M5	ITK Оптический коммутационный монтажный шнур (пигтейл), для многомодового кабеля (MM), 50/125 (OM4), SC/UPC, LSZH, 1,5 м	
FPT50-LCU-C1L-1M5	ITK Оптический коммутационный монтажный шнур (пигтейл), для многомодового кабеля (MM), 50/125 (OM2), LC/UPC, LSZH, 1,5 м	
FPT5003-LCU-C1L-1M5	ITK Оптический коммутационный монтажный шнур (пигтейл), для многомодового кабеля (MM), 50/125 (OM3), LC/UPC, LSZH, 1,5 м	
FPT5004-LCU-C1L-1M5	ITK Оптический коммутационный монтажный шнур (пигтейл), для многомодового кабеля (MM), 50/125 (OM4), LC/UPC, LSZH, 1,5 м	

Таблица 3 – Оптические коммутационные соединительные шнуры (далее – патч-корды), для одномодового кабеля 9/125, оконцованные с двух сторон одинаковыми коннекторами типа SC, LC, FC, ST с полировкой UPC или APC

Артикул	Наименование продукции IEK	Наименование продукции у производителя
FPC09-SCU-SCU-C1L-1M	ITK Оптический коммутационный соединительный шнур (патч-корд), для одномодового кабеля (SM), 9/125 (OS2), SC/UPC-SC/UPC, одинарного исполнения (Simplex), LSZH, 1 м	
FPC09-SCU-SCU-C1L-2M	ITK Оптический коммутационный соединительный шнур (патч-корд), для одномодового кабеля (SM), 9/125 (OS2), SC/UPC-SC/UPC, одинарного исполнения (Simplex), LSZH, 2 м	
FPC09-SCU-SCU-C1L-3M	ITK Оптический коммутационный соединительный шнур (патч-корд), для одномодового кабеля (SM), 9/125 (OS2), SC/UPC-SC/UPC, одинарного исполнения (Simplex), LSZH, 3 м	
FPC09-SCU-SCU-C1L-5M	ITK Оптический коммутационный соединительный шнур (патч-корд), для одномодового кабеля (SM), 9/125 (OS2), SC/UPC-SC/UPC, одинарного исполнения (Simplex), LSZH, 5 м	
FPC09-SCU-SCU-C1L-7M	ITK Оптический коммутационный соединительный шнур (патч-корд), для одномодового кабеля (SM), 9/125 (OS2), SC/UPC-SC/UPC, одинарного исполнения (Simplex), LSZH, 7 м	
FPC09-SCU-SCU-C1L-10M	ITK Оптический коммутационный соединительный шнур (патч-корд), для одномодового кабеля (SM), 9/125 (OS2), SC/UPC-SC/UPC, одинарного исполнения (Simplex), LSZH, 10 м	
FPC09-SCU-SCU-C1L-15M	ITK Оптический коммутационный соединительный шнур (патч-корд), для одномодового кабеля (SM), 9/125 (OS2), SC/UPC-SC/UPC, одинарного исполнения (Simplex), LSZH, 15 м	
FPC09-SCU-SCU-C1L-20M	ITK Оптический коммутационный соединительный шнур (патч-корд), для одномодового кабеля (SM), 9/125 (OS2), SC/UPC-SC/UPC, одинарного исполнения (Simplex), LSZH, 20 м	
FPC09-SCU-SCU-C1L-25M	ITK Оптический коммутационный соединительный шнур (патч-корд), для одномодового кабеля (SM), 9/125 (OS2), SC/UPC-SC/UPC, одинарного исполнения (Simplex), LSZH, 25 м	
FPC09-SCU-SCU-C1L-30M	ITK Оптический коммутационный соединительный шнур (патч-корд), для одномодового кабеля (SM), 9/125 (OS2), SC/UPC-SC/UPC, одинарного исполнения (Simplex), LSZH, 30 м	

Продолжение таблицы 3

FPC09-SCU-SCU-C1L-50M	ITK Оптический коммутационный соединительный шнур (патч-корд), для одномодового кабеля (SM), 9/125 (OS2), SC/UPC-SC/UPC, одинарного исполнения (Simplex), LSZH, 50 м	
FPC09-SCU-SCU-C1L-70M	ITK Оптический коммутационный соединительный шнур (патч-корд), для одномодового кабеля (SM), 9/125 (OS2), SC/UPC-SC/UPC, одинарного исполнения (Simplex), LSZH, 70 м	
FPC09-SCU-SCU-C1L-100M	ITK Оптический коммутационный соединительный шнур (патч-корд), для одномодового кабеля (SM), 9/125 (OS2), SC/UPC-SC/UPC, одинарного исполнения (Simplex), LSZH, 100 м	
FPC09-FCU-FCU-C1L-1M	ITK Оптический коммутационный соединительный шнур (патч-корд), для одномодового кабеля (SM), 9/125 (OS2), FC/UPC-FC/UPC, одинарного исполнения (Simplex), LSZH, 1 м	
FPC09-FCU-FCU-C1L-2M	ITK Оптический коммутационный соединительный шнур (патч-корд), для одномодового кабеля (SM), 9/125 (OS2), FC/UPC-FC/UPC, одинарного исполнения (Simplex), LSZH, 2 м	
FPC09-FCU-FCU-C1L-3M	ITK Оптический коммутационный соединительный шнур (патч-корд), для одномодового кабеля (SM), 9/125 (OS2), FC/UPC-FC/UPC, одинарного исполнения (Simplex), LSZH, 3 м	
FPC09-FCU-FCU-C1L-5M	ITK Оптический коммутационный соединительный шнур (патч-корд), для одномодового кабеля (SM), 9/125 (OS2), FC/UPC-FC/UPC, одинарного исполнения (Simplex), LSZH, 5 м	
FPC09-FCU-FCU-C1L-7M	ITK Оптический коммутационный соединительный шнур (патч-корд), для одномодового кабеля (SM), 9/125 (OS2), FC/UPC-FC/UPC, одинарного исполнения (Simplex), LSZH, 7 м	
FPC09-FCU-FCU-C1L-10M	ITK Оптический коммутационный соединительный шнур (патч-корд), для одномодового кабеля (SM), 9/125 (OS2), FC/UPC-FC/UPC, одинарного исполнения (Simplex), LSZH, 10 м	
FPC09-FCU-FCU-C1L-15M	ITK Оптический коммутационный соединительный шнур (патч-корд), для одномодового кабеля (SM), 9/125 (OS2), FC/UPC-FC/UPC, одинарного исполнения (Simplex), LSZH, 15 м	
FPC09-FCU-FCU-C1L-20M	ITK Оптический коммутационный соединительный шнур (патч-корд), для одномодового кабеля (SM), 9/125 (OS2), FC/UPC-FC/UPC, одинарного исполнения (Simplex), LSZH, 20 м	

Продолжение таблицы 3

FPC09-FCU-FCU-C1L-25M	ITK Оптический коммутационный соединительный шнур (патч-корд), для одномодового кабеля (SM), 9/125 (OS2), FC/UPC-FC/UPC, одинарного исполнения (Simplex), LSZH, 25 м	
FPC09-FCU-FCU-C1L-30M	ITK Оптический коммутационный соединительный шнур (патч-корд), для одномодового кабеля (SM), 9/125 (OS2), FC/UPC-FC/UPC, одинарного исполнения (Simplex), LSZH, 30 м	
FPC09-FCU-FCU-C1L-50M	ITK Оптический коммутационный соединительный шнур (патч-корд), для одномодового кабеля (SM), 9/125 (OS2), FC/UPC-FC/UPC, одинарного исполнения (Simplex), LSZH, 50 м	
FPC09-FCU-FCU-C1L-70M	ITK Оптический коммутационный соединительный шнур (патч-корд), для одномодового кабеля (SM), 9/125 (OS2), FC/UPC-FC/UPC, одинарного исполнения (Simplex), LSZH, 70 м	
FPC09-FCU-FCU-C1L-100M	ITK Оптический коммутационный соединительный шнур (патч-корд), для одномодового кабеля (SM), 9/125 (OS2), FC/UPC-FC/UPC, одинарного исполнения (Simplex), LSZH, 100 м	
FPC09-LCU-LCU-C1L-1M	ITK Оптический коммутационный соединительный шнур (патч-корд), для одномодового кабеля (SM), 9/125 (OS2), LC/UPC-LC/UPC, одинарного исполнения (Simplex), LSZH, 1 м	
FPC09-LCU-LCU-C1L-2M	ITK Оптический коммутационный соединительный шнур (патч-корд), для одномодового кабеля (SM), 9/125 (OS2), LC/UPC-LC/UPC, одинарного исполнения (Simplex), LSZH, 2 м	
FPC09-LCU-LCU-C1L-3M	ITK Оптический коммутационный соединительный шнур (патч-корд), для одномодового кабеля (SM), 9/125 (OS2), LC/UPC-LC/UPC, одинарного исполнения (Simplex), LSZH, 3 м	
FPC09-LCU-LCU-C1L-5M	ITK Оптический коммутационный соединительный шнур (патч-корд), для одномодового кабеля (SM), 9/125 (OS2), LC/UPC-LC/UPC, одинарного исполнения (Simplex), LSZH, 5 м	
FPC09-LCU-LCU-C1L-7M	ITK Оптический коммутационный соединительный шнур (патч-корд), для одномодового кабеля (SM), 9/125 (OS2), LC/UPC-LC/UPC, одинарного исполнения (Simplex), LSZH, 7 м	
FPC09-LCU-LCU-C1L-10M	ITK Оптический коммутационный соединительный шнур (патч-корд), для одномодового кабеля (SM), 9/125 (OS2), LC/UPC-LC/UPC, одинарного исполнения (Simplex), LSZH, 10 м	
FPC09-LCU-LCU-C1L-15M	ITK Оптический коммутационный соединительный шнур (патч-корд), для одномодового кабеля (SM), 9/125 (OS2), LC/UPC-LC/UPC, одинарного исполнения (Simplex), LSZH, 15 м	

Продолжение таблицы 3

FPC09-LCU-LCU-C1L-20M	ITK Оптический коммутационный соединительный шнур (патч-корд), для одномодового кабеля (SM), 9/125 (OS2), LC/UPC-LC/UPC, одинарного исполнения (Simplex), LSZH, 20 м	
FPC09-LCU-LCU-C1L-25M	ITK Оптический коммутационный соединительный шнур (патч-корд), для одномодового кабеля (SM), 9/125 (OS2), LC/UPC-LC/UPC, одинарного исполнения (Simplex), LSZH, 25 м	
FPC09-LCU-LCU-C1L-30M	ITK Оптический коммутационный соединительный шнур (патч-корд), для одномодового кабеля (SM), 9/125 (OS2), LC/UPC-LC/UPC, одинарного исполнения (Simplex), LSZH, 30 м	
FPC09-LCU-LCU-C1L-50M	ITK Оптический коммутационный соединительный шнур (патч-корд), для одномодового кабеля (SM), 9/125 (OS2), LC/UPC-LC/UPC, одинарного исполнения (Simplex), LSZH, 50 м	
FPC09-LCU-LCU-C1L-70M	ITK Оптический коммутационный соединительный шнур (патч-корд), для одномодового кабеля (SM), 9/125 (OS2), LC/UPC-LC/UPC, одинарного исполнения (Simplex), LSZH, 70 м	
FPC09-LCU-LCU-C1L-100M	ITK Оптический коммутационный соединительный шнур (патч-корд), для одномодового кабеля (SM), 9/125 (OS2), LC/UPC-LC/UPC, одинарного исполнения (Simplex), LSZH, 100 м	
FPC09-SCA-SCA-C1L-1M	ITK Оптический коммутационный соединительный шнур (патч-корд), для одномодового кабеля (SM), 9/125 (OS2), SC/APC-SC/APC, одинарного исполнения (Simplex), LSZH, 1 м	
FPC09-SCA-SCA-C1L-2M	ITK Оптический коммутационный соединительный шнур (патч-корд), для одномодового кабеля (SM), 9/125 (OS2), SC/APC-SC/APC, одинарного исполнения (Simplex), LSZH, 2 м	
FPC09-SCA-SCA-C1L-3M	ITK Оптический коммутационный соединительный шнур (патч-корд), для одномодового кабеля (SM), 9/125 (OS2), SC/APC-SC/APC, одинарного исполнения (Simplex), LSZH, 3 м	
FPC09-SCA-SCA-C1L-5M	ITK Оптический коммутационный соединительный шнур (патч-корд), для одномодового кабеля (SM), 9/125 (OS2), SC/APC-SC/APC, одинарного исполнения (Simplex), LSZH, 5 м	
FPC09-SCA-SCA-C1L-7M	ITK Оптический коммутационный соединительный шнур (патч-корд), для одномодового кабеля (SM), 9/125 (OS2), SC/APC-SC/APC, одинарного исполнения (Simplex), LSZH, 7 м	
FPC09-SCA-SCA-C1L-10M	ITK Оптический коммутационный соединительный шнур (патч-корд), для одномодового кабеля (SM), 9/125 (OS2), SC/APC-SC/APC, одинарного исполнения (Simplex), LSZH, 10 м	

Продолжение таблицы 3

FPC09-SCA-SCA-C1L-15M	ITK Оптический коммутационный соединительный шнур (патч-корд), для одномодового кабеля (SM), 9/125 (OS2), SC/APC-SC/APC, одинарного исполнения (Simplex), LSZH, 15 м	
FPC09-SCA-SCA-C1L-20M	ITK Оптический коммутационный соединительный шнур (патч-корд), для одномодового кабеля (SM), 9/125 (OS2), SC/APC-SC/APC, одинарного исполнения (Simplex), LSZH, 20 м	
FPC09-SCA-SCA-C1L-25M	ITK Оптический коммутационный соединительный шнур (патч-корд), для одномодового кабеля (SM), 9/125 (OS2), SC/APC-SC/APC, одинарного исполнения (Simplex), LSZH, 25 м	
FPC09-SCA-SCA-C1L-30M	ITK Оптический коммутационный соединительный шнур (патч-корд), для одномодового кабеля (SM), 9/125 (OS2), SC/APC-SC/APC, одинарного исполнения (Simplex), LSZH, 30 м	
FPC09-SCA-SCA-C1L-50M	ITK Оптический коммутационный соединительный шнур (патч-корд), для одномодового кабеля (SM), 9/125 (OS2), SC/APC-SC/APC, одинарного исполнения (Simplex), LSZH, 50 м	
FPC09-SCA-SCA-C1L-70M	ITK Оптический коммутационный соединительный шнур (патч-корд), для одномодового кабеля (SM), 9/125 (OS2), SC/APC-SC/APC, одинарного исполнения (Simplex), LSZH, 70 м	
FPC09-SCA-SCA-C1L-100M	ITK Оптический коммутационный соединительный шнур (патч-корд), для одномодового кабеля (SM), 9/125 (OS2), SC/APC-SC/APC, одинарного исполнения (Simplex), LSZH, 100 м	
FPC09-SCU-SCU-C2L-1M	ITK Оптический коммутационный соединительный шнур (патч-корд), для одномодового кабеля (SM), 9/125 (OS2), SC/UPC-SC/UPC, двойного исполнения (Duplex), LSZH, 1 м	
FPC09-SCU-SCU-C2L-2M	ITK Оптический коммутационный соединительный шнур (патч-корд), для одномодового кабеля (SM), 9/125 (OS2), SC/UPC-SC/UPC, двойного исполнения (Duplex), LSZH, 2 м	
FPC09-SCU-SCU-C2L-3M	ITK Оптический коммутационный соединительный шнур (патч-корд), для одномодового кабеля (SM), 9/125 (OS2), SC/UPC-SC/UPC, двойного исполнения (Duplex), LSZH, 3 м	
FPC09-SCU-SCU-C2L-5M	ITK Оптический коммутационный соединительный шнур (патч-корд), для одномодового кабеля (SM), 9/125 (OS2), SC/UPC-SC/UPC, двойного исполнения (Duplex), LSZH, 5 м	
FPC09-SCU-SCU-C2L-7M	ITK Оптический коммутационный соединительный шнур (патч-корд), для одномодового кабеля (SM), 9/125 (OS2), SC/UPC-SC/UPC, двойного исполнения (Duplex), LSZH, 7 м	

Продолжение таблицы 3

FPC09-SCU-SCU-C2L-10M	ITK Оптический коммутационный соединительный шнур (патч-корд), для одномодового кабеля (SM), 9/125 (OS2), SC/UPC-SC/UPC, двойного исполнения (Duplex), LSZH, 10 м	
FPC09-SCU-SCU-C2L-15M	ITK Оптический коммутационный соединительный шнур (патч-корд), для одномодового кабеля (SM), 9/125 (OS2), SC/UPC-SC/UPC, двойного исполнения (Duplex), LSZH, 15 м	
FPC09-SCU-SCU-C2L-20M	ITK Оптический коммутационный соединительный шнур (патч-корд), для одномодового кабеля (SM), 9/125 (OS2), SC/UPC-SC/UPC, двойного исполнения (Duplex), LSZH, 20 м	
FPC09-SCU-SCU-C2L-25M	ITK Оптический коммутационный соединительный шнур (патч-корд), для одномодового кабеля (SM), 9/125 (OS2), SC/UPC-SC/UPC, двойного исполнения (Duplex), LSZH, 25 м	
FPC09-SCU-SCU-C2L-30M	ITK Оптический коммутационный соединительный шнур (патч-корд), для одномодового кабеля (SM), 9/125 (OS2), SC/UPC-SC/UPC, двойного исполнения (Duplex), LSZH, 30 м	
FPC09-SCU-SCU-C2L-50M	ITK Оптический коммутационный соединительный шнур (патч-корд), для одномодового кабеля (SM), 9/125 (OS2), SC/UPC-SC/UPC, двойного исполнения (Duplex), LSZH, 50 м	
FPC09-SCU-SCU-C2L-70M	ITK Оптический коммутационный соединительный шнур (патч-корд), для одномодового кабеля (SM), 9/125 (OS2), SC/UPC-SC/UPC, двойного исполнения (Duplex), LSZH, 70 м	
FPC09-SCU-SCU-C2L-100M	ITK Оптический коммутационный соединительный шнур (патч-корд), для одномодового кабеля (SM), 9/125 (OS2), SC/UPC-SC/UPC, двойного исполнения (Duplex), LSZH, 100 м	
FPC09-FCU-FCU-C2L-1M	ITK Оптический коммутационный соединительный шнур (патч-корд), для одномодового кабеля (SM), 9/125 (OS2), FC/UPC-FC/UPC, двойного исполнения (Duplex), LSZH, 1 м	
FPC09-FCU-FCU-C2L-2M	ITK Оптический коммутационный соединительный шнур (патч-корд), для одномодового кабеля (SM), 9/125 (OS2), FC/UPC-FC/UPC, двойного исполнения (Duplex), LSZH, 2 м	
FPC09-FCU-FCU-C2L-3M	ITK Оптический коммутационный соединительный шнур (патч-корд), для одномодового кабеля (SM), 9/125 (OS2), FC/UPC-FC/UPC, двойного исполнения (Duplex), LSZH, 3 м	

Продолжение таблицы 3

FPC09-FCU-FCU-C2L-5M	ITK Оптический коммутационный соединительный шнур (патч-корд), для одномодового кабеля (SM), 9/125 (OS2), FC/UPC-FC/UPC, двойного исполнения (Duplex), LSZH, 5 м	
FPC09-FCU-FCU-C2L-7M	ITK Оптический коммутационный соединительный шнур (патч-корд), для одномодового кабеля (SM), 9/125 (OS2), FC/UPC-FC/UPC, двойного исполнения (Duplex), LSZH, 7 м	
FPC09-FCU-FCU-C2L-10M	ITK Оптический коммутационный соединительный шнур (патч-корд), для одномодового кабеля (SM), 9/125 (OS2), FC/UPC-FC/UPC, двойного исполнения (Duplex), LSZH, 10 м	
FPC09-FCU-FCU-C2L-15M	ITK Оптический коммутационный соединительный шнур (патч-корд), для одномодового кабеля (SM), 9/125 (OS2), FC/UPC-FC/UPC, двойного исполнения (Duplex), LSZH, 15 м	
FPC09-FCU-FCU-C2L-20M	ITK Оптический коммутационный соединительный шнур (патч-корд), для одномодового кабеля (SM), 9/125 (OS2), FC/UPC-FC/UPC, двойного исполнения (Duplex), LSZH, 20 м	
FPC09-FCU-FCU-C2L-25M	ITK Оптический коммутационный соединительный шнур (патч-корд), для одномодового кабеля (SM), 9/125 (OS2), FC/UPC-FC/UPC, двойного исполнения (Duplex), LSZH, 25 м	
FPC09-FCU-FCU-C2L-30M	ITK Оптический коммутационный соединительный шнур (патч-корд), для одномодового кабеля (SM), 9/125 (OS2), FC/UPC-FC/UPC, двойного исполнения (Duplex), LSZH, 30 м	
FPC09-FCU-FCU-C2L-50M	ITK Оптический коммутационный соединительный шнур (патч-корд), для одномодового кабеля (SM), 9/125 (OS2), FC/UPC-FC/UPC, двойного исполнения (Duplex), LSZH, 50 м	
FPC09-FCU-FCU-C2L-70M	ITK Оптический коммутационный соединительный шнур (патч-корд), для одномодового кабеля (SM), 9/125 (OS2), FC/UPC-FC/UPC, двойного исполнения (Duplex), LSZH, 70 м	
FPC09-FCU-FCU-C2L-100M	ITK Оптический коммутационный соединительный шнур (патч-корд), для одномодового кабеля (SM), 9/125 (OS2), FC/UPC-FC/UPC, двойного исполнения (Duplex), LSZH, 100 м	
FPC09-LCU-LCU-C2L-1M	ITK Оптический коммутационный соединительный шнур (патч-корд), для одномодового кабеля (SM), 9/125 (OS2), LC/UPC-LC/UPC, двойного исполнения (Duplex), LSZH, 1 м	
FPC09-LCU-LCU-C2L-2M	ITK Оптический коммутационный соединительный шнур (патч-корд), для одномодового кабеля (SM), 9/125 (OS2), LC/UPC-LC/UPC, двойного исполнения (Duplex), LSZH, 2 м	

Продолжение таблицы 3

FPC09-LCU-LCU-C2L-3M	ITK Оптический коммутационный соединительный шнур (патч-корд), для одномодового кабеля (SM), 9/125 (OS2), LC/UPC-LC/UPC, двойного исполнения (Duplex), LSZH, 3 м	
FPC09-LCU-LCU-C2L-5M	ITK Оптический коммутационный соединительный шнур (патч-корд), для одномодового кабеля (SM), 9/125 (OS2), LC/UPC-LC/UPC, двойного исполнения (Duplex), LSZH, 5 м	
FPC09-LCU-LCU-C2L-7M	ITK Оптический коммутационный соединительный шнур (патч-корд), для одномодового кабеля (SM), 9/125 (OS2), LC/UPC-LC/UPC, двойного исполнения (Duplex), LSZH, 7 м	
FPC09-LCU-LCU-C2L-10M	ITK Оптический коммутационный соединительный шнур (патч-корд), для одномодового кабеля (SM), 9/125 (OS2), LC/UPC-LC/UPC, двойного исполнения (Duplex), LSZH, 10 м	
FPC09-LCU-LCU-C2L-15M	ITK Оптический коммутационный соединительный шнур (патч-корд), для одномодового кабеля (SM), 9/125 (OS2), LC/UPC-LC/UPC, двойного исполнения (Duplex), LSZH, 15 м	
FPC09-LCU-LCU-C2L-20M	ITK Оптический коммутационный соединительный шнур (патч-корд), для одномодового кабеля (SM), 9/125 (OS2), LC/UPC-LC/UPC, двойного исполнения (Duplex), LSZH, 20 м	
FPC09-LCU-LCU-C2L-25M	ITK Оптический коммутационный соединительный шнур (патч-корд), для одномодового кабеля (SM), 9/125 (OS2), LC/UPC-LC/UPC, двойного исполнения (Duplex), LSZH, 25 м	
FPC09-LCU-LCU-C2L-30M	ITK Оптический коммутационный соединительный шнур (патч-корд), для одномодового кабеля (SM), 9/125 (OS2), LC/UPC-LC/UPC, двойного исполнения (Duplex), LSZH, 30 м	
FPC09-LCU-LCU-C2L-50M	ITK Оптический коммутационный соединительный шнур (патч-корд), для одномодового кабеля (SM), 9/125 (OS2), LC/UPC-LC/UPC, двойного исполнения (Duplex), LSZH, 50 м	
FPC09-LCU-LCU-C2L-70M	ITK Оптический коммутационный соединительный шнур (патч-корд), для одномодового кабеля (SM), 9/125 (OS2), LC/UPC-LC/UPC, двойного исполнения (Duplex), LSZH, 70 м	
FPC09-LCU-LCU-C2L-100M	ITK Оптический коммутационный соединительный шнур (патч-корд), для одномодового кабеля (SM), 9/125 (OS2), LC/UPC-LC/UPC, двойного исполнения (Duplex), LSZH, 100 м	

Таблица 4 – Оптические патч-корды из одномодового кабеля 9/125, оконцованные с двух сторон разными коннекторами типа SC, LC, FC, ST с полировкой UPC или APC

Артикул	Наименование продукции IEK	Наименование продукции у производителя
FPC09-SCU-FCU-C1L-1M	ITK Оптический коммутационный переходной шнур (патч-корд), для одномодового кабеля (SM), 9/125 (OS2), SC/UPC-FC/UPC, одинарного исполнения (Simplex), LSZH, 1 м	
FPC09-SCU-FCU-C1L-2M	ITK Оптический коммутационный переходной шнур (патч-корд), для одномодового кабеля (SM), 9/125 (OS2), SC/UPC-FC/UPC, одинарного исполнения (Simplex), LSZH, 2 м	
FPC09-SCU-FCU-C1L-3M	ITK Оптический коммутационный переходной шнур (патч-корд), для одномодового кабеля (SM), 9/125 (OS2), SC/UPC-FC/UPC, одинарного исполнения (Simplex), LSZH, 3 м	
FPC09-SCU-FCU-C1L-5M	ITK Оптический коммутационный переходной шнур (патч-корд), для одномодового кабеля (SM), 9/125 (OS2), SC/UPC-FC/UPC, одинарного исполнения (Simplex), LSZH, 5 м	
FPC09-SCU-FCU-C1L-7M	ITK Оптический коммутационный переходной шнур (патч-корд), для одномодового кабеля (SM), 9/125 (OS2), SC/UPC-FC/UPC, одинарного исполнения (Simplex), LSZH, 7 м	
FPC09-SCU-FCU-C1L-10M	ITK Оптический коммутационный переходной шнур (патч-корд), для одномодового кабеля (SM), 9/125 (OS2), SC/UPC-FC/UPC, одинарного исполнения (Simplex), LSZH, 10 м	
FPC09-SCU-FCU-C1L-15M	ITK Оптический коммутационный переходной шнур (патч-корд), для одномодового кабеля (SM), 9/125 (OS2), SC/UPC-FC/UPC, одинарного исполнения (Simplex), LSZH, 15 м	
FPC09-SCU-FCU-C1L-20M	ITK Оптический коммутационный переходной шнур (патч-корд), для одномодового кабеля (SM), 9/125 (OS2), SC/UPC-FC/UPC, одинарного исполнения (Simplex), LSZH, 20 м	
FPC09-SCU-FCU-C1L-25M	ITK Оптический коммутационный переходной шнур (патч-корд), для одномодового кабеля (SM), 9/125 (OS2), SC/UPC-FC/UPC, одинарного исполнения (Simplex), LSZH, 25 м	
FPC09-SCU-FCU-C1L-30M	ITK Оптический коммутационный переходной шнур (патч-корд), для одномодового кабеля (SM), 9/125 (OS2), SC/UPC-FC/UPC, одинарного исполнения (Simplex), LSZH, 30 м	
FPC09-SCU-FCU-C1L-50M	ITK Оптический коммутационный переходной шнур (патч-корд), для одномодового кабеля (SM), 9/125 (OS2), SC/UPC-FC/UPC, одинарного исполнения (Simplex), LSZH, 50 м	

Продолжение таблицы 4

FPC09-SCU-FCU-C1L-70M	ITK Оптический коммутационный переходной шнур (патч-корд), для одномодового кабеля (SM), 9/125 (OS2), SC/UPC-FC/UPC, одинарного исполнения (Simplex), LSZH, 70 м	
FPC09-SCU-FCU-C1L-100M	ITK Оптический коммутационный переходной шнур (патч-корд), для одномодового кабеля (SM), 9/125 (OS2), SC/UPC-FC/UPC, одинарного исполнения (Simplex), LSZH, 100 м	
FPC09-SCU-FCU-C2L-1M	ITK Оптический коммутационный переходной шнур (патч-корд), для одномодового кабеля (SM), 9/125 (OS2), SC/UPC-FC/UPC, двойного исполнения (Duplex), LSZH, 1 м	
FPC09-SCU-FCU-C2L-2M	ITK Оптический коммутационный переходной шнур (патч-корд), для одномодового кабеля (SM), 9/125 (OS2), SC/UPC-FC/UPC, двойного исполнения (Duplex), LSZH, 2 м	
FPC09-SCU-FCU-C2L-3M	ITK Оптический коммутационный переходной шнур (патч-корд), для одномодового кабеля (SM), 9/125 (OS2), SC/UPC-FC/UPC, двойного исполнения (Duplex), LSZH, 3 м	
FPC09-SCU-FCU-C2L-5M	ITK Оптический коммутационный переходной шнур (патч-корд), для одномодового кабеля (SM), 9/125 (OS2), SC/UPC-FC/UPC, двойного исполнения (Duplex), LSZH, 5 м	
FPC09-SCU-FCU-C2L-7M	ITK Оптический коммутационный переходной шнур (патч-корд), для одномодового кабеля (SM), 9/125 (OS2), SC/UPC-FC/UPC, двойного исполнения (Duplex), LSZH, 7 м	
FPC09-SCU-FCU-C2L-10M	ITK Оптический коммутационный переходной шнур (патч-корд), для одномодового кабеля (SM), 9/125 (OS2), SC/UPC-FC/UPC, двойного исполнения (Duplex), LSZH, 10 м	
FPC09-SCU-FCU-C2L-15M	ITK Оптический коммутационный переходной шнур (патч-корд), для одномодового кабеля (SM), 9/125 (OS2), SC/UPC-FC/UPC, двойного исполнения (Duplex), LSZH, 15 м	
FPC09-SCU-FCU-C2L-20M	ITK Оптический коммутационный переходной шнур (патч-корд), для одномодового кабеля (SM), 9/125 (OS2), SC/UPC-FC/UPC, двойного исполнения (Duplex), LSZH, 20 м	
FPC09-SCU-FCU-C2L-25M	ITK Оптический коммутационный переходной шнур (патч-корд), для одномодового кабеля (SM), 9/125 (OS2), SC/UPC-FC/UPC, двойного исполнения (Duplex), LSZH, 25 м	
FPC09-SCU-FCU-C2L-30M	ITK Оптический коммутационный переходной шнур (патч-корд), для одномодового кабеля (SM), 9/125 (OS2), SC/UPC-FC/UPC, двойного исполнения (Duplex), LSZH, 30 м	

Продолжение таблицы 4

FPC09-SCU-FCU-C2L-50M	ITK Оптический коммутационный переходной шнур (патч-корд), для одномодового кабеля (SM), 9/125 (OS2), SC/UPC-FC/UPC, двойного исполнения (Duplex), LSZH, 50 м	
FPC09-SCU-FCU-C2L-70M	ITK Оптический коммутационный переходной шнур (патч-корд), для одномодового кабеля (SM), 9/125 (OS2), SC/UPC-FC/UPC, двойного исполнения (Duplex), LSZH, 70 м	
FPC09-SCU-FCU-C2L-100M	ITK Оптический коммутационный переходной шнур (патч-корд), для одномодового кабеля (SM), 9/125 (OS2), SC/UPC-FC/UPC, двойного исполнения (Duplex), LSZH, 100 м	
FPC09-LCU-SCU-C1L-1M	ITK Оптический коммутационный переходной шнур (патч-корд), для одномодового кабеля (SM), 9/125 (OS2), LC/UPC-SC/UPC, одинарного исполнения (Simplex), LSZH, 1 м	
FPC09-LCU-SCU-C1L-2M	ITK Оптический коммутационный переходной шнур (патч-корд), для одномодового кабеля (SM), 9/125 (OS2), LC/UPC-SC/UPC, одинарного исполнения (Simplex), LSZH, 2 м	
FPC09-LCU-SCU-C1L-3M	ITK Оптический коммутационный переходной шнур (патч-корд), для одномодового кабеля (SM), 9/125 (OS2), LC/UPC-SC/UPC, одинарного исполнения (Simplex), LSZH, 3 м	
FPC09-LCU-SCU-C1L-5M	ITK Оптический коммутационный переходной шнур (патч-корд), для одномодового кабеля (SM), 9/125 (OS2), LC/UPC-SC/UPC, одинарного исполнения (Simplex), LSZH, 5 м	
FPC09-LCU-SCU-C1L-7M	ITK Оптический коммутационный переходной шнур (патч-корд), для одномодового кабеля (SM), 9/125 (OS2), LC/UPC-SC/UPC, одинарного исполнения (Simplex), LSZH, 7 м	
FPC09-LCU-SCU-C1L-10M	ITK Оптический коммутационный переходной шнур (патч-корд), для одномодового кабеля (SM), 9/125 (OS2), LC/UPC-SC/UPC, одинарного исполнения (Simplex), LSZH, 10 м	
FPC09-LCU-SCU-C1L-15M	ITK Оптический коммутационный переходной шнур (патч-корд), для одномодового кабеля (SM), 9/125 (OS2), LC/UPC-SC/UPC, одинарного исполнения (Simplex), LSZH, 15 м	
FPC09-LCU-SCU-C1L-20M	ITK Оптический коммутационный переходной шнур (патч-корд), для одномодового кабеля (SM), 9/125 (OS2), LC/UPC-SC/UPC, одинарного исполнения (Simplex), LSZH, 20 м	
FPC09-LCU-SCU-C1L-25M	ITK Оптический коммутационный переходной шнур (патч-корд), для одномодового кабеля (SM), 9/125 (OS2), LC/UPC-SC/UPC, одинарного исполнения (Simplex), LSZH, 25 м	

Продолжение таблицы 4

FPC09-LCU-SCU-C1L-30M	ITK Оптический коммутационный переходной шнур (патч-корд), для одномодового кабеля (SM), 9/125 (OS2), LC/UPC-SC/UPC, одинарного исполнения (Simplex), LSZH, 30 м	
FPC09-LCU-SCU-C1L-50M	ITK Оптический коммутационный переходной шнур (патч-корд), для одномодового кабеля (SM), 9/125 (OS2), LC/UPC-SC/UPC, одинарного исполнения (Simplex), LSZH, 50 м	
FPC09-LCU-SCU-C1L-70M	ITK Оптический коммутационный переходной шнур (патч-корд), для одномодового кабеля (SM), 9/125 (OS2), LC/UPC-SC/UPC, одинарного исполнения (Simplex), LSZH, 70 м	
FPC09-LCU-SCU-C1L-100M	ITK Оптический коммутационный переходной шнур (патч-корд), для одномодового кабеля (SM), 9/125 (OS2), LC/UPC-SC/UPC, одинарного исполнения (Simplex), LSZH, 100 м	
FPC09-LCU-SCU-C2L-1M	ITK Оптический коммутационный переходной шнур (патч-корд), для одномодового кабеля (SM), 9/125 (OS2), LC/UPC-SC/UPC, двойного исполнения (Duplex), LSZH, 1 м	
FPC09-LCU-SCU-C2L-2M	ITK Оптический коммутационный переходной шнур (патч-корд), для одномодового кабеля (SM), 9/125 (OS2), LC/UPC-SC/UPC, двойного исполнения (Duplex), LSZH, 2 м	
FPC09-LCU-SCU-C2L-3M	ITK Оптический коммутационный переходной шнур (патч-корд), для одномодового кабеля (SM), 9/125 (OS2), LC/UPC-SC/UPC, двойного исполнения (Duplex), LSZH, 3 м	
FPC09-LCU-SCU-C2L-5M	ITK Оптический коммутационный переходной шнур (патч-корд), для одномодового кабеля (SM), 9/125 (OS2), LC/UPC-SC/UPC, двойного исполнения (Duplex), LSZH, 5 м	
FPC09-LCU-SCU-C2L-7M	ITK Оптический коммутационный переходной шнур (патч-корд), для одномодового кабеля (SM), 9/125 (OS2), LC/UPC-SC/UPC, двойного исполнения (Duplex), LSZH, 7 м	
FPC09-LCU-SCU-C2L-10M	ITK Оптический коммутационный переходной шнур (патч-корд), для одномодового кабеля (SM), 9/125 (OS2), LC/UPC-SC/UPC, двойного исполнения (Duplex), LSZH, 10 м	
FPC09-LCU-SCU-C2L-15M	ITK Оптический коммутационный переходной шнур (патч-корд), для одномодового кабеля (SM), 9/125 (OS2), LC/UPC-SC/UPC, двойного исполнения (Duplex), LSZH, 15 м	
FPC09-LCU-SCU-C2L-20M	ITK Оптический коммутационный переходной шнур (патч-корд), для одномодового кабеля (SM), 9/125 (OS2), LC/UPC-SC/UPC, двойного исполнения (Duplex), LSZH, 20 м	

Продолжение таблицы 4

FPC09-LCU-SCU-C2L-25M	ITK Оптический коммутационный переходной шнур (патч-корд), для одномодового кабеля (SM), 9/125 (OS2), LC/UPC-SC/UPC, двойного исполнения (Duplex), LSZH, 25 м	
FPC09-LCU-SCU-C2L-30M	ITK Оптический коммутационный переходной шнур (патч-корд), для одномодового кабеля (SM), 9/125 (OS2), LC/UPC-SC/UPC, двойного исполнения (Duplex), LSZH, 30 м	
FPC09-LCU-SCU-C2L-50M	ITK Оптический коммутационный переходной шнур (патч-корд), для одномодового кабеля (SM), 9/125 (OS2), LC/UPC-SC/UPC, двойного исполнения (Duplex), LSZH, 50 м	
FPC09-LCU-SCU-C2L-70M	ITK Оптический коммутационный переходной шнур (патч-корд), для одномодового кабеля (SM), 9/125 (OS2), LC/UPC-SC/UPC, двойного исполнения (Duplex), LSZH, 70 м	
FPC09-LCU-SCU-C2L-100M	ITK Оптический коммутационный переходной шнур (патч-корд), для одномодового кабеля (SM), 9/125 (OS2), LC/UPC-SC/UPC, двойного исполнения (Duplex), LSZH, 100 м	
FPC09-SCU-STU-C1L-1M	ITK Оптический коммутационный переходной шнур (патч-корд), для одномодового кабеля (SM), 9/125 (OS2), SC/UPC-ST/UPC, одинарного исполнения (Simplex), LSZH, 1 м	
FPC09-SCU-STU-C1L-2M	ITK Оптический коммутационный переходной шнур (патч-корд), для одномодового кабеля (SM), 9/125 (OS2), SC/UPC-ST/UPC, одинарного исполнения (Simplex), LSZH, 2 м	
FPC09-SCU-STU-C1L-3M	ITK Оптический коммутационный переходной шнур (патч-корд), для одномодового кабеля (SM), 9/125 (OS2), SC/UPC-ST/UPC, одинарного исполнения (Simplex), LSZH, 3 м	
FPC09-SCU-STU-C1L-5M	ITK Оптический коммутационный переходной шнур (патч-корд), для одномодового кабеля (SM), 9/125 (OS2), SC/UPC-ST/UPC, одинарного исполнения (Simplex), LSZH, 5 м	
FPC09-SCU-STU-C1L-7M	ITK Оптический коммутационный переходной шнур (патч-корд), для одномодового кабеля (SM), 9/125 (OS2), SC/UPC-ST/UPC, одинарного исполнения (Simplex), LSZH, 7 м	
FPC09-SCU-STU-C1L-10M	ITK Оптический коммутационный переходной шнур (патч-корд), для одномодового кабеля (SM), 9/125 (OS2), SC/UPC-ST/UPC, одинарного исполнения (Simplex), LSZH, 10 м	
FPC09-SCU-STU-C1L-15M	ITK Оптический коммутационный переходной шнур (патч-корд), для одномодового кабеля (SM), 9/125 (OS2), SC/UPC-ST/UPC, одинарного исполнения (Simplex), LSZH, 15 м	

Продолжение таблицы 4

FPC09-SCU-STU-C1L-20M	ITK Оптический коммутационный переходной шнур (патч-корд), для одномодового кабеля (SM), 9/125 (OS2), SC/UPC-ST/UPC, одинарного исполнения (Simplex), LSZH, 20 м	
FPC09-SCU-STU-C1L-25M	ITK Оптический коммутационный переходной шнур (патч-корд), для одномодового кабеля (SM), 9/125 (OS2), SC/UPC-ST/UPC, одинарного исполнения (Simplex), LSZH, 25 м	
FPC09-SCU-STU-C1L-30M	ITK Оптический коммутационный переходной шнур (патч-корд), для одномодового кабеля (SM), 9/125 (OS2), SC/UPC-ST/UPC, одинарного исполнения (Simplex), LSZH, 30 м	
FPC09-SCU-STU-C1L-50M	ITK Оптический коммутационный переходной шнур (патч-корд), для одномодового кабеля (SM), 9/125 (OS2), SC/UPC-ST/UPC, одинарного исполнения (Simplex), LSZH, 50 м	
FPC09-SCU-STU-C1L-70M	ITK Оптический коммутационный переходной шнур (патч-корд), для одномодового кабеля (SM), 9/125 (OS2), SC/UPC-ST/UPC, одинарного исполнения (Simplex), LSZH, 70 м	
FPC09-SCU-STU-C1L-100M	ITK Оптический коммутационный переходной шнур (патч-корд), для одномодового кабеля (SM), 9/125 (OS2), SC/UPC-ST/UPC, одинарного исполнения (Simplex), LSZH, 100 м	
FPC09-FCU-LCU-C1L-1M	ITK Оптический коммутационный переходной шнур (патч-корд), для одномодового кабеля (SM), 9/125 (OS2), FC/UPC-LC/UPC, одинарного исполнения (Simplex), LSZH, 1 м	
FPC09-FCU-LCU-C1L-2M	ITK Оптический коммутационный переходной шнур (патч-корд), для одномодового кабеля (SM), 9/125 (OS2), FC/UPC-LC/UPC, одинарного исполнения (Simplex), LSZH, 2 м	
FPC09-FCU-LCU-C1L-3M	ITK Оптический коммутационный переходной шнур (патч-корд), для одномодового кабеля (SM), 9/125 (OS2), FC/UPC-LC/UPC, одинарного исполнения (Simplex), LSZH, 3 м	
FPC09-FCU-LCU-C1L-5M	ITK Оптический коммутационный переходной шнур (патч-корд), для одномодового кабеля (SM), 9/125 (OS2), FC/UPC-LC/UPC, одинарного исполнения (Simplex), LSZH, 5 м	
FPC09-FCU-LCU-C1L-7M	ITK Оптический коммутационный переходной шнур (патч-корд), для одномодового кабеля (SM), 9/125 (OS2), FC/UPC-LC/UPC, одинарного исполнения (Simplex), LSZH, 7 м	
FPC09-FCU-LCU-C1L-10M	ITK Оптический коммутационный переходной шнур (патч-корд), для одномодового кабеля (SM), 9/125 (OS2), FC/UPC-LC/UPC, одинарного исполнения (Simplex), LSZH, 10 м	

Продолжение таблицы 4

FPC09-FCU-LCU-C1L-15M	ITK Оптический коммутационный переходной шнур (патч-корд), для одномодового кабеля (SM), 9/125 (OS2), FC/UPC-LC/UPC, одинарного исполнения (Simplex), LSZH, 15 м	
FPC09-FCU-LCU-C1L-20M	ITK Оптический коммутационный переходной шнур (патч-корд), для одномодового кабеля (SM), 9/125 (OS2), FC/UPC-LC/UPC, одинарного исполнения (Simplex), LSZH, 20 м	
FPC09-FCU-LCU-C1L-25M	ITK Оптический коммутационный переходной шнур (патч-корд), для одномодового кабеля (SM), 9/125 (OS2), FC/UPC-LC/UPC, одинарного исполнения (Simplex), LSZH, 25 м	
FPC09-FCU-LCU-C1L-30M	ITK Оптический коммутационный переходной шнур (патч-корд), для одномодового кабеля (SM), 9/125 (OS2), FC/UPC-LC/UPC, одинарного исполнения (Simplex), LSZH, 30 м	
FPC09-FCU-LCU-C1L-50M	ITK Оптический коммутационный переходной шнур (патч-корд), для одномодового кабеля (SM), 9/125 (OS2), FC/UPC-LC/UPC, одинарного исполнения (Simplex), LSZH, 50 м	
FPC09-FCU-LCU-C1L-70M	ITK Оптический коммутационный переходной шнур (патч-корд), для одномодового кабеля (SM), 9/125 (OS2), FC/UPC-LC/UPC, одинарного исполнения (Simplex), LSZH, 70 м	
FPC09-FCU-LCU-C1L-100M	ITK Оптический коммутационный переходной шнур (патч-корд), для одномодового кабеля (SM), 9/125 (OS2), FC/UPC-LC/UPC, одинарного исполнения (Simplex), LSZH, 100 м	
FPC09-FCU-LCU-C2L-1M	ITK Оптический коммутационный переходной шнур (патч-корд), для одномодового кабеля (SM), 9/125 (OS2), FC/UPC-LC/UPC, двойного исполнения (Duplex), LSZH, 1 м	
FPC09-FCU-LCU-C2L-2M	ITK Оптический коммутационный переходной шнур (патч-корд), для одномодового кабеля (SM), 9/125 (OS2), FC/UPC-LC/UPC, двойного исполнения (Duplex), LSZH, 2 м	
FPC09-FCU-LCU-C2L-3M	ITK Оптический коммутационный переходной шнур (патч-корд), для одномодового кабеля (SM), 9/125 (OS2), FC/UPC-LC/UPC, двойного исполнения (Duplex), LSZH, 3 м	
FPC09-FCU-LCU-C2L-5M	ITK Оптический коммутационный переходной шнур (патч-корд), для одномодового кабеля (SM), 9/125 (OS2), FC/UPC-LC/UPC, двойного исполнения (Duplex), LSZH, 5 м	
FPC09-FCU-LCU-C2L-7M	ITK Оптический коммутационный переходной шнур (патч-корд), для одномодового кабеля (SM), 9/125 (OS2), FC/UPC-LC/UPC, двойного исполнения (Duplex), LSZH, 7 м	

Продолжение таблицы 4

FPC09-FCU-LCU-C2L-10M	ITK Оптический коммутационный переходной шнур (патч-корд), для одномодового кабеля (SM), 9/125 (OS2), FC/UPC-LC/UPC, двойного исполнения (Duplex), LSZH, 10 м	
FPC09-FCU-LCU-C2L-15M	ITK Оптический коммутационный переходной шнур (патч-корд), для одномодового кабеля (SM), 9/125 (OS2), FC/UPC-LC/UPC, двойного исполнения (Duplex), LSZH, 15 м	
FPC09-FCU-LCU-C2L-20M	ITK Оптический коммутационный переходной шнур (патч-корд), для одномодового кабеля (SM), 9/125 (OS2), FC/UPC-LC/UPC, двойного исполнения (Duplex), LSZH, 20 м	
FPC09-FCU-LCU-C2L-25M	ITK Оптический коммутационный переходной шнур (патч-корд), для одномодового кабеля (SM), 9/125 (OS2), FC/UPC-LC/UPC, двойного исполнения (Duplex), LSZH, 25 м	
FPC09-FCU-LCU-C2L-30M	ITK Оптический коммутационный переходной шнур (патч-корд), для одномодового кабеля (SM), 9/125 (OS2), FC/UPC-LC/UPC, двойного исполнения (Duplex), LSZH, 30 м	
FPC09-FCU-LCU-C2L-50M	ITK Оптический коммутационный переходной шнур (патч-корд), для одномодового кабеля (SM), 9/125 (OS2), FC/UPC-LC/UPC, двойного исполнения (Duplex), LSZH, 50 м	
FPC09-FCU-LCU-C2L-70M	ITK Оптический коммутационный переходной шнур (патч-корд), для одномодового кабеля (SM), 9/125 (OS2), FC/UPC-LC/UPC, двойного исполнения (Duplex), LSZH, 70 м	
FPC09-FCU-LCU-C2L-100M	ITK Оптический коммутационный переходной шнур (патч-корд), для одномодового кабеля (SM), 9/125 (OS2), FC/UPC-LC/UPC, двойного исполнения (Duplex), LSZH, 100 м	
FPC09-SCU-SCA-C1L-1M	ITK Оптический коммутационный переходной шнур (патч-корд), для одномодового кабеля (SM), 9/125 (OS2), SC/UPC-SC/APC, одинарного исполнения (Simplex), LSZH, 1 м	
FPC09-SCU-SCA-C1L-2M	ITK Оптический коммутационный переходной шнур (патч-корд), для одномодового кабеля (SM), 9/125 (OS2), SC/UPC-SC/APC, одинарного исполнения (Simplex), LSZH, 2 м	
FPC09-SCU-SCA-C1L-3M	ITK Оптический коммутационный переходной шнур (патч-корд), для одномодового кабеля (SM), 9/125 (OS2), SC/UPC-SC/APC, одинарного исполнения (Simplex), LSZH, 3 м	
FPC09-SCU-SCA-C1L-5M	ITK Оптический коммутационный переходной шнур (патч-корд), для одномодового кабеля (SM), 9/125 (OS2), SC/UPC-SC/APC, одинарного исполнения (Simplex), LSZH, 5 м	

Продолжение таблицы 4

FPC09-SCU-SCA-C1L-7M	ITK Оптический коммутационный переходной шнур (патч-корд), для одномодового кабеля (SM), 9/125 (OS2), SC/UPC-SC/APC, одинарного исполнения (Simplex), LSZH, 7 м	
FPC09-SCU-SCA-C1L-10M	ITK Оптический коммутационный переходной шнур (патч-корд), для одномодового кабеля (SM), 9/125 (OS2), SC/UPC-SC/APC, одинарного исполнения (Simplex), LSZH, 10 м	
FPC09-SCU-SCA-C1L-15M	ITK Оптический коммутационный переходной шнур (патч-корд), для одномодового кабеля (SM), 9/125 (OS2), SC/UPC-SC/APC, одинарного исполнения (Simplex), LSZH, 15 м	
FPC09-SCU-SCA-C1L-20M	ITK Оптический коммутационный переходной шнур (патч-корд), для одномодового кабеля (SM), 9/125 (OS2), SC/UPC-SC/APC, одинарного исполнения (Simplex), LSZH, 20 м	
FPC09-SCU-SCA-C1L-25M	ITK Оптический коммутационный переходной шнур (патч-корд), для одномодового кабеля (SM), 9/125 (OS2), SC/UPC-SC/APC, одинарного исполнения (Simplex), LSZH, 25 м	
FPC09-SCU-SCA-C1L-30M	ITK Оптический коммутационный переходной шнур (патч-корд), для одномодового кабеля (SM), 9/125 (OS2), SC/UPC-SC/APC, одинарного исполнения (Simplex), LSZH, 30 м	
FPC09-SCU-SCA-C1L-50M	ITK Оптический коммутационный переходной шнур (патч-корд), для одномодового кабеля (SM), 9/125 (OS2), SC/UPC-SC/APC, одинарного исполнения (Simplex), LSZH, 50 м	
FPC09-SCU-SCA-C1L-70M	ITK Оптический коммутационный переходной шнур (патч-корд), для одномодового кабеля (SM), 9/125 (OS2), SC/UPC-SC/APC, одинарного исполнения (Simplex), LSZH, 70 м	
FPC09-SCU-SCA-C1L-100M	ITK Оптический коммутационный переходной шнур (патч-корд), для одномодового кабеля (SM), 9/125 (OS2), SC/UPC-SC/APC, одинарного исполнения (Simplex), LSZH, 100 м	
FPC09-SCA-LCA-C2L-1M	ITK Оптический коммутационный переходной шнур (патч-корд), для одномодового кабеля (SM), 9/125 (OS2), SC/APC-LC/APC, двойного исполнения (Duplex), LSZH, 1 м	
FPC09-SCA-LCA-C2L-2M	ITK Оптический коммутационный переходной шнур (патч-корд), для одномодового кабеля (SM), 9/125 (OS2), SC/APC-LC/APC, двойного исполнения (Duplex), LSZH, 2 м	
FPC09-SCA-LCA-C2L-3M	ITK Оптический коммутационный переходной шнур (патч-корд), для одномодового кабеля (SM), 9/125 (OS2), SC/APC-LC/APC, двойного исполнения (Duplex), LSZH, 3 м	

Продолжение таблицы 4

FPC09-SCA-LCA-C2L-5M	ITK Оптический коммутационный переходной шнур (патч-корд), для одномодового кабеля (SM), 9/125 (OS2), SC/APC-LC/APC, двойного исполнения (Duplex), LSZH, 5 м	
FPC09-SCA-LCA-C2L-7M	ITK Оптический коммутационный переходной шнур (патч-корд), для одномодового кабеля (SM), 9/125 (OS2), SC/APC-LC/APC, двойного исполнения (Duplex), LSZH, 7 м	
FPC09-SCA-LCA-C2L-10M	ITK Оптический коммутационный переходной шнур (патч-корд), для одномодового кабеля (SM), 9/125 (OS2), SC/APC-LC/APC, двойного исполнения (Duplex), LSZH, 10 м	
FPC09-SCA-LCA-C2L-15M	ITK Оптический коммутационный переходной шнур (патч-корд), для одномодового кабеля (SM), 9/125 (OS2), SC/APC-LC/APC, двойного исполнения (Duplex), LSZH, 15 м	
FPC09-SCA-LCA-C2L-20M	ITK Оптический коммутационный переходной шнур (патч-корд), для одномодового кабеля (SM), 9/125 (OS2), SC/APC-LC/APC, двойного исполнения (Duplex), LSZH, 20 м	
FPC09-SCA-LCA-C2L-25M	ITK Оптический коммутационный переходной шнур (патч-корд), для одномодового кабеля (SM), 9/125 (OS2), SC/APC-LC/APC, двойного исполнения (Duplex), LSZH, 25 м	
FPC09-SCA-LCA-C2L-30M	ITK Оптический коммутационный переходной шнур (патч-корд), для одномодового кабеля (SM), 9/125 (OS2), SC/APC-LC/APC, двойного исполнения (Duplex), LSZH, 30 м	
FPC09-SCA-LCA-C2L-50M	ITK Оптический коммутационный переходной шнур (патч-корд), для одномодового кабеля (SM), 9/125 (OS2), SC/APC-LC/APC, двойного исполнения (Duplex), LSZH, 50 м	
FPC09-SCA-LCA-C2L-70M	ITK Оптический коммутационный переходной шнур (патч-корд), для одномодового кабеля (SM), 9/125 (OS2), SC/APC-LC/APC, двойного исполнения (Duplex), LSZH, 70 м	
FPC09-SCA-LCA-C2L-100M	ITK Оптический коммутационный переходной шнур (патч-корд), для одномодового кабеля (SM), 9/125 (OS2), SC/APC-LC/APC, двойного исполнения (Duplex), LSZH, 100 м	

Таблица 5 – Оптические патч-корды из многомодового кабеля 50/125, оконцованные с двух сторон одинаковыми коннекторами типа SC, LC, FC, ST с полировкой UPC или APC

Артикул	Наименование продукции IEK	Наименование продукции у производителя
FPC50-SCU-SCU-C2L-1M	ITK Оптический коммутационный соединительный шнур (патч-корд), для многомодового кабеля (MM), 50/125 (OM2), SC/UPC-SC/UPC, двойного исполнения (Duplex), LSZH, 1 м	
FPC50-SCU-SCU-C2L-2M	ITK Оптический коммутационный соединительный шнур (патч-корд), для многомодового кабеля (MM), 50/125 (OM2), SC/UPC-SC/UPC, двойного исполнения (Duplex), LSZH, 2 м	
FPC50-SCU-SCU-C2L-3M	ITK Оптический коммутационный соединительный шнур (патч-корд), для многомодового кабеля (MM), 50/125 (OM2), SC/UPC-SC/UPC, двойного исполнения (Duplex), LSZH, 3 м	
FPC50-SCU-SCU-C2L-5M	ITK Оптический коммутационный соединительный шнур (патч-корд), для многомодового кабеля (MM), 50/125 (OM2), SC/UPC-SC/UPC, двойного исполнения (Duplex), LSZH, 5 м	
FPC50-SCU-SCU-C2L-10M	ITK Оптический коммутационный соединительный шнур (патч-корд), для многомодового кабеля (MM), 50/125 (OM2), SC/UPC-SC/UPC, двойного исполнения (Duplex), LSZH, 10 м	
FPC50-SCU-SCU-C2L-15M	ITK Оптический коммутационный соединительный шнур (патч-корд), для многомодового кабеля (MM), 50/125 (OM2), SC/UPC-SC/UPC, двойного исполнения (Duplex), LSZH, 15 м	
FPC50-SCU-SCU-C2L-20M	ITK Оптический коммутационный соединительный шнур (патч-корд), для многомодового кабеля (MM), 50/125 (OM2), SC/UPC-SC/UPC, двойного исполнения (Duplex), LSZH, 20 м	
FPC50-SCU-SCU-C2L-25M	ITK Оптический коммутационный соединительный шнур (патч-корд), для многомодового кабеля (MM), 50/125 (OM2), SC/UPC-SC/UPC, двойного исполнения (Duplex), LSZH, 25 м	
FPC50-SCU-SCU-C2L-30M	ITK Оптический коммутационный соединительный шнур (патч-корд), для многомодового кабеля (MM), 50/125 (OM2), SC/UPC-SC/UPC, двойного исполнения (Duplex), LSZH, 30 м	
FPC50-SCU-SCU-C2L-50M	ITK Оптический коммутационный соединительный шнур (патч-корд), для многомодового кабеля (MM), 50/125 (OM2), SC/UPC-SC/UPC, двойного исполнения (Duplex), LSZH, 50 м	
FPC50-SCU-SCU-C2L-70M	ITK Оптический коммутационный соединительный шнур (патч-корд), для многомодового кабеля (MM), 50/125 (OM2), SC/UPC-SC/UPC, двойного исполнения (Duplex), LSZH, 70 м	

Продолжение таблицы 5

FPC50-SCU-SCU-C2L-100M	ITK Оптический коммутационный соединительный шнур (патч-корд), для многомодового кабеля (MM), 50/125 (OM2), SC/UPC-SC/UPC, двойного исполнения (Duplex), LSZH, 100 м	
FPC5003-SCU-SCU-C2L-1M	ITK Оптический коммутационный соединительный шнур (патч-корд), для многомодового кабеля (MM), 50/125 (OM3), SC/UPC-SC/UPC, двойного исполнения (Duplex), LSZH, 1 м	
FPC5003-SCU-SCU-C2L-2M	ITK Оптический коммутационный соединительный шнур (патч-корд), для многомодового кабеля (MM), 50/125 (OM3), SC/UPC-SC/UPC, двойного исполнения (Duplex), LSZH, 2 м	
FPC5003-SCU-SCU-C2L-3M	ITK Оптический коммутационный соединительный шнур (патч-корд), для многомодового кабеля (MM), 50/125 (OM3), SC/UPC-SC/UPC, двойного исполнения (Duplex), LSZH, 3 м	
FPC5003-SCU-SCU-C2L-5M	ITK Оптический коммутационный соединительный шнур (патч-корд), для многомодового кабеля (MM), 50/125 (OM3), SC/UPC-SC/UPC, двойного исполнения (Duplex), LSZH, 5 м	
FPC5003-SCU-SCU-C2L-10M	ITK Оптический коммутационный соединительный шнур (патч-корд), для многомодового кабеля (MM), 50/125 (OM3), SC/UPC-SC/UPC, двойного исполнения (Duplex), LSZH, 10 м	
FPC5003-SCU-SCU-C2L-15M	ITK Оптический коммутационный соединительный шнур (патч-корд), для многомодового кабеля (MM), 50/125 (OM3), SC/UPC-SC/UPC, двойного исполнения (Duplex), LSZH, 15 м	
FPC5003-SCU-SCU-C2L-20M	ITK Оптический коммутационный соединительный шнур (патч-корд), для многомодового кабеля (MM), 50/125 (OM3), SC/UPC-SC/UPC, двойного исполнения (Duplex), LSZH, 20 м	
FPC5003-SCU-SCU-C2L-25M	ITK Оптический коммутационный соединительный шнур (патч-корд), для многомодового кабеля (MM), 50/125 (OM3), SC/UPC-SC/UPC, двойного исполнения (Duplex), LSZH, 25 м	
FPC5003-SCU-SCU-C2L-30M	ITK Оптический коммутационный соединительный шнур (патч-корд), для многомодового кабеля (MM), 50/125 (OM3), SC/UPC-SC/UPC, двойного исполнения (Duplex), LSZH, 30 м	
FPC5003-SCU-SCU-C2L-50M	ITK Оптический коммутационный соединительный шнур (патч-корд), для многомодового кабеля (MM), 50/125 (OM3), SC/UPC-SC/UPC, двойного исполнения (Duplex), LSZH, 50 м	
FPC5003-SCU-SCU-C2L-70M	ITK Оптический коммутационный соединительный шнур (патч-корд), для многомодового кабеля (MM), 50/125 (OM3), SC/UPC-SC/UPC, двойного исполнения (Duplex), LSZH, 70 м	

Продолжение таблицы 5

FPC5003-SCU-SCU-C2L-100M	ITK Оптический коммутационный соединительный шнур (патч-корд), для многомодового кабеля (MM), 50/125 (OM3), SC/UPC-SC/UPC, двойного исполнения (Duplex), LSZH, 100 м	
FPC5004-SCU-SCU-C2L-1M	ITK Оптический коммутационный соединительный шнур (патч-корд), для многомодового кабеля (MM), 50/125 (OM4), SC/UPC-SC/UPC, двойного исполнения (Duplex), LSZH, 1 м	
FPC5004-SCU-SCU-C2L-2M	ITK Оптический коммутационный соединительный шнур (патч-корд), для многомодового кабеля (MM), 50/125 (OM4), SC/UPC-SC/UPC, двойного исполнения (Duplex), LSZH, 2 м	
FPC5004-SCU-SCU-C2L-3M	ITK Оптический коммутационный соединительный шнур (патч-корд), для многомодового кабеля (MM), 50/125 (OM4), SC/UPC-SC/UPC, двойного исполнения (Duplex), LSZH, 3 м	
FPC5004-SCU-SCU-C2L-5M	ITK Оптический коммутационный соединительный шнур (патч-корд), для многомодового кабеля (MM), 50/125 (OM4), SC/UPC-SC/UPC, двойного исполнения (Duplex), LSZH, 5 м	
FPC5004-SCU-SCU-C2L-10M	ITK Оптический коммутационный соединительный шнур (патч-корд), для многомодового кабеля (MM), 50/125 (OM4), SC/UPC-SC/UPC, двойного исполнения (Duplex), LSZH, 10 м	
FPC5004-SCU-SCU-C2L-15M	ITK Оптический коммутационный соединительный шнур (патч-корд), для многомодового кабеля (MM), 50/125 (OM4), SC/UPC-SC/UPC, двойного исполнения (Duplex), LSZH, 15 м	
FPC5004-SCU-SCU-C2L-20M	ITK Оптический коммутационный соединительный шнур (патч-корд), для многомодового кабеля (MM), 50/125 (OM4), SC/UPC-SC/UPC, двойного исполнения (Duplex), LSZH, 20 м	
FPC5004-SCU-SCU-C2L-25M	ITK Оптический коммутационный соединительный шнур (патч-корд), для многомодового кабеля (MM), 50/125 (OM4), SC/UPC-SC/UPC, двойного исполнения (Duplex), LSZH, 25 м	
FPC5004-SCU-SCU-C2L-30M	ITK Оптический коммутационный соединительный шнур (патч-корд), для многомодового кабеля (MM), 50/125 (OM4), SC/UPC-SC/UPC, двойного исполнения (Duplex), LSZH, 30 м	
FPC5004-SCU-SCU-C2L-50M	ITK Оптический коммутационный соединительный шнур (патч-корд), для многомодового кабеля (MM), 50/125 (OM4), SC/UPC-SC/UPC, двойного исполнения (Duplex), LSZH, 50 м	
FPC5004-SCU-SCU-C2L-70M	ITK Оптический коммутационный соединительный шнур (патч-корд), для многомодового кабеля (MM), 50/125 (OM4), SC/UPC-SC/UPC, двойного исполнения (Duplex), LSZH, 70 м	

Продолжение таблицы 5

FPC5004-SCU-SCU-C2L-100M	ITK Оптический коммутационный соединительный шнур (патч-корд), для многомодового кабеля (MM), 50/125 (OM4), SC/UPC-SC/UPC, двойного исполнения (Duplex), LSZH, 100 м	
FPC50-LCU-LCU-C2L-1M	ITK Оптический коммутационный соединительный шнур (патч-корд), для многомодового кабеля (MM), 50/125 (OM2), LC/UPC-LC/UPC, двойного исполнения (Duplex), LSZH, 1 м	
FPC50-LCU-LCU-C2L-2M	ITK Оптический коммутационный соединительный шнур (патч-корд), для многомодового кабеля (MM), 50/125 (OM2), LC/UPC-LC/UPC, двойного исполнения (Duplex), LSZH, 2 м	
FPC50-LCU-LCU-C2L-3M	ITK Оптический коммутационный соединительный шнур (патч-корд), для многомодового кабеля (MM), 50/125 (OM2), LC/UPC-LC/UPC, двойного исполнения (Duplex), LSZH, 3 м	
FPC50-LCU-LCU-C2L-5M	ITK Оптический коммутационный соединительный шнур (патч-корд), для многомодового кабеля (MM), 50/125 (OM2), LC/UPC-LC/UPC, двойного исполнения (Duplex), LSZH, 5 м	
FPC50-LCU-LCU-C2L-10M	ITK Оптический коммутационный соединительный шнур (патч-корд), для многомодового кабеля (MM), 50/125 (OM2), LC/UPC-LC/UPC, двойного исполнения (Duplex), LSZH, 10 м	
FPC50-LCU-LCU-C2L-15M	ITK Оптический коммутационный соединительный шнур (патч-корд), для многомодового кабеля (MM), 50/125 (OM2), LC/UPC-LC/UPC, двойного исполнения (Duplex), LSZH, 15 м	
FPC50-LCU-LCU-C2L-20M	ITK Оптический коммутационный соединительный шнур (патч-корд), для многомодового кабеля (MM), 50/125 (OM2), LC/UPC-LC/UPC, двойного исполнения (Duplex), LSZH, 20 м	
FPC50-LCU-LCU-C2L-25M	ITK Оптический коммутационный соединительный шнур (патч-корд), для многомодового кабеля (MM), 50/125 (OM2), LC/UPC-LC/UPC, двойного исполнения (Duplex), LSZH, 25 м	
FPC50-LCU-LCU-C2L-30M	ITK Оптический коммутационный соединительный шнур (патч-корд), для многомодового кабеля (MM), 50/125 (OM2), LC/UPC-LC/UPC, двойного исполнения (Duplex), LSZH, 30 м	
FPC50-LCU-LCU-C2L-50M	ITK Оптический коммутационный соединительный шнур (патч-корд), для многомодового кабеля (MM), 50/125 (OM2), LC/UPC-LC/UPC, двойного исполнения (Duplex), LSZH, 50м	
FPC50-LCU-LCU-C2L-70M	ITK Оптический коммутационный соединительный шнур (патч-корд), для многомодового кабеля (MM), 50/125 (OM2), LC/UPC-LC/UPC, двойного исполнения (Duplex), LSZH, 70м	

Продолжение таблицы 5

FPC50-LCU-LCU-C2L-100M	ITK Оптический коммутационный соединительный шнур (патч-корд), для многомодового кабеля (MM), 50/125 (OM2), LC/UPC-LC/UPC, двойного исполнения (Duplex), LSZH, 100м	
FPC5003-LCU-LCU-C2L-1M	ITK Оптический коммутационный соединительный шнур (патч-корд), для многомодового кабеля (MM), 50/125 (OM3), LC/UPC-LC/UPC, двойного исполнения (Duplex), LSZH, 1 м	
FPC5003-LCU-LCU-C2L-2M	ITK Оптический коммутационный соединительный шнур (патч-корд), для многомодового кабеля (MM), 50/125 (OM3), LC/UPC-LC/UPC, двойного исполнения (Duplex), LSZH, 2 м	
FPC5003-LCU-LCU-C2L-3M	ITK Оптический коммутационный соединительный шнур (патч-корд), для многомодового кабеля (MM), 50/125 (OM3), LC/UPC-LC/UPC, двойного исполнения (Duplex), LSZH, 3 м	
FPC5003-LCU-LCU-C2L-5M	ITK Оптический коммутационный соединительный шнур (патч-корд), для многомодового кабеля (MM), 50/125 (OM3), LC/UPC-LC/UPC, двойного исполнения (Duplex), LSZH, 5 м	
FPC5003-LCU-LCU-C2L-10M	ITK Оптический коммутационный соединительный шнур (патч-корд), для многомодового кабеля (MM), 50/125 (OM3), LC/UPC-LC/UPC, двойного исполнения (Duplex), LSZH, 10 м	
FPC5003-LCU-LCU-C2L-15M	ITK Оптический коммутационный соединительный шнур (патч-корд), для многомодового кабеля (MM), 50/125 (OM3), LC/UPC-LC/UPC, двойного исполнения (Duplex), LSZH, 15 м	
FPC5003-LCU-LCU-C2L-20M	ITK Оптический коммутационный соединительный шнур (патч-корд), для многомодового кабеля (MM), 50/125 (OM3), LC/UPC-LC/UPC, двойного исполнения (Duplex), LSZH, 20 м	
FPC5003-LCU-LCU-C2L-25M	ITK Оптический коммутационный соединительный шнур (патч-корд), для многомодового кабеля (MM), 50/125 (OM3), LC/UPC-LC/UPC, двойного исполнения (Duplex), LSZH, 25 м	
FPC5003-LCU-LCU-C2L-30M	ITK Оптический коммутационный соединительный шнур (патч-корд), для многомодового кабеля (MM), 50/125 (OM3), LC/UPC-LC/UPC, двойного исполнения (Duplex), LSZH, 30 м	
FPC5003-LCU-LCU-C2L-50M	ITK Оптический коммутационный соединительный шнур (патч-корд), для многомодового кабеля (MM), 50/125 (OM3), LC/UPC-LC/UPC, двойного исполнения (Duplex), LSZH, 50 м	
FPC5003-LCU-LCU-C2L-70M	ITK Оптический коммутационный соединительный шнур (патч-корд), для многомодового кабеля (MM), 50/125 (OM3), LC/UPC-LC/UPC, двойного исполнения (Duplex), LSZH, 70 м	

Продолжение таблицы 5

FPC5003-LCU-LCU-C2L-100M	ITK Оптический коммутационный соединительный шнур (патч-корд), для многомодового кабеля (MM), 50/125 (OM3), LC/UPC-LC/UPC, двойного исполнения (Duplex), LSZH, 100 м	
FPC5004-LCU-LCU-C2L-1M	ITK Оптический коммутационный соединительный шнур (патч-корд), для многомодового кабеля (MM), 50/125 (OM4), LC/UPC-LC/UPC, двойного исполнения (Duplex), LSZH, 1 м	
FPC5004-LCU-LCU-C2L-2M	ITK Оптический коммутационный соединительный шнур (патч-корд), для многомодового кабеля (MM), 50/125 (OM4), LC/UPC-LC/UPC, двойного исполнения (Duplex), LSZH, 2 м	
FPC5004-LCU-LCU-C2L-3M	ITK Оптический коммутационный соединительный шнур (патч-корд), для многомодового кабеля (MM), 50/125 (OM4), LC/UPC-LC/UPC, двойного исполнения (Duplex), LSZH, 3 м	
FPC5004-LCU-LCU-C2L-5M	ITK Оптический коммутационный соединительный шнур (патч-корд), для многомодового кабеля (MM), 50/125 (OM4), LC/UPC-LC/UPC, двойного исполнения (Duplex), LSZH, 5 м	
FPC5004-LCU-LCU-C2L-10M	ITK Оптический коммутационный соединительный шнур (патч-корд), для многомодового кабеля (MM), 50/125 (OM4), LC/UPC-LC/UPC, двойного исполнения (Duplex), LSZH, 10 м	
FPC5004-LCU-LCU-C2L-15M	ITK Оптический коммутационный соединительный шнур (патч-корд), для многомодового кабеля (MM), 50/125 (OM4), LC/UPC-LC/UPC, двойного исполнения (Duplex), LSZH, 15 м	
FPC5004-LCU-LCU-C2L-20M	ITK Оптический коммутационный соединительный шнур (патч-корд), для многомодового кабеля (MM), 50/125 (OM4), LC/UPC-LC/UPC, двойного исполнения (Duplex), LSZH, 20 м	
FPC5004-LCU-LCU-C2L-25M	ITK Оптический коммутационный соединительный шнур (патч-корд), для многомодового кабеля (MM), 50/125 (OM4), LC/UPC-LC/UPC, двойного исполнения (Duplex), LSZH, 25 м	
FPC5004-LCU-LCU-C2L-30M	ITK Оптический коммутационный соединительный шнур (патч-корд), для многомодового кабеля (MM), 50/125 (OM4), LC/UPC-LC/UPC, двойного исполнения (Duplex), LSZH, 30 м	
FPC5004-LCU-LCU-C2L-50M	ITK Оптический коммутационный соединительный шнур (патч-корд), для многомодового кабеля (MM), 50/125 (OM4), LC/UPC-LC/UPC, двойного исполнения (Duplex), LSZH, 50 м	
FPC5004-LCU-LCU-C2L-70M	ITK Оптический коммутационный соединительный шнур (патч-корд), для многомодового кабеля (MM), 50/125 (OM4), LC/UPC-LC/UPC, двойного исполнения (Duplex), LSZH, 70 м	

FPC5004-LCU-LCU-C2L-100M	ITK Оптический коммутационный соединительный шнур (патч-корд), для многомодового кабеля (MM), 50/125 (OM4), LC/UPC-LC/UPC, двойного исполнения (Duplex), LSZH, 100 м	
FPC50-FCU-FCU-C2L-1M	ITK Оптический коммутационный соединительный шнур (патч-корд), для многомодового кабеля (MM), 50/125 (OM2), FC/UPC-FC/UPC, двойного исполнения (Duplex), LSZH, 1 м	
FPC50-FCU-FCU-C2L-2M	ITK Оптический коммутационный соединительный шнур (патч-корд), для многомодового кабеля (MM), 50/125 (OM2), FC/UPC-FC/UPC, двойного исполнения (Duplex), LSZH, 2 м	
FPC50-FCU-FCU-C2L-3M	ITK Оптический коммутационный соединительный шнур (патч-корд), для многомодового кабеля (MM), 50/125 (OM2), FC/UPC-FC/UPC, двойного исполнения (Duplex), LSZH, 3 м	
FPC50-FCU-FCU-C2L-5M	ITK Оптический коммутационный соединительный шнур (патч-корд), для многомодового кабеля (MM), 50/125 (OM2), FC/UPC-FC/UPC, двойного исполнения (Duplex), LSZH, 5 м	
FPC50-FCU-FCU-C2L-10M	ITK Оптический коммутационный соединительный шнур (патч-корд), для многомодового кабеля (MM), 50/125 (OM2), FC/UPC-FC/UPC, двойного исполнения (Duplex), LSZH, 10 м	
FPC50-FCU-FCU-C2L-15M	ITK Оптический коммутационный соединительный шнур (патч-корд), для многомодового кабеля (MM), 50/125 (OM2), FC/UPC-FC/UPC, двойного исполнения (Duplex), LSZH, 15 м	
FPC50-FCU-FCU-C2L-20M	ITK Оптический коммутационный соединительный шнур (патч-корд), для многомодового кабеля (MM), 50/125 (OM2), FC/UPC-FC/UPC, двойного исполнения (Duplex), LSZH,20 м	
FPC50-FCU-FCU-C2L-25M	ITK Оптический коммутационный соединительный шнур (патч-корд), для многомодового кабеля (MM), 50/125 (OM2), FC/UPC-FC/UPC, двойного исполнения (Duplex), LSZH,25 м	
FPC50-FCU-FCU-C2L-30M	ITK Оптический коммутационный соединительный шнур (патч-корд), для многомодового кабеля (MM), 50/125 (OM2), FC/UPC-FC/UPC, двойного исполнения (Duplex), LSZH,30 м	
FPC50-FCU-FCU-C2L-50M	ITK Оптический коммутационный соединительный шнур (патч-корд), для многомодового кабеля (MM), 50/125 (OM2), FC/UPC-FC/UPC, двойного исполнения (Duplex), LSZH,50 м	
FPC50-FCU-FCU-C2L-70M	ITK Оптический коммутационный соединительный шнур (патч-корд), для многомодового кабеля (MM), 50/125 (OM2), FC/UPC-FC/UPC, двойного исполнения (Duplex), LSZH,70 м	
FPC50-FCU-FCU-C2L-100M	ITK Оптический коммутационный соединительный шнур (патч-корд), для многомодового кабеля (MM), 50/125 (OM2), FC/UPC-FC/UPC, двойного исполнения (Duplex), LSZH,100 м	

Продолжение таблицы 5

FPC5003-FCU-FCU-C2L-1M	ITK Оптический коммутационный соединительный шнур (патч-корд), для многомодового кабеля (MM), 50/125 (OM3), FC/UPC-FC/UPC, двойного исполнения (Duplex), LSZH, 1 м	
FPC5003-FCU-FCU-C2L-2M	ITK Оптический коммутационный соединительный шнур (патч-корд), для многомодового кабеля (MM), 50/125 (OM3), FC/UPC-FC/UPC, двойного исполнения (Duplex), LSZH, 2 м	
FPC5003-FCU-FCU-C2L-3M	ITK Оптический коммутационный соединительный шнур (патч-корд), для многомодового кабеля (MM), 50/125 (OM3), FC/UPC-FC/UPC, двойного исполнения (Duplex), LSZH, 3 м	
FPC5003-FCU-FCU-C2L-5M	ITK Оптический коммутационный соединительный шнур (патч-корд), для многомодового кабеля (MM), 50/125 (OM3), FC/UPC-FC/UPC, двойного исполнения (Duplex), LSZH, 5 м	
FPC5003-FCU-FCU-C2L-10M	ITK Оптический коммутационный соединительный шнур (патч-корд), для многомодового кабеля (MM), 50/125 (OM3), FC/UPC-FC/UPC, двойного исполнения (Duplex), LSZH, 10 м	
FPC5003-FCU-FCU-C2L-15M	ITK Оптический коммутационный соединительный шнур (патч-корд), для многомодового кабеля (MM), 50/125 (OM3), FC/UPC-FC/UPC, двойного исполнения (Duplex), LSZH, 15 м	
FPC5003-FCU-FCU-C2L-20M	ITK Оптический коммутационный соединительный шнур (патч-корд), для многомодового кабеля (MM), 50/125 (OM3), FC/UPC-FC/UPC, двойного исполнения (Duplex), LSZH, 20 м	
FPC5003-FCU-FCU-C2L-25M	ITK Оптический коммутационный соединительный шнур (патч-корд), для многомодового кабеля (MM), 50/125 (OM3), FC/UPC-FC/UPC, двойного исполнения (Duplex), LSZH, 25 м	
FPC5003-FCU-FCU-C2L-30M	ITK Оптический коммутационный соединительный шнур (патч-корд), для многомодового кабеля (MM), 50/125 (OM3), FC/UPC-FC/UPC, двойного исполнения (Duplex), LSZH, 30 м	
FPC5003-FCU-FCU-C2L-50M	ITK Оптический коммутационный соединительный шнур (патч-корд), для многомодового кабеля (MM), 50/125 (OM3), FC/UPC-FC/UPC, двойного исполнения (Duplex), LSZH, 50 м	
FPC5003-FCU-FCU-C2L-70M	ITK Оптический коммутационный соединительный шнур (патч-корд), для многомодового кабеля (MM), 50/125 (OM3), FC/UPC-FC/UPC, двойного исполнения (Duplex), LSZH, 70 м	
FPC5003-FCU-FCU-C2L-100M	ITK Оптический коммутационный соединительный шнур (патч-корд), для многомодового кабеля (MM), 50/125 (OM3), FC/UPC-FC/UPC, двойного исполнения (Duplex), LSZH, 100 м	

Продолжение таблицы 5

FPC5004-FCU-FCU-C2L-1M	ITK Оптический коммутационный соединительный шнур (патч-корд), для многомодового кабеля (MM), 50/125 (OM4), FC/UPC-FC/UPC, двойного исполнения (Duplex), LSZH, 1 м	
FPC5004-FCU-FCU-C2L-2M	ITK Оптический коммутационный соединительный шнур (патч-корд), для многомодового кабеля (MM), 50/125 (OM4), FC/UPC-FC/UPC, двойного исполнения (Duplex), LSZH, 2 м	
FPC5004-FCU-FCU-C2L-3M	ITK Оптический коммутационный соединительный шнур (патч-корд), для многомодового кабеля (MM), 50/125 (OM4), FC/UPC-FC/UPC, двойного исполнения (Duplex), LSZH, 3 м	
FPC5004-FCU-FCU-C2L-5M	ITK Оптический коммутационный соединительный шнур (патч-корд), для многомодового кабеля (MM), 50/125 (OM4), FC/UPC-FC/UPC, двойного исполнения (Duplex), LSZH, 5 м	
FPC5004-FCU-FCU-C2L-10M	ITK Оптический коммутационный соединительный шнур (патч-корд), для многомодового кабеля (MM), 50/125 (OM4), FC/UPC-FC/UPC, двойного исполнения (Duplex), LSZH, 10 м	
FPC5004-FCU-FCU-C2L-15M	ITK Оптический коммутационный соединительный шнур (патч-корд), для многомодового кабеля (MM), 50/125 (OM4), FC/UPC-FC/UPC, двойного исполнения (Duplex), LSZH, 15 м	
FPC5004-FCU-FCU-C2L-20M	ITK Оптический коммутационный соединительный шнур (патч-корд), для многомодового кабеля (MM), 50/125 (OM4), FC/UPC-FC/UPC, двойного исполнения (Duplex), LSZH, 20 м	
FPC5004-FCU-FCU-C2L-25M	ITK Оптический коммутационный соединительный шнур (патч-корд), для многомодового кабеля (MM), 50/125 (OM4), FC/UPC-FC/UPC, двойного исполнения (Duplex), LSZH, 25 м	
FPC5004-FCU-FCU-C2L-30M	ITK Оптический коммутационный соединительный шнур (патч-корд), для многомодового кабеля (MM), 50/125 (OM4), FC/UPC-FC/UPC, двойного исполнения (Duplex), LSZH, 30 м	
FPC5004-FCU-FCU-C2L-50M	ITK Оптический коммутационный соединительный шнур (патч-корд), для многомодового кабеля (MM), 50/125 (OM4), FC/UPC-FC/UPC, двойного исполнения (Duplex), LSZH, 50 м	
FPC5004-FCU-FCU-C2L-70M	ITK Оптический коммутационный соединительный шнур (патч-корд), для многомодового кабеля (MM), 50/125 (OM4), FC/UPC-FC/UPC, двойного исполнения (Duplex), LSZH, 70 м	
FPC5004-FCU-FCU-C2L-100M	ITK Оптический коммутационный соединительный шнур (патч-корд), для многомодового кабеля (MM), 50/125 (OM4), FC/UPC-FC/UPC, двойного исполнения (Duplex), LSZH, 100 м	

Таблица 6 – Оптические патч-корды из многомодового кабеля 50/125, оконцованные с двух сторон разными коннекторами типа SC, LC, FC, ST с полировкой UPC или APC

FPC50-SCU-LCU-C2L-1M	ITK Оптический коммутационный соединительный шнур (патч-корд), для многомодового кабеля (MM), 50/125 (OM2), SC/UPC-LC/UPC, двойного исполнения (Duplex), LSZH, 1 м	
FPC50-SCU-LCU-C2L-2M	ITK Оптический коммутационный соединительный шнур (патч-корд), для многомодового кабеля (MM), 50/125 (OM2), SC/UPC-LC/UPC, двойного исполнения (Duplex), LSZH, 2 м	
FPC50-SCU-LCU-C2L-3M	ITK Оптический коммутационный соединительный шнур (патч-корд), для многомодового кабеля (MM), 50/125 (OM2), SC/UPC-LC/UPC, двойного исполнения (Duplex), LSZH, 3 м	
FPC5003-LCU-SCU-C2L-1M	ITK Оптический коммутационный соединительный шнур (патч-корд), для многомодового кабеля (MM), 50/125 (OM3), LC/UPC-SC/UPC, двойного исполнения (Duplex), LSZH, 1 м	
FPC5003-LCU-SCU-C2L-2M	ITK Оптический коммутационный соединительный шнур (патч-корд), для многомодового кабеля (MM), 50/125 (OM3), LC/UPC-SC/UPC, двойного исполнения (Duplex), LSZH, 2 м	
FPC5003-LCU-SCU-C2L-3M	ITK Оптический коммутационный соединительный шнур (патч-корд), для многомодового кабеля (MM), 50/125 (OM3), LC/UPC-SC/UPC, двойного исполнения (Duplex), LSZH, 3 м	
FPC5003-LCU-SCU-C2L-5M	ITK Оптический коммутационный соединительный шнур (патч-корд), для многомодового кабеля (MM), 50/125 (OM3), LC/UPC-SC/UPC, двойного исполнения (Duplex), LSZH, 5 м	
FPC5003-LCU-SCU-C2L-10M	ITK Оптический коммутационный соединительный шнур (патч-корд), для многомодового кабеля (MM), 50/125 (OM3), LC/UPC-SC/UPC, двойного исполнения (Duplex), LSZH, 10 м	
FPC5003-LCU-SCU-C2L-15M	ITK Оптический коммутационный соединительный шнур (патч-корд), для многомодового кабеля (MM), 50/125 (OM3), LC/UPC-SC/UPC, двойного исполнения (Duplex), LSZH, 15 м	
FPC5003-LCU-SCU-C2L-20M	ITK Оптический коммутационный соединительный шнур (патч-корд), для многомодового кабеля (MM), 50/125 (OM3), LC/UPC-SC/UPC, двойного исполнения (Duplex), LSZH, 20 м	
FPC5003-LCU-SCU-C2L-25M	ITK Оптический коммутационный соединительный шнур (патч-корд), для многомодового кабеля (MM), 50/125 (OM3), LC/UPC-SC/UPC, двойного исполнения (Duplex), LSZH, 25 м	
FPC5003-LCU-SCU-C2L-30M	ITK Оптический коммутационный соединительный шнур (патч-корд), для многомодового кабеля (MM), 50/125 (OM3), LC/UPC-SC/UPC, двойного исполнения (Duplex), LSZH, 30 м	

Продолжение таблицы 6

FPC5003-LCU-SCU-C2L-50M	ITK Оптический коммутационный соединительный шнур (патч-корд), для многомодового кабеля (MM), 50/125 (OM3), LC/UPC-SC/UPC, двойного исполнения (Duplex), LSZH, 50 м	
FPC5003-LCU-SCU-C2L-70M	ITK Оптический коммутационный соединительный шнур (патч-корд), для многомодового кабеля (MM), 50/125 (OM3), LC/UPC-SC/UPC, двойного исполнения (Duplex), LSZH, 70 м	
FPC5003-LCU-SCU-C2L-100M	ITK Оптический коммутационный соединительный шнур (патч-корд), для многомодового кабеля (MM), 50/125 (OM3), LC/UPC-SC/UPC, двойного исполнения (Duplex), LSZH, 100 м	
FPC5004-LCU-SCU-C2L-1M	ITK Оптический коммутационный соединительный шнур (патч-корд), для многомодового кабеля (MM), 50/125 (OM4), LC/UPC-SC/UPC, двойного исполнения (Duplex), LSZH, 1 м	
FPC5004-LCU-SCU-C2L-2M	ITK Оптический коммутационный соединительный шнур (патч-корд), для многомодового кабеля (MM), 50/125 (OM4), LC/UPC-SC/UPC, двойного исполнения (Duplex), LSZH, 2 м	
FPC5004-LCU-SCU-C2L-3M	ITK Оптический коммутационный соединительный шнур (патч-корд), для многомодового кабеля (MM), 50/125 (OM4), LC/UPC-SC/UPC, двойного исполнения (Duplex), LSZH, 3 м	
FPC5004-LCU-SCU-C2L-5M	ITK Оптический коммутационный соединительный шнур (патч-корд), для многомодового кабеля (MM), 50/125 (OM4), LC/UPC-SC/UPC, двойного исполнения (Duplex), LSZH, 5 м	
FPC5004-LCU-SCU-C2L-10M	ITK Оптический коммутационный соединительный шнур (патч-корд), для многомодового кабеля (MM), 50/125 (OM4), LC/UPC-SC/UPC, двойного исполнения (Duplex), LSZH, 10 м	
FPC5004-LCU-SCU-C2L-15M	ITK Оптический коммутационный соединительный шнур (патч-корд), для многомодового кабеля (MM), 50/125 (OM4), LC/UPC-SC/UPC, двойного исполнения (Duplex), LSZH, 15 м	
FPC5004-LCU-SCU-C2L-20M	ITK Оптический коммутационный соединительный шнур (патч-корд), для многомодового кабеля (MM), 50/125 (OM4), LC/UPC-SC/UPC, двойного исполнения (Duplex), LSZH, 20 м	
FPC5004-LCU-SCU-C2L-25M	ITK Оптический коммутационный соединительный шнур (патч-корд), для многомодового кабеля (MM), 50/125 (OM4), LC/UPC-SC/UPC, двойного исполнения (Duplex), LSZH, 25 м	
FPC5004-LCU-SCU-C2L-30M	ITK Оптический коммутационный соединительный шнур (патч-корд), для многомодового кабеля (MM), 50/125 (OM4), LC/UPC-SC/UPC, двойного исполнения (Duplex), LSZH, 30 м	

Продолжение таблицы 6

FPC5004-LCU-SCU-C2L-50M	ITK Оптический коммутационный соединительный шнур (патч-корд), для многомодового кабеля (MM), 50/125 (OM4), LC/UPC-SC/UPC, двойного исполнения (Duplex), LSZH, 50 м	
FPC5004-LCU-SCU-C2L-70M	ITK Оптический коммутационный соединительный шнур (патч-корд), для многомодового кабеля (MM), 50/125 (OM4), LC/UPC-SC/UPC, двойного исполнения (Duplex), LSZH, 70 м	
FPC5004-LCU-SCU-C2L-100M	ITK Оптический коммутационный соединительный шнур (патч-корд), для многомодового кабеля (MM), 50/125 (OM4), LC/UPC-SC/UPC, двойного исполнения (Duplex), LSZH, 100 м	
FPC5003-FCU-LCU-C2L-1M	ITK Оптический коммутационный соединительный шнур (патч-корд), для многомодового кабеля (MM), 50/125 (OM3), FC/UPC-LC/UPC, двойного исполнения (Duplex), LSZH, 1 м	
FPC5003-FCU-LCU-C2L-2M	ITK Оптический коммутационный соединительный шнур (патч-корд), для многомодового кабеля (MM), 50/125 (OM3), FC/UPC-LC/UPC, двойного исполнения (Duplex), LSZH, 2 м	
FPC5003-FCU-LCU-C2L-3M	ITK Оптический коммутационный соединительный шнур (патч-корд), для многомодового кабеля (MM), 50/125 (OM3), FC/UPC-LC/UPC, двойного исполнения (Duplex), LSZH, 3 м	
FPC5003-FCU-LCU-C2L-5M	ITK Оптический коммутационный соединительный шнур (патч-корд), для многомодового кабеля (MM), 50/125 (OM3), FC/UPC-LC/UPC, двойного исполнения (Duplex), LSZH, 5 м	
FPC5003-FCU-LCU-C2L-10M	ITK Оптический коммутационный соединительный шнур (патч-корд), для многомодового кабеля (MM), 50/125 (OM3), FC/UPC-LC/UPC, двойного исполнения (Duplex), LSZH, 10 м	
FPC5003-FCU-LCU-C2L-15M	ITK Оптический коммутационный соединительный шнур (патч-корд), для многомодового кабеля (MM), 50/125 (OM3), FC/UPC-LC/UPC, двойного исполнения (Duplex), LSZH, 15 м	
FPC5003-FCU-LCU-C2L-20M	ITK Оптический коммутационный соединительный шнур (патч-корд), для многомодового кабеля (MM), 50/125 (OM3), FC/UPC-LC/UPC, двойного исполнения (Duplex), LSZH, 20 м	
FPC5003-FCU-LCU-C2L-25M	ITK Оптический коммутационный соединительный шнур (патч-корд), для многомодового кабеля (MM), 50/125 (OM3), FC/UPC-LC/UPC, двойного исполнения (Duplex), LSZH, 25 м	
FPC5003-FCU-LCU-C2L-30M	ITK Оптический коммутационный соединительный шнур (патч-корд), для многомодового кабеля (MM), 50/125 (OM3), FC/UPC-LC/UPC, двойного исполнения (Duplex), LSZH, 30 м	

Продолжение таблицы 6

FPC5003-FCU-LCU-C2L-50M	ITK Оптический коммутационный соединительный шнур (патч-корд), для многомодового кабеля (MM), 50/125 (OM3), FC/UPC-LC/UPC, двойного исполнения (Duplex), LSZH, 50 м	
FPC5003-FCU-LCU-C2L-70M	ITK Оптический коммутационный соединительный шнур (патч-корд), для многомодового кабеля (MM), 50/125 (OM3), FC/UPC-LC/UPC, двойного исполнения (Duplex), LSZH, 70 м	
FPC5003-FCU-LCU-C2L-100M	ITK Оптический коммутационный соединительный шнур (патч-корд), для многомодового кабеля (MM), 50/125 (OM3), FC/UPC-LC/UPC, двойного исполнения (Duplex), LSZH, 100 м	
FPC5004-FCU-LCU-C2L-1M	ITK Оптический коммутационный соединительный шнур (патч-корд), для многомодового кабеля (MM), 50/125 (OM4), FC/UPC-LC/UPC, двойного исполнения (Duplex), LSZH, 1 м	
FPC5004-FCU-LCU-C2L-2M	ITK Оптический коммутационный соединительный шнур (патч-корд), для многомодового кабеля (MM), 50/125 (OM4), FC/UPC-LC/UPC, двойного исполнения (Duplex), LSZH, 2 м	
FPC5004-FCU-LCU-C2L-3M	ITK Оптический коммутационный соединительный шнур (патч-корд), для многомодового кабеля (MM), 50/125 (OM4), FC/UPC-LC/UPC, двойного исполнения (Duplex), LSZH, 3 м	
FPC5004-FCU-LCU-C2L-5M	ITK Оптический коммутационный соединительный шнур (патч-корд), для многомодового кабеля (MM), 50/125 (OM4), FC/UPC-LC/UPC, двойного исполнения (Duplex), LSZH, 5 м	
FPC5004-FCU-LCU-C2L-10M	ITK Оптический коммутационный соединительный шнур (патч-корд), для многомодового кабеля (MM), 50/125 (OM4), FC/UPC-LC/UPC, двойного исполнения (Duplex), LSZH, 10 м	
FPC5004-FCU-LCU-C2L-15M	ITK Оптический коммутационный соединительный шнур (патч-корд), для многомодового кабеля (MM), 50/125 (OM4), FC/UPC-LC/UPC, двойного исполнения (Duplex), LSZH, 15 м	
FPC5004-FCU-LCU-C2L-20M	ITK Оптический коммутационный соединительный шнур (патч-корд), для многомодового кабеля (MM), 50/125 (OM4), FC/UPC-LC/UPC, исполнения (Duplex), LSZH, 20 м	
FPC5004-FCU-LCU-C2L-25M	ITK Оптический коммутационный соединительный шнур (патч-корд), для многомодового кабеля (MM), 50/125 (OM4), FC/UPC-LC/UPC, двойного исполнения (Duplex), LSZH, 25 м	
FPC5004-FCU-LCU-C2L-30M	ITK Оптический коммутационный соединительный шнур (патч-корд), для многомодового кабеля (MM), 50/125 (OM4), FC/UPC-LC/UPC, двойного исполнения (Duplex), LSZH, 30 м	

Продолжение таблицы 6

FPC5004-FCU-LCU-C2L-50M	ITK Оптический коммутационный соединительный шнур (патч-корд), для многомодового кабеля (MM), 50/125 (OM4), FC/UPC-LC/UPC, двойного исполнения (Duplex), LSZH, 50 м	
FPC5004-FCU-LCU-C2L-70M	ITK Оптический коммутационный соединительный шнур (патч-корд), для многомодового кабеля (MM), 50/125 (OM4), FC/UPC-LC/UPC, двойного исполнения (Duplex), LSZH, 70 м	
FPC5004-FCU-LCU-C2L-100M	ITK Оптический коммутационный соединительный шнур (патч-корд), для многомодового кабеля (MM), 50/125 (OM4), FC/UPC-LC/UPC, двойного исполнения (Duplex), LSZH, 100 м	
FPC5003-SCU-FCU-C2L-1M	ITK Оптический коммутационный соединительный шнур (патч-корд), для многомодового кабеля (MM), 50/125 (OM3), SC/UPC-FC/UPC, двойного исполнения (Duplex), LSZH, 1 м	
FPC5003-SCU-FCU-C2L-2M	ITK Оптический коммутационный соединительный шнур (патч-корд), для многомодового кабеля (MM), 50/125 (OM3), SC/UPC-FC/UPC, двойного исполнения (Duplex), LSZH, 2 м	
FPC5003-SCU-FCU-C2L-3M	ITK Оптический коммутационный соединительный шнур (патч-корд), для многомодового кабеля (MM), 50/125 (OM3), SC/UPC-FC/UPC, двойного исполнения (Duplex), LSZH, 3 м	
FPC5003-SCU-FCU-C2L-5M	ITK Оптический коммутационный соединительный шнур (патч-корд), для многомодового кабеля (MM), 50/125 (OM3), SC/UPC-FC/UPC, двойного исполнения (Duplex), LSZH, 5 м	
FPC5003-SCU-FCU-C2L-10M	ITK Оптический коммутационный соединительный шнур (патч-корд), для многомодового кабеля (MM), 50/125 (OM3), SC/UPC-FC/UPC, двойного исполнения (Duplex), LSZH, 10 м	
FPC5003-SCU-FCU-C2L-15M	ITK Оптический коммутационный соединительный шнур (патч-корд), для многомодового кабеля (MM), 50/125 (OM3), SC/UPC-FC/UPC, двойного исполнения (Duplex), LSZH, 15 м	
FPC5003-SCU-FCU-C2L-20M	ITK Оптический коммутационный соединительный шнур (патч-корд), для многомодового кабеля (MM), 50/125 (OM3), SC/UPC-FC/UPC, двойного исполнения (Duplex), LSZH, 20 м	
FPC5003-SCU-FCU-C2L-25M	ITK Оптический коммутационный соединительный шнур (патч-корд), для многомодового кабеля (MM), 50/125 (OM3), SC/UPC-FC/UPC, двойного исполнения (Duplex), LSZH, 25 м	
FPC5003-SCU-FCU-C2L-30M	ITK Оптический коммутационный соединительный шнур (патч-корд), для многомодового кабеля (MM), 50/125 (OM3), SC/UPC-FC/UPC, двойного исполнения (Duplex), LSZH, 30 м	

Продолжение таблицы 6

FPC5003-SCU-FCU-C2L-50M	ITK Оптический коммутационный соединительный шнур (патч-корд), для многомодового кабеля (MM), 50/125 (OM3), SC/UPC-FC/UPC, двойного исполнения (Duplex), LSZH, 50 м	
FPC5003-SCU-FCU-C2L-70M	ITK Оптический коммутационный соединительный шнур (патч-корд), для многомодового кабеля (MM), 50/125 (OM3), SC/UPC-FC/UPC, двойного исполнения (Duplex), LSZH, 70 м	
FPC5003-SCU-FCU-C2L-100M	ITK Оптический коммутационный соединительный шнур (патч-корд), для многомодового кабеля (MM), 50/125 (OM3), SC/UPC-FC/UPC, двойного исполнения (Duplex), LSZH, 100 м	
FPC5004-SCU-FCU-C2L-1M	ITK Оптический коммутационный соединительный шнур (патч-корд), для многомодового кабеля (MM), 50/125 (OM4), SC/UPC-FC/UPC, двойного исполнения (Duplex), LSZH, 1м	
FPC5004-SCU-FCU-C2L-2M	ITK Оптический коммутационный соединительный шнур (патч-корд), для многомодового кабеля (MM), 50/125 (OM4), SC/UPC-FC/UPC, двойного исполнения (Duplex), LSZH, 2 м	
FPC5004-SCU-FCU-C2L-3M	ITK Оптический коммутационный соединительный шнур (патч-корд), для многомодового кабеля (MM), 50/125 (OM4), SC/UPC-FC/UPC, двойного исполнения (Duplex), LSZH, 3 м	
FPC5004-SCU-FCU-C2L-5M	ITK Оптический коммутационный соединительный шнур (патч-корд), для многомодового кабеля (MM), 50/125 (OM4), SC/UPC-FC/UPC, двойного исполнения (Duplex), LSZH, 5 м	
FPC5004-SCU-FCU-C2L-10M	ITK Оптический коммутационный соединительный шнур (патч-корд), для многомодового кабеля (MM), 50/125 (OM4), SC/UPC-FC/UPC, двойного исполнения (Duplex), LSZH, 10 м	
FPC5004-SCU-FCU-C2L-15M	ITK Оптический коммутационный соединительный шнур (патч-корд), для многомодового кабеля (MM), 50/125 (OM4), SC/UPC-FC/UPC, двойного исполнения (Duplex), LSZH, 15 м	
FPC5004-SCU-FCU-C2L-20M	ITK Оптический коммутационный соединительный шнур (патч-корд), для многомодового кабеля (MM), 50/125 (OM4), SC/UPC-FC/UPC, двойного исполнения (Duplex), LSZH, 20 м	
FPC5004-SCU-FCU-C2L-25M	ITK Оптический коммутационный соединительный шнур (патч-корд), для многомодового кабеля (MM), 50/125 (OM4), SC/UPC-FC/UPC, двойного исполнения (Duplex), LSZH, 25 м	
FPC5004-SCU-FCU-C2L-30M	ITK Оптический коммутационный соединительный шнур (патч-корд), для многомодового кабеля (MM), 50/125 (OM4), SC/UPC-FC/UPC, двойного исполнения (Duplex), LSZH, 30 м	

Продолжение таблицы 6

FPC5004-SCU-FCU-C2L-50M	ITK Оптический коммутационный соединительный шнур (патч-корд), для многомодового кабеля (MM), 50/125 (OM4), SC/UPC-FC/UPC, двойного исполнения (Duplex), LSZH, 50 м	
FPC5004-SCU-FCU-C2L-70M	ITK Оптический коммутационный соединительный шнур (патч-корд), для многомодового кабеля (MM), 50/125 (OM4), SC/UPC-FC/UPC, двойного исполнения (Duplex), LSZH, 70 м	
FPC5004-SCU-FCU-C2L-100M	ITK Оптический коммутационный соединительный шнур (патч-корд), для многомодового кабеля (MM), 50/125 (OM4), SC/UPC-FC/UPC, двойного исполнения (Duplex), LSZH, 100 м	

Таблица 7 – Кроссы оптические. Аксессуары.

FOBX24-1U-000	ITK 1U Оптический распределительный кросс до 24 портов (без планок, под 8п-3 шт.)	
FOBX48-2U-000	ITK 2U Оптический распределительный кросс до 48 портов (без планок, под 8п-3 шт.)	
FOSK-32	ITK Сплайс-кассета на 32 КДЗС	
FOSK-k	ITK Крышка для сплайс-кассеты	
FOKDZS-60	ITK Комплект для защиты сварки, 60 мм	
FOKDZS-40	ITK Комплект для защиты сварки, 40 мм	
FOBX-P8-FX	ITK Панель для 8-ми оптических адаптеров (FC- или ST- в 19" кросс)	
FOBX-P8-SC	ITK Панель для 8-ми оптических адаптеров (SC- или LC-Duplex в 19" кросс)	
FOBX-P8-SCDX	ITK Панель для 4-х оптических адаптеров (SC-Duplex в 19" кросс)	
FOBX-P8-Z	ITK Заглушка в 19" оптический распределительный кросс	
FOBX-Z-FC	ITK Заглушка FC- или ST- пластик (черный)	
FOBX-Z-SC	ITK Заглушка SC- или LC-Duplex пластик (черный)	
FOBX-Z-SCDX	ITK Заглушка SC-Duplex пластик (черный)	

2 РЕГЛАМЕНТИРУЮЩИЕ ДОКУМЕНТЫ

МСЭ-Т G.650.1	Определения и методы испытаний линейных, детерминированных характеристик одномодового волокна и кабеля
МСЭ-Т G.651.1	Характеристики многомодовых оптоволоконных кабелей 50/125 мкм с градиентным профилем показателя преломления
МСЭ-Т G.652	Характеристики одномодового оптического волокна и кабеля
ГОСТ 28157-89	Пластмассы. Методы определения стойкости к горению
ГОСТ IEC 61034-2-2011	Измерение плотности дыма при горении кабелей в заданных условиях. Часть 2. Метод испытания и требования к нему
ГОСТ Р 52266-2004	Кабельные изделия. Кабели оптические. Общие технические условия
ГОСТ Р МЭК 60331-25-2003	Испытания электрических и оптических кабелей в условиях воздействия пламени. Сохранение работоспособности. Часть 25. Проведение испытаний и требований к ним. Кабели оптические
ГОСТ Р МЭК 60332-2-2-2007	Испытания электрических и оптических кабелей в условиях воздействия пламени. Часть 2-2. Испытание на нераспространение горения одиночного вертикально расположенного изолированного провода или кабеля небольших размеров. Проведение испытания диффузионным пламенем
ГОСТ Р МЭК 60695-2-11	Испытания на пожароопасность. Часть 2-11. Основные методы испытаний раскаленной проволокой. Испытание раскаленной проволокой на воспламеняемость конечной продукции

3 ТЕХНИЧЕСКИЕ ТРЕБОВАНИЯ

Таблица 8

Требование	Значение	Примечание
1 Основные требования		
1.1 Адаптеры проходные		
1.1.1 Адаптеры SC-SC и LC-LC должны состоять из следующих деталей (рисунки А.1 – А.4): 1) Корпус; 2) Втулка центрирующая; 3) Металлическая защелка; 4) Защитная заглушка		
1.1.2 Адаптеры ST-ST и FC-FC должны состоять из следующих деталей (рисунки А.5, А.6): 1) Корпус; 2) Втулка центрирующая; 3) Гайка; 4) Шайба; 5) Защитная крышка		
1.1.3 Корпусы адаптеров типа FC-FC и ST-ST должны изготавливаться из латуни		
1.1.4 Гайки и шайбы коннекторов FC-FC и ST-ST должны изготавливаться из стали		

Продолжение таблицы 8

1.1.5 Металлические детали адаптеров FC-FC и ST-ST должны иметь никелевое защитно-декоративное покрытие		
1.1.6 Корпусы и заглушки адаптеров типа LC-LC и SC-SC должны изготавливаться из полибутилентерефталата (далее – ПБТФ)		
1.1.7 Металлические защелки адаптеров LC-LC и SC-SC должны изготавливаться из нержавеющей стали		
1.1.8 Центрирующая втулка адаптеров для одномодового оптического кабеля должна изготавливаться из циркониевой керамики		
1.1.9 Центрирующая втулка адаптеров для многомодового оптического кабеля должна изготавливаться из фосфористой бронзы		
1.1.10 Защитные колпачки адаптеров ST-ST и FC-FC должны изготавливаться из полиэтилена высокого давления (ПЭВД)		
1.1.11 Цвет корпуса должен соответствовать типоисполнению оптического адаптера:		
– FC-FC и ST-ST для одномодового кабеля, шлифовка UPC	серебристый	защитные колпачки желтого цвета
– FC-FC для многомодового кабеля, шлифовка UPC		защитные колпачки белого цвета
– LC-LC и SC-SC для одномодового кабеля, шлифовка APC	зеленый	
– LC-LC и SC-SC для одномодового кабеля, шлифовка UPC	синий	
– LC-LC и SC-SC для многомодового кабеля, шлифовка UPC	бежевый	
1.1.12 Недолив, следы подгорания материала, облой, царапины и трещины на деталях из пластмассы не допускаются		
1.1.13 Вносимое затухание, дБ, не более	0,35	
1.1.14 Вносимое затухание к концу ресурса, дБ, не более	0,50	
1.1.15 Температура эксплуатации: – нижний предел, °С – верхний предел, °С	 –40 75	
1.1.16 Температура хранения – нижний предел, °С – верхний предел, °С	 –45 80	
1.1.17 Срок службы, подключений, не менее	500	

Продолжение таблицы 8

1.2 Оптические пигтейлы		
1.2.1 Оптический пигтейл должен состоять из отрезка оптического кабеля, оконцованного с одной стороны коннектором		
1.2.2 Размеры коннекторов пигтейлов должны соответствовать приведенным в приложении А		
1.2.3 Наружная оболочка оптического кабеля должна изготавливаться из огнестойкого малодымного безгалогенного компаунда (далее – LSZH-компаунд*)		
1.2.4 Наружная оболочка одномодового оптического кабеля должна быть желтого цвета		
1.2.5 Наружная оболочка многомодового оптического кабеля типа OM2 должна быть оранжевого цвета		
1.2.6 Наружная оболочка многомодового оптического кабеля типа OM3 должна быть голубого цвета		
1.2.7 Наружная оболочка многомодового оптического кабеля типа OM4 должна быть синего цвета		
1.2.8 Поверхность оптического кабеля должна быть гладкой и равномерной. Трещины, надломы и царапины не допускаются		
1.2.9 Диаметр наружной оболочки оптического кабеля, мм	0,9±0,1	
1.2.10 Длина оптического кабеля пигтейла, м, не менее	1,5	с учетом длины коннектора
1.2.11 Требования, предъявляемые к коннекторам пигтейлов, аналогичны требованиям к соответствующим адаптерам		см. пп. 1.1.3 – 1.1.12
1.2.12 Оптический наконечник коннектора должен изготавливаться из диоксида циркония		
1.2.13 Обратные потери, дБ, не менее: – одномодовый кабель с шлифовкой APC – одномодовый кабель с шлифовкой UPC – многомодовый кабель	 –60 –50 –30	
1.2.14 Вносимые потери, дБ, не более: – одномодовый кабель с шлифовкой APC – одномодовый кабель с шлифовкой UPC – многомодовый кабель	0,35	
1.2.15 Температура эксплуатации: – нижний предел, °С – верхний предел, °С	 –40 75	
1.2.16 Температура хранения: – нижний предел, °С – верхний предел, °С	 –45 80	
1.2.17 Срок службы, подключений, не менее	500	

Продолжение таблицы 8

1.3 Оптические патч-корды		
1.3.1 Оптический патч-корд должен состоять из отрезка оптического кабеля, оконцованного с двух сторон коннекторами		
1.3.2 Размеры коннекторов патч-кордов должны соответствовать приведенным в приложении А		
1.3.3 Наружная оболочка оптического кабеля должна изготавливаться из LSZH-компаунда		
1.3.4 Наружная оболочка одномодового оптического кабеля должна быть желтого цвета		
1.3.5 Наружная оболочка многомодового оптического кабеля типа OM2 должна быть оранжевого цвета		
1.3.6 Наружная оболочка многомодового оптического кабеля типа OM3 должна быть голубого цвета		
1.3.7 Наружная оболочка многомодового оптического кабеля типа OM4 должна быть синего цвета		
1.3.8 Поверхность оптического кабеля должна быть гладкой и равномерной. Трещины, надломы и царапины не допускаются		
1.3.9 Диаметр наружной оболочки оптического кабеля, мм	2,9±0,1	
1.3.10 Длина оптического кабеля патч-корда, м, не менее	1,0	С учетом длины коннектора
	2,0	
	3,0	
	5,0	
	7,0	
	10,0	
	15,0	
	20,0	
	25,0	
	30,0	
	50,0	
	70,0	
	100,0	
1.3.11 Требования, предъявляемые к коннекторам патч-кордов, аналогичны требованиям к соответствующим адаптерам		см. пп. 1.1.3 – 1.1.12
1.3.12 Оптический наконечник коннектора должен изготавливаться из диоксида циркония		

Продолжение таблицы 8

1.3.13 Обратные потери, дБ, не менее: – коннекторы FC, LC, SC, одномодовый кабель, шлифовка APC – коннекторы FC, LC, SC, ST одномодовый кабель, шлифовка UPC – коннекторы FC, LC, SC, ST многомодовый кабель	 –60 –50 –30	
1.3.14 Вносимые потери, дБ, не более: – коннекторы FC, LC, SC, одномодовый кабель, шлифовка APC – коннекторы FC, LC, SC, ST одномодовый кабель, шлифовка UPC – коннекторы FC, LC, SC, ST многомодовый кабель	0,35	
1.3.15 Температура эксплуатации: – нижний предел, °С – верхний предел, °С	 –20 75	
1.3.16 Температура хранения: – нижний предел, °С – верхний предел, °С	 –40 85	
1.3.17 Срок службы, подключений, не менее	500	
1.4 Оптические распределительные кроссы		
1.4.1 Комплект поставки оптических распределительных кроссов 1U должен содержать следующие детали: – корпус; – крышка; – кронштейн 1U – 2 шт.; – планка стяжная – 2 шт.; – гайка М4 ГОСТ 3032 – 2 шт.; – винт ST3,9×9,5 – 15 шт.; – фиксатор планки (клипса и штифт) – 6 шт. – хомут кабельный 2,5×150 – 2 шт.		
1.4.2 Комплект поставки оптических распределительных кроссов 2U должен содержать следующие детали: – корпус; – крышка; – кронштейн 2U – 2 шт.; – планка стяжная – 4 шт.; – гайка М4 ГОСТ 3032 – 2 шт.; – винт ST3,9×9,5 – 18 шт.; – фиксатор планки (клипса и штифт) – 12 шт. – хомут кабельный 2,5×150 – 4 шт.		
1.4.3 Корпус, крышка, кронштейны и стяжные планки оптических кроссов должны изготавливаться из углеродистой стали обыкновенного качества		ГОСТ 380-94

Продолжение таблицы 8

1.4.4 Гайки ГОСТ 3032 и стяжные планки должны иметь цинковое защитно-декоративное покрытие		
1.4.5 Шпильки для крепления сплайс-кассеты к основанию оптического кросса должны иметь медное покрытие		
1.4.6 Клипса и штифт для фиксации планки должны изготавливаться из ПЭВД		
1.4.7 Размеры деталей оптических кроссов должны соответствовать указанным в приложении А		
1.4.8 Цвет окраски корпуса, крышки и кронштейнов оптических кроссов – серый	RAL 7035	
1.4.9 Наплывы краски на деталях не допускаются		
1.4.10 Шпильки и область вокруг отверстия для заземления должны быть защищены от покраски		
1.4.11 Наклейка со знаком заземления должна быть нанесена на наружной поверхности кросса рядом с соответствующим отверстием		разд. 2, ГОСТ 21130
1.5 Аксессуары оптических кроссов		
1.5.1 Сплайс-кассета должна состоять из следующих деталей (рисунок А.12): 1) корпус; 2) крышка; 3) ложементы		
1.5.2 Детали сплайс-кассеты должны изготавливаться из акрилонитрилбутадиенстирола (далее – АБС-пластик)		
1.5.3 Размеры деталей сплайс-кассеты должны соответствовать указанным в приложении А		
1.5.4 Цвет деталей сплайс-кассеты – черный	RAL 9004	
1.5.5 Конструкция комплектов для защиты сварки (далее – КДЗС) должна соответствовать указанной в приложении А		
1.5.6 Армирующий пруток КДЗС должен быть изготовлен из углеродистой стали обыкновенного качества		ГОСТ 380-94
1.5.7 Внутренняя трубка КДЗС должна быть изготовлена из этиленвинилацетата (далее – EVA-пластик)		
1.5.8 Термоусаживаемая оболочка КДЗС должна изготавливаться из модифицированного полиэтилена		
1.5.9 Диаметр армирующего прутка, мм,	1,5±0,1	
1.5.10 Диаметр внешней оболочки КДЗС до усадки, мм,	3,0±0,1	
1.5.11 Диаметр внешней оболочки КДЗС после усадки, мм,	2,0±0,1	
1.5.12 Длина трубки КДЗС, мм	40±0,5 60±0,5	
1.5.13 Панели для оптических адаптеров и заглушка для оптического кросса должны изготавливаться из углеродистой стали обыкновенного качества		ГОСТ 380-94

Продолжение таблицы 8

1.5.14 Цвет окраски панелей для оптических адаптеров и заглушки для оптического кросса – серый	RAL 7035	
1.5.15 Размеры панелей для оптических адаптеров и заглушки для оптического кросса должны соответствовать указанным в приложении А		
1.5.16 Заглушки для проходных адаптеров должны изготавливаться из полиамида 6.6 (далее – ПА 66)		
1.5.17 Размеры заглушек для проходных адаптеров должны соответствовать указанным в приложении А		
1.5.18 Цвет заглушек для проходных адаптеров – черный	RAL 9004	
2 Требования к материалам		
2.1 Одномодовое оптическое волокно		
2.1.1 Одномодовое оптическое волокно должно отвечать рекомендациям МСЭ-Т G.652		
2.1.2 Номинальная длина волны, нм	1310	
2.1.3 Диаметр сердцевины, мкм	9±1	
2.1.4 Диаметр оболочки, мкм	125±1	
2.1.5 Диаметр защитного покрытия, мкм	250±15	
2.1.6 Эксцентриситет сердцевины, мкм, не более	0,6	
2.1.7 Сплющенность оболочки, %, не более	1,0	
2.1.8 Потери на макроизгибе, дБ, не более: – длина волны: 1550 нм – радиус оправки: 30 мм – число витков: 100	0,1	
2.1.9 Проверочное напряжение, ГПа, не менее	0,69	
2.1.10 Коэффициент затухания, дБ/км; на длине волны, не более: – 1310 нм – 1550 нм	 0,5 0,4	
2.1.11 Одномодовое оптическое волокно должно сохранять работоспособность при воздействии пламени		ГОСТ Р МЭК 60331-25
2.2 Многомодовое оптическое волокно		
2.2.1 Многомодовое оптическое волокно должно отвечать рекомендациям МСЭ-Т G.651.1		
2.2.2 Диаметр сердцевины, мкм	50±3	
2.2.3 Диаметр оболочки, мкм	125±3	
2.2.4 Диаметр защитного покрытия, мкм	250±15	
2.2.5 Эксцентриситет сердцевины, мкм, не более	3,0	

Продолжение таблицы 8

2.2.6 Сплющенность оболочки, %, не более	2,0	
2.2.7 Числовая апертура	0,2±0,015	
2.2.8 Потери на макроизгибе, дБ, не более: – длина волны: 850/1300 нм – радиус оправки: 15 мм – число витков: 2	0,1	
2.2.9 Проверочное напряжение, ГПа, не менее	0,69	
2.2.10 Коэффициент затухания, дБ/км; на длине волны, не более: – 850 нм – 1300 нм	 3,5 1,0	
2.2.11 Многомодовое оптическое волокно должно сохранять работоспособность при воздействии пламени		ГОСТ Р МЭК 60331-25
2.3 Полибутилентерефталат		
2.3.1 Устойчивость к воздействию агрессивных факторов окружающей среды (влажность, УФ-излучение)		
2.3.2 Плотность, г/см^3	1,31 (±2 %)	При 25 °С
2.3.3 Огнестойкость	ПВ-0	ГОСТ 28157
2.4 LSZH-компаунд		
2.4.1 Устойчивость к воздействию агрессивных факторов окружающей среды (влажность, УФ-излучение)		
2.4.2 Огнестойкость		ГОСТ Р МЭК 60332-2-2
2.4.3 Низкое дымовыделение		ГОСТ IEC 61034-2
2.4.4 Сопротивление изоляции, Ом, не менее	10^6	
2.4.5 Электрическая прочность изоляции, В, не менее	2000	
2.5 Акрилонитрилбутадиенстирол		
2.5.1 Устойчивость к воздействию агрессивных факторов окружающей среды (влажность, УФ-излучение)		
2.5.2 Плотность, г/см^3	1,31	При 25 °С
2.5.3 Огнестойкость	ПВ-0	ГОСТ 28157
2.6 Полиамид 6.6		
2.6.1 Устойчивость к воздействию агрессивных факторов окружающей среды (влажность, УФ-излучение)		
2.6.2 Устойчивость к воспламенению	750 °С	ГОСТ Р МЭК 60695-2-11
2.6.3 Плотность, г/см^3	1,14 (±1 %)	при 20 °С
2.6.4 Водопоглощение, %, не более	8	за 24 ч при 20 °С

Продолжение таблицы 8

2.7 Полиэтилен высокого давления		
2.7.1 Устойчивость к воздействию агрессивных факторов окружающей среды (влажность, УФ-излучение)		
2.7.2 Плотность, г/см^3, не более	0,920	при 25 °С
2.7.3 Водопоглощение, %, не более	0,02	за 30 сут при 20 °С
*LSZH – «Low Smoke Zero Halogen».		

4 КОМПЛЕКТАЦИЯ

Комплектация изделий в индивидуальных и групповых упаковках представлена в таблицах 10 и 11.

5 ТРЕБОВАНИЯ К ВЫХОДНОМУ КОНТРОЛЮ НА ЗАВОДЕ-ИЗГОТОВИТЕЛЕ

Таблица 9

Требование	Частота контроля	Размер выборки
1 Визуальный осмотр:		
– проверка конструкции	В каждой партии[1)]	100 % партии
– проверка качества поверхностей		
– отсутствие загрязнений		
– соответствие цвета		
– соответствие маркировки		
– правильность упаковки		
2 Основные размеры (см. Приложение А)		
3 Целостность оптического волокна		
4 Качество шлифовки коннекторов		
5 Размеры и характеристики оптического волокна	Для каждого типоразмера не реже одного раза в 12 месяцев и при смене поставщика оптоволокна, замене марки материалов и при изменении технологических режимов или конструкции изделия	Три образца
6 Огнестойкость изделий		
7 Сопротивление изоляции		
8 Электрическая прочность изоляции		
[1)]Партией считают количество изделий одного типоразмера, изготовленных по одному технологическому процессу и сопровождаемых одним документом о качестве.		

6 ТРЕБОВАНИЯ К УПАКОВКЕ

6.1 Характеристики индивидуальной упаковки представлены в таблице 10.

Таблица 10

Артикул	Наименование продукции у производителя	Индивидуальная упаковка		
		Размеры, мм	Масса брутто, кг	Объем, м^3
FPT09-SCU-C1L-1M5	ITK Оптический коммутационный монтажный шнур (пигтейл), для одномодового кабеля (SM), 9/125 (OS2), SC/UPC, LSZH, 1,5 м	145×150×5	0,008	0,00010875
FPT09-FCU-C1L-1M5	ITK Оптический коммутационный монтажный шнур (пигтейл), для одномодового кабеля (SM), 9/125 (OS2), FC/UPC, LSZH, 1,5 м		0,009	
FPT09-LCU-C1L-1M5	ITK Оптический коммутационный монтажный шнур (пигтейл), для одномодового кабеля (SM), 9/125 (OS2), LC/UPC, LSZH, 1,5 м		0,006	
FPT09-STU-C1L-1M5	ITK Оптический коммутационный монтажный шнур (пигтейл), для одномодового кабеля (SM), 9/125 (OS2), ST/UPC, LSZH, 1,5 м		0,009	
FPT09-SCA-C1L-1M5	ITK Оптический коммутационный монтажный шнур (пигтейл), для одномодового кабеля (SM), 9/125 (OS2), SC/APC, LSZH, 1,5 м		0,008	
FPT50-SCU-C1L-1M5	ITK Оптический коммутационный монтажный шнур (пигтейл), для многомодового кабеля (MM), 50/125 (OM2), SC/UPC, LSZH, 1,5 м		0,008	
FPT50-LCU-C1L-1M5	ITK Оптический коммутационный монтажный шнур (пигтейл), для многомодового кабеля (MM), 50/125 (OM2), LC/UPC, LSZH, 1,5 м		0,006	

Продолжение таблицы 10

FPT50-FCU-C1L-1M5	ITK Оптический коммутационный монтажный шнур (пигтейл), для многомодового кабеля (MM), 50/125 (OM2), FC/UPC, LSZH, 1,5 м	120×170×5	0,009	0,00010200
FPT5003-FCU-C1L-1M5	ITK Оптический коммутационный монтажный шнур (пигтейл), для многомодового кабеля (MM), 50/125 (OM3), FC/UPC, LSZH, 1,5 м		0,009	
FPT5004-FCU-C1L-1M5	ITK Оптический коммутационный монтажный шнур (пигтейл), для многомодового кабеля (MM), 50/125 (OM4), FC/UPC, LSZH, 1,5 м		0,009	
FPT5003-SCU-C1L-1M5	ITK Оптический коммутационный монтажный шнур (пигтейл), для многомодового кабеля (MM), 50/125 (OM3), SC/UPC, LSZH, 1,5 м		0,008	
FPT5004-SCU-C1L-1M5	ITK Оптический коммутационный монтажный шнур (пигтейл), для многомодового кабеля (MM), 50/125 (OM4), SC/UPC, LSZH, 1,5 м		0,008	
FPT5003-LCU-C1L-1M5	ITK Оптический коммутационный монтажный шнур (пигтейл), для многомодового кабеля (MM), 50/125 (OM3), LC/UPC, LSZH, 1,5 м		0,007	
FPT5004-LCU-C1L-1M5	ITK Оптический коммутационный монтажный шнур (пигтейл), для многомодового кабеля (MM), 50/125 (OM4), LC/UPC, LSZH, 1,5 м		0,007	
FPC09-SCU-SCU-C1L-1M	ITK Оптический коммутационный соединительный шнур (патч-корд), для одномодового кабеля (SM), 9/125 (OS2), SC/UPC-SC/UPC, одинарного исполнения (Simplex), LSZH, 1 м	190×120×5	0,010	0,00011400
FPC09-SCU-SCU-C1L-2M	ITK Оптический коммутационный соединительный шнур (патч-корд), для одномодового кабеля (SM), 9/125 (OS2), SC/UPC-SC/UPC, одинарного исполнения (Simplex), LSZH, 2 м		0,016	
FPC09-SCU-SCU-C1L-3M	ITK Оптический коммутационный соединительный шнур (патч-корд), для одномодового кабеля (SM), 9/125 (OS2), SC/UPC-SC/UPC, одинарного исполнения (Simplex), LSZH, 3 м		0,022	

Продолжение таблицы 10

FPC09-SCU-SCU-C1L-5M	ITK Оптический коммутационный соединительный шнур (патч-корд), для одномодового кабеля (SM), 9/125 (OS2), SC/UPC-SC/UPC, одинарного исполнения (Simplex), LSZH, 5 м	180×250×25	0,055	0,00112500
FPC09-SCU-SCU-C1L-7M	ITK Оптический коммутационный соединительный шнур (патч-корд), для одномодового кабеля (SM), 9/125 (OS2), SC/UPC-SC/UPC, одинарного исполнения (Simplex), LSZH, 7 м	180×250×30	0,070	0,00135000
FPC09-SCU-SCU-C1L-10M	ITK Оптический коммутационный соединительный шнур (патч-корд), для одномодового кабеля (SM), 9/125 (OS2), SC/UPC-SC/UPC, одинарного исполнения (Simplex), LSZH, 10 м	180×250×45	0,100	0,00202500
FPC09-SCU-SCU-C1L-15M	ITK Оптический коммутационный соединительный шнур (патч-корд), для одномодового кабеля (SM), 9/125 (OS2), SC/UPC-SC/UPC, одинарного исполнения (Simplex), LSZH, 15 м	180×250×50	0,150	0,00225000
FPC09-SCU-SCU-C1L-20M	ITK Оптический коммутационный соединительный шнур (патч-корд), для одномодового кабеля (SM), 9/125 (OS2), SC/UPC-SC/UPC, одинарного исполнения (Simplex), LSZH, 20 м	180×250×55	0,200	0,00247500
FPC09-SCU-SCU-C1L-25M	ITK Оптический коммутационный соединительный шнур (патч-корд), для одномодового кабеля (SM), 9/125 (OS2), SC/UPC-SC/UPC, одинарного исполнения (Simplex), LSZH, 25 м	180×250×60	0,250	0,00270000
FPC09-SCU-SCU-C1L-30M	ITK Оптический коммутационный соединительный шнур (патч-корд), для одномодового кабеля (SM), 9/125 (OS2), SC/UPC-SC/UPC, одинарного исполнения (Simplex), LSZH, 30 м	180×300×65	0,300	0,00487500
FPC09-SCU-SCU-C1L-50M	ITK Оптический коммутационный соединительный шнур (патч-корд), для одномодового кабеля (SM), 9/125 (OS2), SC/UPC-SC/UPC, одинарного исполнения (Simplex), LSZH, 50 м	180×300×100	0,500	0,00750000

Продолжение таблицы 10

FPC09-SCU-SCU-C1L-70M	ITK Оптический коммутационный соединительный шнур (патч-корд), для одномодового кабеля (SM), 9/125 (OS2), SC/UPC-SC/UPC, одинарного исполнения (Simplex), LSZH, 70 м	180×300×125	0,700	0,00937500
FPC09-SCU-SCU-C1L-100M	ITK Оптический коммутационный соединительный шнур (патч-корд), для одномодового кабеля (SM), 9/125 (OS2), SC/UPC-SC/UPC, одинарного исполнения (Simplex), LSZH, 100 м	180×300×150	1,000	0,01125000
FPC09-FCU-FCU-C1L-1M	ITK Оптический коммутационный соединительный шнур (патч-корд), для одномодового кабеля (SM), 9/125 (OS2), FC/UPC-FC/UPC, одинарного исполнения (Simplex), LSZH, 1 м	190×120×5	0,010	0,00011400
FPC09-FCU-FCU-C1L-2M	ITK Оптический коммутационный соединительный шнур (патч-корд), для одномодового кабеля (SM), 9/125 (OS2), FC/UPC-FC/UPC, одинарного исполнения (Simplex), LSZH, 2 м		0,016	
FPC09-FCU-FCU-C1L-3M	ITK Оптический коммутационный соединительный шнур (патч-корд), для одномодового кабеля (SM), 9/125 (OS2), FC/UPC-FC/UPC, одинарного исполнения (Simplex), LSZH, 3 м		0,022	
FPC09-FCU-FCU-C1L-5M	ITK Оптический коммутационный соединительный шнур (патч-корд), для одномодового кабеля (SM), 9/125 (OS2), FC/UPC-FC/UPC, одинарного исполнения (Simplex), LSZH, 5 м	180×250×25	0,055	0,00112500
FPC09-FCU-FCU-C1L-7M	ITK Оптический коммутационный соединительный шнур (патч-корд), для одномодового кабеля (SM), 9/125 (OS2), FC/UPC-FC/UPC, одинарного исполнения (Simplex), LSZH, 7 м	180×250×30	0,070	0,00135000
FPC09-FCU-FCU-C1L-10M	ITK Оптический коммутационный соединительный шнур (патч-корд), для одномодового кабеля (SM), 9/125 (OS2), FC/UPC-FC/UPC, одинарного исполнения (Simplex), LSZH, 10 м	180×250×45	0,100	0,00202500

Продолжение таблицы 10

FPC09-FCU-FCU-C1L-15M	ITK Оптический коммутационный соединительный шнур (патч-корд), для одномодового кабеля (SM), 9/125 (OS2), FC/UPC-FC/UPC, одинарного исполнения (Simplex), LSZH, 15 м	180×250×50	0,150	0,00225000
FPC09-FCU-FCU-C1L-20M	ITK Оптический коммутационный соединительный шнур (патч-корд), для одномодового кабеля (SM), 9/125 (OS2), FC/UPC-FC/UPC, одинарного исполнения (Simplex), LSZH, 20 м	180×250×55	0,200	0,00247500
FPC09-FCU-FCU-C1L-25M	ITK Оптический коммутационный соединительный шнур (патч-корд), для одномодового кабеля (SM), 9/125 (OS2), FC/UPC-FC/UPC, одинарного исполнения (Simplex), LSZH, 25 м	180×250×60	0,250	0,00270000
FPC09-FCU-FCU-C1L-30M	ITK Оптический коммутационный соединительный шнур (патч-корд), для одномодового кабеля (SM), 9/125 (OS2), FC/UPC-FC/UPC, одинарного исполнения (Simplex), LSZH, 30 м	180×300×65	0,300	0,00487500
FPC09-FCU-FCU-C1L-50M	ITK Оптический коммутационный соединительный шнур (патч-корд), для одномодового кабеля (SM), 9/125 (OS2), FC/UPC-FC/UPC, одинарного исполнения (Simplex), LSZH, 50 м	180×300×100	0,500	0,00750000
FPC09-FCU-FCU-C1L-70M	ITK Оптический коммутационный соединительный шнур (патч-корд), для одномодового кабеля (SM), 9/125 (OS2), FC/UPC-FC/UPC, одинарного исполнения (Simplex), LSZH, 70 м	180×300×125	0,700	0,00937500
FPC09-FCU-FCU-C1L-100M	ITK Оптический коммутационный соединительный шнур (патч-корд), для одномодового кабеля (SM), 9/125 (OS2), FC/UPC-FC/UPC, одинарного исполнения (Simplex), LSZH, 100 м	180×300×150	1,000	0,01125000
FPC50-FCU-FCU-C2L-1M	ITK Оптический коммутационный соединительный шнур (патч-корд), для многомодового кабеля (MM), 50/125 (OM2), FC/UPC-FC/UPC, двойного исполнения (Duplex), LSZH, 1 м	120×170×10	0,020	0,00020400
FPC50-FCU-FCU-C2L-2M	ITK Оптический коммутационный соединительный шнур (патч-корд), для многомодового кабеля (MM), 50/125 (OM2), FC/UPC-FC/UPC, двойного исполнения (Duplex), LSZH, 2 м	120×170×15	0,032	0,00030600

Продолжение таблицы 10

FPC50-FCU-FCU-C2L-3M	ITK Оптический коммутационный соединительный шнур (патч-корд), для многомодового кабеля (MM), 50/125 (OM2), FC/UPC-FC/UPC, двойного исполнения (Duplex), LSZH, 3 м	120×170×20	0,044	0,00040800
FPC50-FCU-FCU-C2L-5M	ITK Оптический коммутационный соединительный шнур (патч-корд), для многомодового кабеля (MM), 50/125 (OM2), FC/UPC-FC/UPC, двойного исполнения (Duplex), LSZH, 5 м	180×250×45	0,100	0,00202500
FPC50-FCU-FCU-C2L-10M	ITK Оптический коммутационный соединительный шнур (патч-корд), для многомодового кабеля (MM), 50/125 (OM2), FC/UPC-FC/UPC, двойного исполнения (Duplex), LSZH, 10 м	180×250×90	0,200	0,00405000
FPC50-FCU-FCU-C2L-15M	ITK Оптический коммутационный соединительный шнур (патч-корд), для многомодового кабеля (MM), 50/125 (OM2), FC/UPC-FC/UPC, двойного исполнения (Duplex), LSZH, 15 м	250×300×100	0,300	0,00750000
FPC50-FCU-FCU-C2L-20M	ITK Оптический коммутационный соединительный шнур (патч-корд), для многомодового кабеля (MM), 50/125 (OM2), FC/UPC-FC/UPC, двойного исполнения (Duplex), LSZH, 20 м	250×300×110	0,400	0,00825000
FPC50-FCU-FCU-C2L-25M	ITK Оптический коммутационный соединительный шнур (патч-корд), для многомодового кабеля (MM), 50/125 (OM2), FC/UPC-FC/UPC, двойного исполнения (Duplex), LSZH, 25 м	250×300×120	0,500	0,00900000
FPC50-FCU-FCU-C2L-30M	ITK Оптический коммутационный соединительный шнур (патч-корд), для многомодового кабеля (MM), 50/125 (OM2), FC/UPC-FC/UPC, двойного исполнения (Duplex), LSZH, 30 м	250×300×130	0,600	0,00975000
FPC50-FCU-FCU-C2L-50M	ITK Оптический коммутационный соединительный шнур (патч-корд), для многомодового кабеля (MM), 50/125 (OM2), FC/UPC-FC/UPC, двойного исполнения (Duplex), LSZH, 50 м	300×400×200	1,000	0,02400000
FPC50-FCU-FCU-C2L-70M	ITK Оптический коммутационный соединительный шнур (патч-корд), для многомодового кабеля (MM), 50/125 (OM2), FC/UPC-FC/UPC, двойного исполнения (Duplex), LSZH, 70 м	300×400×250	1,400	0,03000000

Продолжение таблицы 10

FPC50-FCU-FCU-C2L-100M	ITK Оптический коммутационный соединительный шнур (патч-корд), для многомодового кабеля (MM), 50/125 (OM2), FC/UPC-FC/UPC, двойного исполнения (Duplex), LSZH, 100 м	300×400×300	2,000	0,03600000
FPC5003-FCU-FCU-C2L-1M	ITK Оптический коммутационный соединительный шнур (патч-корд), для многомодового кабеля (MM), 50/125 (OM3), FC/UPC-FC/UPC, двойного исполнения (Duplex), LSZH, 1 м	120×170×10	0,020	0,00020400
FPC5003-FCU-FCU-C2L-2M	ITK Оптический коммутационный соединительный шнур (патч-корд), для многомодового кабеля (MM), 50/125 (OM3), FC/UPC-FC/UPC, двойного исполнения (Duplex), LSZH, 2 м	120×170×15	0,032	0,00030600
FPC5003-FCU-FCU-C2L-3M	ITK Оптический коммутационный соединительный шнур (патч-корд), для многомодового кабеля (MM), 50/125 (OM3), FC/UPC-FC/UPC, двойного исполнения (Duplex), LSZH, 3 м	120×170×20	0,044	0,00040800
FPC5003-FCU-FCU-C2L-5M	ITK Оптический коммутационный соединительный шнур (патч-корд), для многомодового кабеля (MM), 50/125 (OM3), FC/UPC-FC/UPC, двойного исполнения (Duplex), LSZH, 5 м	180×250×45	0,100	0,00202500
FPC5003-FCU-FCU-C2L-10M	ITK Оптический коммутационный соединительный шнур (патч-корд), для многомодового кабеля (MM), 50/125 (OM3), FC/UPC-FC/UPC, двойного исполнения (Duplex), LSZH, 10 м	180×250×90	0,200	0,00405000
FPC5003-FCU-FCU-C2L-15M	ITK Оптический коммутационный соединительный шнур (патч-корд), для многомодового кабеля (MM), 50/125 (OM3), FC/UPC-FC/UPC, двойного исполнения (Duplex), LSZH, 15 м	250×300×100	0,300	0,00750000
FPC5003-FCU-FCU-C2L-20M	ITK Оптический коммутационный соединительный шнур (патч-корд), для многомодового кабеля (MM), 50/125 (OM3), FC/UPC-FC/UPC, двойного исполнения (Duplex), LSZH, 20 м	250×300×110	0,400	0,00825000
FPC5003-FCU-FCU-C2L-25M	ITK Оптический коммутационный соединительный шнур (патч-корд), для многомодового кабеля (MM), 50/125 (OM3), FC/UPC-FC/UPC, двойного исполнения (Duplex), LSZH, 25 м	250×300×120	0,500	0,00900000

Продолжение таблицы 10

FPC5003-FCU-FCU-C2L-30M	ITK Оптический коммутационный соединительный шнур (патч-корд), для многомодового кабеля (MM), 50/125 (OM3), FC/UPC-FC/UPC, двойного исполнения (Duplex), LSZH, 30 м	250×300×130	0,600	0,00975000
FPC5003-FCU-FCU-C2L-50M	ITK Оптический коммутационный соединительный шнур (патч-корд), для многомодового кабеля (MM), 50/125 (OM3), FC/UPC-FC/UPC, двойного исполнения (Duplex), LSZH, 50 м	300×400×200	1,000	0,02400000
FPC5003-FCU-FCU-C2L-70M	ITK Оптический коммутационный соединительный шнур (патч-корд), для многомодового кабеля (MM), 50/125 (OM3), FC/UPC-FC/UPC, двойного исполнения (Duplex), LSZH, 70 м	300×400×250	1,400	0,03000000
FPC5003-FCU-FCU-C2L-100M	ITK Оптический коммутационный соединительный шнур (патч-корд), для многомодового кабеля (MM), 50/125 (OM3), FC/UPC-FC/UPC, двойного исполнения (Duplex), LSZH, 100 м	300×400×300	2,000	0,03600000
FPC5004-FCU-FCU-C2L-1M	ITK Оптический коммутационный соединительный шнур (патч-корд), для многомодового кабеля (MM), 50/125 (OM4), FC/UPC-FC/UPC, двойного исполнения (Duplex), LSZH, 1 м	120×170×10	0,02	0,00020400
FPC5004-FCU-FCU-C2L-2M	ITK Оптический коммутационный соединительный шнур (патч-корд), для многомодового кабеля (MM), 50/125 (OM4), FC/UPC-FC/UPC, двойного исполнения (Duplex), LSZH, 2 м	120×170×15	0,032	0,00030600
FPC5004-FCU-FCU-C2L-3M	ITK Оптический коммутационный соединительный шнур (патч-корд), для многомодового кабеля (MM), 50/125 (OM4), FC/UPC-FC/UPC, двойного исполнения (Duplex), LSZH, 3 м	120×170×20	0,044	0,00040800
FPC5004-FCU-FCU-C2L-5M	ITK Оптический коммутационный соединительный шнур (патч-корд), для многомодового кабеля (MM), 50/125 (OM4), FC/UPC-FC/UPC, двойного исполнения (Duplex), LSZH, 5 м	180×250×45	0,100	0,00202500
FPC5004-FCU-FCU-C2L-10M	ITK Оптический коммутационный соединительный шнур (патч-корд), для многомодового кабеля (MM), 50/125 (OM4), FC/UPC-FC/UPC, двойного исполнения (Duplex), LSZH, 10 м	180×250×90	0,200	0,00405000

Продолжение таблицы 10

FPC5004-FCU-FCU-C2L-15M	ITK Оптический коммутационный соединительный шнур (патч-корд), для многомодового кабеля (MM), 50/125 (OM4), FC/UPC-FC/UPC, двойного исполнения (Duplex), LSZH, 15 м	250×300×100	0,300	0,00750000
FPC5004-FCU-FCU-C2L-20M	ITK Оптический коммутационный соединительный шнур (патч-корд), для многомодового кабеля (MM), 50/125 (OM4), FC/UPC-FC/UPC, двойного исполнения (Duplex), LSZH, 20 м	250×300×110	0,400	0,00825000
FPC5004-FCU-FCU-C2L-25M	ITK Оптический коммутационный соединительный шнур (патч-корд), для многомодового кабеля (MM), 50/125 (OM4), FC/UPC-FC/UPC, двойного исполнения (Duplex), LSZH, 25 м	250×300×120	0,500	0,00900000
FPC5004-FCU-FCU-C2L-30M	ITK Оптический коммутационный соединительный шнур (патч-корд), для многомодового кабеля (MM), 50/125 (OM4), FC/UPC-FC/UPC, двойного исполнения (Duplex), LSZH, 30 м	250×300×130	0,600	0,00975000
FPC5004-FCU-FCU-C2L-50M	ITK Оптический коммутационный соединительный шнур (патч-корд), для многомодового кабеля (MM), 50/125 (OM4), FC/UPC-FC/UPC, двойного исполнения (Duplex), LSZH, 50 м	300×400×200	1,000	0,02400000
FPC5004-FCU-FCU-C2L-70M	ITK Оптический коммутационный соединительный шнур (патч-корд), для многомодового кабеля (MM), 50/125 (OM4), FC/UPC-FC/UPC, двойного исполнения (Duplex), LSZH, 70 м	300×400×250	1,400	0,03000000
FPC5004-FCU-FCU-C2L-100M	ITK Оптический коммутационный соединительный шнур (патч-корд), для многомодового кабеля (MM), 50/125 (OM4), FC/UPC-FC/UPC, двойного исполнения (Duplex), LSZH, 100 м	300×400×300	2,000	0,03600000
FPC09-LCU-LCU-C1L-1M	ITK Оптический коммутационный соединительный шнур (патч-корд), для одномодового кабеля (SM), 9/125 (OS2), LC/UPC-LC/UPC, одинарного исполнения (Simplex), LSZH, 1 м	190×120×5	0,010	0,00011400
FPC09-LCU-LCU-C1L-2M	ITK Оптический коммутационный соединительный шнур (патч-корд), для одномодового кабеля (SM), 9/125 (OS2), LC/UPC-LC/UPC, одинарного исполнения (Simplex), LSZH, 2 м		0,016	

Продолжение таблицы 10

FPC09-LCU-LCU-C1L-3M	ITK Оптический коммутационный соединительный шнур (патч-корд), для одномодового кабеля (SM), 9/125 (OS2), LC/UPC-LC/UPC, одинарного исполнения (Simplex), LSZH, 3 м	190×120×5	0,022	0,00011400
FPC09-LCU-LCU-C1L-5M	ITK Оптический коммутационный соединительный шнур (патч-корд), для одномодового кабеля (SM), 9/125 (OS2), LC/UPC-LC/UPC, одинарного исполнения (Simplex), LSZH, 5 м	180×250×25	0,055	0,00112500
FPC09-LCU-LCU-C1L-7M	ITK Оптический коммутационный соединительный шнур (патч-корд), для одномодового кабеля (SM), 9/125 (OS2), LC/UPC-LC/UPC, одинарного исполнения (Simplex), LSZH, 7 м	180×250×30	0,070	0,00135000
FPC09-LCU-LCU-C1L-10M	ITK Оптический коммутационный соединительный шнур (патч-корд), для одномодового кабеля (SM), 9/125 (OS2), LC/UPC-LC/UPC, одинарного исполнения (Simplex), LSZH, 10 м	180×250×45	0,100	0,00202500
FPC09-LCU-LCU-C1L-15M	ITK Оптический коммутационный соединительный шнур (патч-корд), для одномодового кабеля (SM), 9/125 (OS2), LC/UPC-LC/UPC, одинарного исполнения (Simplex), LSZH, 15 м	180×250×50	0,150	0,00225000
FPC09-LCU-LCU-C1L-20M	ITK Оптический коммутационный соединительный шнур (патч-корд), для одномодового кабеля (SM), 9/125 (OS2), LC/UPC-LC/UPC, одинарного исполнения (Simplex), LSZH, 20 м	180×250×55	0,200	0,00247500
FPC09-LCU-LCU-C1L-25M	ITK Оптический коммутационный соединительный шнур (патч-корд), для одномодового кабеля (SM), 9/125 (OS2), LC/UPC-LC/UPC,ъ одинарного исполнения (Simplex), LSZH, 25 м	180×250×60	0,250	0,00270000
FPC09-LCU-LCU-C1L-30M	ITK Оптический коммутационный соединительный шнур (патч-корд), для одномодового кабеля (SM), 9/125 (OS2), LC/UPC-LC/UPC, одинарного исполнения (Simplex), LSZH, 30 м	180×300×65	0,300	0,00487500
FPC09-LCU-LCU-C1L-50M	ITK Оптический коммутационный соединительный шнур (патч-корд), для одномодового кабеля (SM), 9/125 (OS2), LC/UPC-LC/UPC, одинарного исполнения (Simplex), LSZH, 50 м	180×300×100	0,500	0,00750000

Продолжение таблицы 10

FPC09-LCU-LCU-C1L-70M	ITK Оптический коммутационный соединительный шнур (патч-корд), для одномодового кабеля (SM), 9/125 (OS2), LC/UPC-LC/UPC, одинарного исполнения (Simplex), LSZH, 70 м	180×300×125	0,700	0,00937500
FPC09-LCU-LCU-C1L-100M	ITK Оптический коммутационный соединительный шнур (патч-корд), для одномодового кабеля (SM), 9/125 (OS2), LC/UPC-LC/UPC, одинарного исполнения (Simplex), LSZH, 100 м	180×300×150	1,000	0,01125000
FPC09-SCA-SCA-C1L-1M	ITK Оптический коммутационный соединительный шнур (патч-корд), для одномодового кабеля (SM), 9/125 (OS2), SC/APC-SC/APC, одинарного исполнения (Simplex), LSZH, 1 м	190×120×5	0,010	0,00011400
FPC09-SCA-SCA-C1L-2M	ITK Оптический коммутационный соединительный шнур (патч-корд), для одномодового кабеля (SM), 9/125 (OS2), SC/APC-SC/APC, одинарного исполнения (Simplex), LSZH, 2 м		0,016	
FPC09-SCA-SCA-C1L-3M	ITK Оптический коммутационный соединительный шнур (патч-корд), для одномодового кабеля (SM), 9/125 (OS2), SC/APC-SC/APC, одинарного исполнения (Simplex), LSZH, 3 м		0,022	
FPC09-SCA-SCA-C1L-5M	ITK Оптический коммутационный соединительный шнур (патч-корд), для одномодового кабеля (SM), 9/125 (OS2), SC/APC-SC/APC, одинарного исполнения (Simplex), LSZH, 5 м	180×250×25	0,055	0,00112500
FPC09-SCA-SCA-C1L-7M	ITK Оптический коммутационный соединительный шнур (патч-корд), для одномодового кабеля (SM), 9/125 (OS2), SC/APC-SC/APC, одинарного исполнения (Simplex), LSZH, 7 м	180×250×30	0,070	0,00135000
FPC09-SCA-SCA-C1L-10M	ITK Оптический коммутационный соединительный шнур (патч-корд), для одномодового кабеля (SM), 9/125 (OS2), SC/APC-SC/APC, одинарного исполнения (Simplex), LSZH, 10 м	180×250×45	0,100	0,00202500

Продолжение таблицы 10

FPC09-SCA-SCA-C1L-15M	ITK Оптический коммутационный соединительный шнур (патч-корд), для одномодового кабеля (SM), 9/125 (OS2), SC/APC-SC/APC, одинарного исполнения (Simplex), LSZH, 15м	180×250×50	0,150	0,00225000
FPC09-SCA-SCA-C1L-20M	ITK Оптический коммутационный соединительный шнур (патч-корд), для одномодового кабеля (SM), 9/125 (OS2), SC/APC-SC/APC, одинарного исполнения (Simplex), LSZH, 20 м	180×250×55	0,200	0,00247500
FPC09-SCA-SCA-C1L-25M	ITK Оптический коммутационный соединительный шнур (патч-корд), для одномодового кабеля (SM), 9/125 (OS2), SC/APC-SC/APC, одинарного исполнения (Simplex), LSZH, 25 м	180×250×60	0,250	0,00270000
FPC09-SCA-SCA-C1L-30M	ITK Оптический коммутационный соединительный шнур (патч-корд), для одномодового кабеля (SM), 9/125 (OS2), SC/APC-SC/APC, одинарного исполнения (Simplex), LSZH, 30 м	180×300×65	0,300	0,00487500
FPC09-SCA-SCA-C1L-50M	ITK Оптический коммутационный соединительный шнур (патч-корд), для одномодового кабеля (SM), 9/125 (OS2), SC/APC-SC/APC, одинарного исполнения (Simplex), LSZH, 50 м	180×300×100	0,500	0,00750000
FPC09-SCA-SCA-C1L-70M	ITK Оптический коммутационный соединительный шнур (патч-корд), для одномодового кабеля (SM), 9/125 (OS2), SC/APC-SC/APC, одинарного исполнения (Simplex), LSZH, 70 м	180×300×125	0,700	0,00937500
FPC09-SCA-SCA-C1L-100M	ITK Оптический коммутационный соединительный шнур (патч-корд), для одномодового кабеля (SM), 9/125 (OS2), SC/APC-SC/APC, одинарного исполнения (Simplex), LSZH, 100 м	180×300×150	1,000	0,01125000
FPC09-SCU-SCU-C2L-1M	ITK Оптический коммутационный соединительный шнур (патч-корд), для одномодового кабеля (SM), 9/125 (OS2), SC/UPC-SC/UPC, двойного исполнения (Duplex), LSZH, 1 м	190×120×10	0,020	0,00022800

Продолжение таблицы 10

FPC09-SCU-SCU-C2L-2M	ITK Оптический коммутационный соединительный шнур (патч-корд), для одномодового кабеля (SM), 9/125 (OS2), SC/UPC-SC/UPC, двойного исполнения (Duplex), LSZH, 2 м	190×120×15	0,032	0,00034200
FPC09-SCU-SCU-C2L-3M	ITK Оптический коммутационный соединительный шнур (патч-корд), для одномодового кабеля (SM), 9/125 (OS2), SC/UPC-SC/UPC, двойного исполнения (Duplex), LSZH, 3 м	190×120×20	0,044	0,00045600
FPC09-SCU-SCU-C2L-5M	ITK Оптический коммутационный соединительный шнур (патч-корд), для одномодового кабеля (SM), 9/125 (OS2), SC/UPC-SC/UPC, двойного исполнения (Duplex), LSZH, 5 м	180×250×45	0,100	0,00202500
FPC09-SCU-SCU-C2L-7M	ITK Оптический коммутационный соединительный шнур (патч-корд), для одномодового кабеля (SM), 9/125 (OS2), SC/UPC-SC/UPC, двойного исполнения (Duplex), LSZH, 7 м	180×250×60	0,140	0,00270000
FPC09-SCU-SCU-C2L-10M	ITK Оптический коммутационный соединительный шнур (патч-корд), для одномодового кабеля (SM), 9/125 (OS2), SC/UPC-SC/UPC, двойного исполнения (Duplex), LSZH, 10 м	180×250×90	0,200	0,00405000
FPC09-SCU-SCU-C2L-15M	ITK Оптический коммутационный соединительный шнур (патч-корд), для одномодового кабеля (SM), 9/125 (OS2), SC/UPC-SC/UPC, двойного исполнения (Duplex), LSZH, 15 м	180×300×100	0,300	0,00750000
FPC09-SCU-SCU-C2L-20M	ITK Оптический коммутационный соединительный шнур (патч-корд), для одномодового кабеля (SM), 9/125 (OS2), SC/UPC-SC/UPC, двойного исполнения (Duplex), LSZH, 20 м	180×300×110	0,400	0,00825000
FPC09-SCU-SCU-C2L-25M	ITK Оптический коммутационный соединительный шнур (патч-корд), для одномодового кабеля (SM), 9/125 (OS2), SC/UPC-SC/UPC, двойного исполнения (Duplex), LSZH, 25 м	180×300×120	0,500	0,00900000
FPC09-SCU-SCU-C2L-30M	ITK Оптический коммутационный соединительный шнур (патч-корд), для одномодового кабеля (SM), 9/125 (OS2), SC/UPC-SC/UPC, двойного исполнения (Duplex), LSZH, 30 м	180×250×65	0,600	0,00975000

Продолжение таблицы 10

FPC09-SCU-SCU-C2L-50M	ITK Оптический коммутационный соединительный шнур (патч-корд), для одномодового кабеля (SM), 9/125 (OS2), SC/UPC-SC/UPC, двойного исполнения (Duplex), LSZH, 50 м	180×400×200	1,000	0,02400000
FPC09-SCU-SCU-C2L-70M	ITK Оптический коммутационный соединительный шнур (патч-корд), для одномодового кабеля (SM), 9/125 (OS2), SC/UPC-SC/UPC, двойного исполнения (Duplex), LSZH, 70 м	180×400×250	1,400	0,03000000
FPC09-SCU-SCU-C2L-100M	ITK Оптический коммутационный соединительный шнур (патч-корд), для одномодового кабеля (SM), 9/125 (OS2), SC/UPC-SC/UPC, двойного исполнения (Duplex), LSZH, 100 м	180×400×300	2,000	0,03600000
FPC09-FCU-FCU-C2L-1M	ITK Оптический коммутационный соединительный шнур (патч-корд), для одномодового кабеля (SM), 9/125 (OS2), FC/UPC-FC/UPC, двойного исполнения (Duplex), LSZH, 1 м	190×120×10	0,020	0,00022800
FPC09-FCU-FCU-C2L-2M	ITK Оптический коммутационный соединительный шнур (патч-корд), для одномодового кабеля (SM), 9/125 (OS2), FC/UPC-FC/UPC, двойного исполнения (Duplex), LSZH, 2 м	190×120×15	0,032	0,00034200
FPC09-FCU-FCU-C2L-3M	ITK Оптический коммутационный соединительный шнур (патч-корд), для одномодового кабеля (SM), 9/125 (OS2), FC/UPC-FC/UPC, двойного исполнения (Duplex), LSZH, 3 м	190×120×20	0,044	0,00045600
FPC09-FCU-FCU-C2L-5M	ITK Оптический коммутационный соединительный шнур (патч-корд), для одномодового кабеля (SM), 9/125 (OS2), FC/UPC-FC/UPC, двойного исполнения (Duplex), LSZH, 5 м	180×250×45	0,100	0,00202500
FPC09-FCU-FCU-C2L-7M	ITK Оптический коммутационный соединительный шнур (патч-корд), для одномодового кабеля (SM), 9/125 (OS2), FC/UPC-FC/UPC, двойного исполнения (Duplex), LSZH, 7 м	180×250×60	0,140	0,00270000
FPC09-FCU-FCU-C2L-10M	ITK Оптический коммутационный соединительный шнур (патч-корд), для одномодового кабеля (SM), 9/125 (OS2), FC/UPC-FC/UPC, двойного исполнения (Duplex), LSZH, 10 м	180×250×90	0,200	0,00405000

Продолжение таблицы 10

FPC09-FCU-FCU-C2L-15M	ITK Оптический коммутационный соединительный шнур (патч-корд), для одномодового кабеля (SM), 9/125 (OS2), FC/UPC-FC/UPC, двойного исполнения (Duplex), LSZH, 15 м	180×300×100	0,300	0,00750000
FPC09-FCU-FCU-C2L-20M	ITK Оптический коммутационный соединительный шнур (патч-корд), для одномодового кабеля (SM), 9/125 (OS2), FC/UPC-FC/UPC, двойного исполнения (Duplex), LSZH, 20 м	180×300×110	0,400	0,00825000
FPC09-FCU-FCU-C2L-25M	ITK Оптический коммутационный соединительный шнур (патч-корд), для одномодового кабеля (SM), 9/125 (OS2), FC/UPC-FC/UPC, двойного исполнения (Duplex), LSZH, 25 м	180×300×120	0,500	0,00900000
FPC09-FCU-FCU-C2L-30M	ITK Оптический коммутационный соединительный шнур (патч-корд), для одномодового кабеля (SM), 9/125 (OS2), FC/UPC-FC/UPC, двойного исполнения (Duplex), LSZH, 30 м	180×250×65	0,600	0,00975000
FPC09-FCU-FCU-C2L-50M	ITK Оптический коммутационный соединительный шнур (патч-корд), для одномодового кабеля (SM), 9/125 (OS2), FC/UPC-FC/UPC, двойного исполнения (Duplex), LSZH, 50 м	180×400×200	1,000	0,02400000
FPC09-FCU-FCU-C2L-70M	ITK Оптический коммутационный соединительный шнур (патч-корд), для одномодового кабеля (SM), 9/125 (OS2), FC/UPC-FC/UPC, двойного исполнения (Duplex), LSZH, 70 м	180×400×250	1,400	0,03000000
FPC09-FCU-FCU-C2L-100M	ITK Оптический коммутационный соединительный шнур (патч-корд), для одномодового кабеля (SM), 9/125 (OS2), FC/UPC-FC/UPC, двойного исполнения (Duplex), LSZH, 100 м	180×400×300	2,000	0,03600000
FPC09-LCU-LCU-C2L-1M	ITK Оптический коммутационный соединительный шнур (патч-корд), для одномодового кабеля (SM), 9/125 (OS2), LC/UPC-LC/UPC, двойного исполнения (Duplex), LSZH, 1 м	190×120×10	0,020	0,00022800
FPC09-LCU-LCU-C2L-2M	ITK Оптический коммутационный соединительный шнур (патч-корд), для одномодового кабеля (SM), 9/125 (OS2), LC/UPC-LC/UPC, двойного исполнения (Duplex), LSZH, 2 м	190×120×15	0,032	0,00034200

Продолжение таблицы 10

FPC09-LCU-LCU-C2L-3M	ITK Оптический коммутационный соединительный шнур (патч-корд), для одномодового кабеля (SM), 9/125 (OS2), LC/UPC-LC/UPC, двойного исполнения (Duplex), LSZH, 3 м	190×120×20	0,044	0,00045600
FPC09-LCU-LCU-C2L-5M	ITK Оптический коммутационный соединительный шнур (патч-корд), для одномодового кабеля (SM), 9/125 (OS2), LC/UPC-LC/UPC, двойного исполнения (Duplex), LSZH, 5 м	180×250×45	0,100	0,00202500
FPC09-LCU-LCU-C2L-7M	ITK Оптический коммутационный соединительный шнур (патч-корд), для одномодового кабеля (SM), 9/125 (OS2), LC/UPC-LC/UPC, двойного исполнения (Duplex), LSZH, 7 м	180×250×60	0,140	0,00270000
FPC09-LCU-LCU-C2L-10M	ITK Оптический коммутационный соединительный шнур (патч-корд), для одномодового кабеля (SM), 9/125 (OS2), LC/UPC-LC/UPC, двойного исполнения (Duplex), LSZH, 10 м	180×250×90	0,200	0,00405000
FPC09-LCU-LCU-C2L-15M	ITK Оптический коммутационный соединительный шнур (патч-корд), для одномодового кабеля (SM), 9/125 (OS2), LC/UPC-LC/UPC, двойного исполнения (Duplex), LSZH, 15 м	180×300×100	0,300	0,00750000
FPC09-LCU-LCU-C2L-20M	ITK Оптический коммутационный соединительный шнур (патч-корд), для одномодового кабеля (SM), 9/125 (OS2), LC/UPC-LC/UPC, двойного исполнения (Duplex), LSZH, 20 м	180×300×110	0,400	0,00825000
FPC09-LCU-LCU-C2L-25M	ITK Оптический коммутационный соединительный шнур (патч-корд), для одномодового кабеля (SM), 9/125 (OS2), LC/UPC-LC/UPC, двойного исполнения (Duplex), LSZH, 25 м	180×300×120	0,500	0,00900000
FPC09-LCU-LCU-C2L-30M	ITK Оптический коммутационный соединительный шнур (патч-корд), для одномодового кабеля (SM), 9/125 (OS2), LC/UPC-LC/UPC, двойного исполнения (Duplex), LSZH, 30 м	180×250×65	0,600	0,00975000

Продолжение таблицы 10

FPC09-LCU-LCU-C2L-50M	ITK Оптический коммутационный соединительный шнур (патч-корд), для одномодового кабеля (SM), 9/125 (OS2), LC/UPC-LC/UPC, двойного исполнения (Duplex), LSZH, 50 м	180×400×200	1,000	0,02400000
FPC09-LCU-LCU-C2L-70M	ITK Оптический коммутационный соединительный шнур (патч-корд), для одномодового кабеля (SM), 9/125 (OS2), LC/UPC-LC/UPC, двойного исполнения (Duplex), LSZH, 70 м	180×400×250	1,400	0,03000000
FPC09-LCU-LCU-C2L-100M	ITK Оптический коммутационный соединительный шнур (патч-корд), для одномодового кабеля (SM), 9/125 (OS2), LC/UPC-LC/UPC, двойного исполнения (Duplex), LSZH, 100 м	180×400×300	2,000	0,03600000
FPC09-SCU-FCU-C1L-1M	ITK Оптический коммутационный переходной шнур (патч-корд), для одномодового кабеля (SM), 9/125 (OS2), SC/UPC-FC/UPC, одинарного исполнения (Simplex), LSZH, 1 м	190×120×5	0,010	0,00011400
FPC09-SCU-FCU-C1L-2M	ITK Оптический коммутационный переходной шнур (патч-корд), для одномодового кабеля (SM), 9/125 (OS2), SC/UPC-FC/UPC, одинарного исполнения (Simplex), LSZH, 2 м		0,016	0,00011400
FPC09-SCU-FCU-C1L-3M	ITK Оптический коммутационный переходной шнур (патч-корд), для одномодового кабеля (SM), 9/125 (OS2), SC/UPC-FC/UPC, одинарного исполнения (Simplex), LSZH, 3 м		0,022	0,00011400
FPC09-SCU-FCU-C1L-5M	ITK Оптический коммутационный переходной шнур (патч-корд), для одномодового кабеля (SM), 9/125 (OS2), SC/UPC-FC/UPC, одинарного исполнения (Simplex), LSZH, 5 м	180×250×25	0,055	0,00112500
FPC09-SCU-FCU-C1L-7M	ITK Оптический коммутационный переходной шнур (патч-корд), для одномодового кабеля (SM), 9/125 (OS2), SC/UPC-FC/UPC, одинарного исполнения (Simplex), LSZH, 7 м	180×250×30	0,070	0,00135000

Продолжение таблицы 10

FPC09-SCU-FCU-C1L-10M	ITK Оптический коммутационный переходной шнур (патч-корд), для одномодового кабеля (SM), 9/125 (OS2), SC/UPC-FC/UPC, одинарного исполнения (Simplex), LSZH, 10 м	180×250×45	0,100	0,00202500
FPC09-SCU-FCU-C1L-15M	ITK Оптический коммутационный переходной шнур (патч-корд), для одномодового кабеля (SM), 9/125 (OS2), SC/UPC-FC/UPC, одинарного исполнения (Simplex), LSZH, 15 м	180×250×50	0,150	0,00225000
FPC09-SCU-FCU-C1L-20M	ITK Оптический коммутационный переходной шнур (патч-корд), для одномодового кабеля (SM), 9/125 (OS2), SC/UPC-FC/UPC, одинарного исполнения (Simplex), LSZH, 20 м	180×250×55	0,200	0,00247500
FPC09-SCU-FCU-C1L-25M	ITK Оптический коммутационный переходной шнур (патч-корд), для одномодового кабеля (SM), 9/125 (OS2), SC/UPC-FC/UPC, одинарного исполнения (Simplex), LSZH, 25 м	180×250×60	0,250	0,00270000
FPC09-SCU-FCU-C1L-30M	ITK Оптический коммутационный переходной шнур (патч-корд), для одномодового кабеля (SM), 9/125 (OS2), SC/UPC-FC/UPC, одинарного исполнения (Simplex), LSZH, 30 м	180×300×65	0,300	0,00487500
FPC09-SCU-FCU-C1L-50M	ITK Оптический коммутационный переходной шнур (патч-корд), для одномодового кабеля (SM), 9/125 (OS2), SC/UPC-FC/UPC, одинарного исполнения (Simplex), LSZH, 50 м	180×300×100	0,500	0,00750000
FPC09-SCU-FCU-C1L-70M	ITK Оптический коммутационный переходной шнур (патч-корд), для одномодового кабеля (SM), 9/125 (OS2), SC/UPC-FC/UPC, одинарного исполнения (Simplex), LSZH, 70 м	180×300×125	0,700	0,00937500
FPC09-SCU-FCU-C1L-100M	ITK Оптический коммутационный переходной шнур (патч-корд), для одномодового кабеля (SM), 9/125 (OS2), SC/UPC-FC/UPC, одинарного исполнения (Simplex), LSZH, 100 м	180×300×150	1,000	0,01125000
FPC09-SCU-FCU-C2L-1M	ITK Оптический коммутационный переходной шнур (патч-корд), для одномодового кабеля (SM), 9/125 (OS2), SC/UPC-FC/UPC, двойного исполнения (Duplex), LSZH, 1 м	190×120×10	0,020	0,00022800

Продолжение таблицы 10

FPC09-SCU-FCU-C2L-2M	ITK Оптический коммутационный переходной шнур (патч-корд), для одномодового кабеля (SM), 9/125 (OS2), SC/UPC-FC/UPC, двойного исполнения (Duplex), LSZH, 2 м	190×120×15	0,032	0,00034200
FPC09-SCU-FCU-C2L-3M	ITK Оптический коммутационный переходной шнур (патч-корд), для одномодового кабеля (SM), 9/125 (OS2), SC/UPC-FC/UPC, двойного исполнения (Duplex), LSZH, 3 м	190×120×20	0,044	0,00045600
FPC09-SCU-FCU-C2L-5M	ITK Оптический коммутационный переходной шнур (патч-корд), для одномодового кабеля (SM), 9/125 (OS2), SC/UPC-FC/UPC, двойного исполнения (Duplex), LSZH, 5 м	180×250×45	0,100	0,00202500
FPC09-SCU-FCU-C2L-7M	ITK Оптический коммутационный переходной шнур (патч-корд), для одномодового кабеля (SM), 9/125 (OS2), SC/UPC-FC/UPC, двойного исполнения (Duplex), LSZH, 7 м	180×250×60	0,140	0,00270000
FPC09-SCU-FCU-C2L-10M	ITK Оптический коммутационный переходной шнур (патч-корд), для одномодового кабеля (SM), 9/125 (OS2), SC/UPC-FC/UPC, двойного исполнения (Duplex), LSZH, 10 м	180×250×90	0,200	0,00405000
FPC09-SCU-FCU-C2L-15M	ITK Оптический коммутационный переходной шнур (патч-корд), для одномодового кабеля (SM), 9/125 (OS2), SC/UPC-FC/UPC, двойного исполнения (Duplex), LSZH, 15 м	180×300×100	0,300	0,00750000
FPC09-SCU-FCU-C2L-20M	ITK Оптический коммутационный переходной шнур (патч-корд), для одномодового кабеля (SM), 9/125 (OS2), SC/UPC-FC/UPC, двойного исполнения (Duplex), LSZH, 20 м	180×300×110	0,400	0,00825000
FPC09-SCU-FCU-C2L-25M	ITK Оптический коммутационный переходной шнур (патч-корд), для одномодового кабеля (SM), 9/125 (OS2), SC/UPC-FC/UPC, двойного исполнения (Duplex), LSZH, 25 м	180×300×120	0,500	0,00900000
FPC09-SCU-FCU-C2L-30M	ITK Оптический коммутационный переходной шнур (патч-корд), для одномодового кабеля (SM), 9/125 (OS2), SC/UPC-FC/UPC, двойного исполнения (Duplex), LSZH, 30 м	180×250×65	0,600	0,00975000

Продолжение таблицы 10

FPC09-SCU-FCU-C2L-50M	ITK Оптический коммутационный переходной шнур (патч-корд), для одномодового кабеля (SM), 9/125 (OS2), SC/UPC-FC/UPC, двойного исполнения (Duplex), LSZH, 50 м	180×400×200	1,000	0,02400000
FPC09-SCU-FCU-C2L-70M	ITK Оптический коммутационный переходной шнур (патч-корд), для одномодового кабеля (SM), 9/125 (OS2), SC/UPC-FC/UPC, двойного исполнения (Duplex), LSZH, 70 м	180×400×250	1,400	0,03000000
FPC09-SCU-FCU-C2L-100M	ITK Оптический коммутационный переходной шнур (патч-корд), для одномодового кабеля (SM), 9/125 (OS2), SC/UPC-FC/UPC, двойного исполнения (Duplex), LSZH, 100 м	180×400×300	2,000	0,03600000
FPC09-LCU-SCU-C1L-1M	ITK Оптический коммутационный переходной шнур (патч-корд), для одномодового кабеля (SM), 9/125 (OS2), LC/UPC-SC/UPC, одинарного исполнения (Simplex), LSZH, 1 м	190×120×5	0,010	0,00011400
FPC09-LCU-SCU-C1L-2M	ITK Оптический коммутационный переходной шнур (патч-корд), для одномодового кабеля (SM), 9/125 (OS2), LC/UPC-SC/UPC, одинарного исполнения (Simplex), LSZH, 2 м		0,016	0,00011400
FPC09-LCU-SCU-C1L-3M	ITK Оптический коммутационный переходной шнур (патч-корд), для одномодового кабеля (SM), 9/125 (OS2), LC/UPC-SC/UPC, одинарного исполнения (Simplex), LSZH, 3 м		0,022	0,00011400
FPC09-LCU-SCU-C1L-5M	ITK Оптический коммутационный переходной шнур (патч-корд), для одномодового кабеля (SM), 9/125 (OS2), LC/UPC-SC/UPC, одинарного исполнения (Simplex), LSZH, 5 м	180×250×25	0,055	0,00112500
FPC09-LCU-SCU-C1L-7M	ITK Оптический коммутационный переходной шнур (патч-корд), для одномодового кабеля (SM), 9/125 (OS2), LC/UPC-SC/UPC, одинарного исполнения (Simplex), LSZH, 7 м	180×250×30	0,070	0,00135000
FPC09-LCU-SCU-C1L-10M	ITK Оптический коммутационный переходной шнур (патч-корд), для одномодового кабеля (SM), 9/125 (OS2), LC/UPC-SC/UPC, одинарного исполнения (Simplex), LSZH, 10 м	180×250×45	0,100	0,00202500

Продолжение таблицы 10

FPC09-LCU-SCU-C1L-15M	ITK Оптический коммутационный переходной шнур (патч-корд), для одномодового кабеля (SM), 9/125 (OS2), LC/UPC-SC/UPC, одинарного исполнения (Simplex), LSZH, 15 м	180×250×50	0,150	0,00225000
FPC09-LCU-SCU-C1L-20M	ITK Оптический коммутационный переходной шнур (патч-корд), для одномодового кабеля (SM), 9/125 (OS2), LC/UPC-SC/UPC, одинарного исполнения (Simplex), LSZH, 20 м	180×250×55	0,200	0,00247500
FPC09-LCU-SCU-C1L-25M	ITK Оптический коммутационный переходной шнур (патч-корд), для одномодового кабеля (SM), 9/125 (OS2), LC/UPC-SC/UPC, одинарного исполнения (Simplex), LSZH, 25 м	180×250×60	0,250	0,00270000
FPC09-LCU-SCU-C1L-30M	ITK Оптический коммутационный переходной шнур (патч-корд), для одномодового кабеля (SM), 9/125 (OS2), LC/UPC-SC/UPC, одинарного исполнения (Simplex), LSZH, 30 м	180×300×65	0,300	0,00487500
FPC09-LCU-SCU-C1L-50M	ITK Оптический коммутационный переходной шнур (патч-корд), для одномодового кабеля (SM), 9/125 (OS2), LC/UPC-SC/UPC, одинарного исполнения (Simplex), LSZH, 50 м	180×300×100	0,500	0,00750000
FPC09-LCU-SCU-C1L-70M	ITK Оптический коммутационный переходной шнур (патч-корд), для одномодового кабеля (SM), 9/125 (OS2), LC/UPC-SC/UPC, одинарного исполнения (Simplex), LSZH, 70 м	180×300×125	0,700	0,00937500
FPC09-LCU-SCU-C1L-100M	ITK Оптический коммутационный переходной шнур (патч-корд), для одномодового кабеля (SM), 9/125 (OS2), LC/UPC-SC/UPC, одинарного исполнения (Simplex), LSZH, 100 м	180×250×25	1,000	0,01125000
FPC09-LCU-SCU-C2L-1M	ITK Оптический коммутационный переходной шнур (патч-корд), для одномодового кабеля (SM), 9/125 (OS2), LC/UPC-SC/UPC, двойного исполнения (Duplex), LSZH, 1 м	190×120×10	0,020	0,00022800
FPC09-LCU-SCU-C2L-2M	ITK Оптический коммутационный переходной шнур (патч-корд), для одномодового кабеля (SM), 9/125 (OS2), LC/UPC-SC/UPC, двойного исполнения (Duplex), LSZH, 2 м	190×120×15	0,032	0,00034200

Продолжение таблицы 10

FPC09-LCU-SCU-C2L-3M	ITK Оптический коммутационный переходной шнур (патч-корд), для одномодового кабеля (SM), 9/125 (OS2), LC/UPC-SC/UPC, двойного исполнения (Duplex), LSZH, 3 м	190×120×20	0,044	0,00045600
FPC09-LCU-SCU-C2L-5M	ITK Оптический коммутационный переходной шнур (патч-корд), для одномодового кабеля (SM), 9/125 (OS2), LC/UPC-SC/UPC, двойного исполнения (Duplex), LSZH, 5 м	180×250×45	0,100	0,00202500
FPC09-LCU-SCU-C2L-7M	ITK Оптический коммутационный переходной шнур (патч-корд), для одномодового кабеля (SM), 9/125 (OS2), LC/UPC-SC/UPC, двойного исполнения (Duplex), LSZH, 7 м	180×250×60	0,140	0,00270000
FPC09-LCU-SCU-C2L-10M	ITK Оптический коммутационный переходной шнур (патч-корд), для одномодового кабеля (SM), 9/125 (OS2), LC/UPC-SC/UPC, двойного исполнения (Duplex), LSZH, 10 м	180×250×90	0,200	0,00405000
FPC09-LCU-SCU-C2L-15M	ITK Оптический коммутационный переходной шнур (патч-корд), для одномодового кабеля (SM), 9/125 (OS2), LC/UPC-SC/UPC, двойного исполнения (Duplex), LSZH, 15 м	180×300×100	0,300	0,00750000
FPC09-LCU-SCU-C2L-20M	ITK Оптический коммутационный переходной шнур (патч-корд), для одномодового кабеля (SM), 9/125 (OS2), LC/UPC-SC/UPC, двойного исполнения (Duplex), LSZH, 20 м	180×300×110	0,400	0,00825000
FPC09-LCU-SCU-C2L-25M	ITK Оптический коммутационный переходной шнур (патч-корд), для одномодового кабеля (SM), 9/125 (OS2), LC/UPC-SC/UPC, двойного исполнения (Duplex), LSZH, 25 м	180×300×120	0,500	0,00900000
FPC09-LCU-SCU-C2L-30M	ITK Оптический коммутационный переходной шнур (патч-корд), для одномодового кабеля (SM), 9/125 (OS2), LC/UPC-SC/UPC, двойного исполнения (Duplex), LSZH, 30 м	180×250×65	0,600	0,00975000
FPC09-LCU-SCU-C2L-50M	ITK Оптический коммутационный переходной шнур (патч-корд), для одномодового кабеля (SM), 9/125 (OS2), LC/UPC-SC/UPC, двойного исполнения (Duplex), LSZH, 50 м	180×400×200	1,000	0,02400000

Продолжение таблицы 10

FPC09-LCU-SCU-C2L-70M	ITK Оптический коммутационный переходной шнур (патч-корд), для одномодового кабеля (SM), 9/125 (OS2), LC/UPC-SC/UPC, двойного исполнения (Duplex), LSZH, 70 м	180×400×250	1,400	0,03000000
FPC09-LCU-SCU-C2L-100M	ITK Оптический коммутационный переходной шнур (патч-корд), для одномодового кабеля (SM), 9/125 (OS2), LC/UPC-SC/UPC, двойного исполнения (Duplex), LSZH, 100 м	180×400×300	2,000	0,03600000
FPC09-SCU-STU-C1L-1M	ITK Оптический коммутационный переходной шнур (патч-корд), для одномодового кабеля (SM), 9/125 (OS2), SC/UPC-ST/UPC, одинарного исполнения (Simplex), LSZH, 1 м	190×120×5	0,010	0,00011400
FPC09-SCU-STU-C1L-2M	ITK Оптический коммутационный переходной шнур (патч-корд), для одномодового кабеля (SM), 9/125 (OS2), SC/UPC-ST/UPC, одинарного исполнения (Simplex), LSZH, 2 м		0,016	0,00011400
FPC09-SCU-STU-C1L-3M	ITK Оптический коммутационный переходной шнур (патч-корд), для одномодового кабеля (SM), 9/125 (OS2), SC/UPC-ST/UPC, одинарного исполнения (Simplex), LSZH, 3 м		0,022	0,00011400
FPC09-SCU-STU-C1L-5M	ITK Оптический коммутационный переходной шнур (патч-корд), для одномодового кабеля (SM), 9/125 (OS2), SC/UPC-ST/UPC, одинарного исполнения (Simplex), LSZH, 5 м	180×250×25	0,055	0,00112500
FPC09-SCU-STU-C1L-7M	ITK Оптический коммутационный переходной шнур (патч-корд), для одномодового кабеля (SM), 9/125 (OS2), SC/UPC-ST/UPC, одинарного исполнения (Simplex), LSZH, 7 м	180×250×30	0,070	0,00135000
FPC09-SCU-STU-C1L-10M	ITK Оптический коммутационный переходной шнур (патч-корд), для одномодового кабеля (SM), 9/125 (OS2), SC/UPC-ST/UPC, одинарного исполнения (Simplex), LSZH, 10 м	180×250×45	0,100	0,00202500
FPC09-SCU-STU-C1L-15M	ITK Оптический коммутационный переходной шнур (патч-корд), для одномодового кабеля (SM), 9/125 (OS2), SC/UPC-ST/UPC, одинарного исполнения (Simplex), LSZH, 15 м	180×250×50	0,150	0,00225000

Продолжение таблицы 10

FPC09-SCU-STU-C1L-20M	ITK Оптический коммутационный переходной шнур (патч-корд), для одномодового кабеля (SM), 9/125 (OS2), SC/UPC-ST/UPC, одинарного исполнения (Simplex), LSZH, 20 м	180×250×55	0,200	0,00247500
FPC09-SCU-STU-C1L-25M	ITK Оптический коммутационный переходной шнур (патч-корд), для одномодового кабеля (SM), 9/125 (OS2), SC/UPC-ST/UPC, одинарного исполнения (Simplex), LSZH, 25 м	180×250×60	0,250	0,00270000
FPC09-SCU-STU-C1L-30M	ITK Оптический коммутационный переходной шнур (патч-корд), для одномодового кабеля (SM), 9/125 (OS2), SC/UPC-ST/UPC, одинарного исполнения (Simplex), LSZH, 30 м	180×300×65	0,300	0,00487500
FPC09-SCU-STU-C1L-50M	ITK Оптический коммутационный переходной шнур (патч-корд), для одномодового кабеля (SM), 9/125 (OS2), SC/UPC-ST/UPC, одинарного исполнения (Simplex), LSZH, 50 м	180×300×100	0,500	0,00750000
FPC09-SCU-STU-C1L-70M	ITK Оптический коммутационный переходной шнур (патч-корд), для одномодового кабеля (SM), 9/125 (OS2), SC/UPC-ST/UPC, одинарного исполнения (Simplex), LSZH, 70 м	180×300×125	0,700	0,00937500
FPC09-SCU-STU-C1L-100M	ITK Оптический коммутационный переходной шнур (патч-корд), для одномодового кабеля (SM), 9/125 (OS2), SC/UPC-ST/UPC, одинарного исполнения (Simplex), LSZH, 100 м	180×300×150	1,000	0,01125000
FPC09-FCU-LCU-C1L-1M	ITK Оптический коммутационный переходной шнур (патч-корд), для одномодового кабеля (SM), 9/125 (OS2), FC/UPC-LC/UPC, одинарного исполнения (Simplex), LSZH, 1 м	190×120×5	0,010	0,00011400
FPC09-FCU-LCU-C1L-2M	ITK Оптический коммутационный переходной шнур (патч-корд), для одномодового кабеля (SM), 9/125 (OS2), FC/UPC-LC/UPC, одинарного исполнения (Simplex), LSZH, 2 м		0,016	0,00011400
FPC09-FCU-LCU-C1L-3M	ITK Оптический коммутационный переходной шнур (патч-корд), для одномодового кабеля (SM), 9/125 (OS2), FC/UPC-LC/UPC, одинарного исполнения (Simplex), LSZH, 3 м		0,022	0,00011400

Продолжение таблицы 10

FPC09-FCU-LCU-C1L-5M	ITK Оптический коммутационный переходной шнур (патч-корд), для одномодового кабеля (SM), 9/125 (OS2), FC/UPC-LC/UPC, одинарного исполнения (Simplex), LSZH, 5 м	180×250×25	0,055	0,001125
FPC09-FCU-LCU-C1L-7M	ITK Оптический коммутационный переходной шнур (патч-корд), для одномодового кабеля (SM), 9/125 (OS2), FC/UPC-LC/UPC, одинарного исполнения (Simplex), LSZH, 7 м	180×250×30	0,070	0,001350
FPC09-FCU-LCU-C1L-10M	ITK Оптический коммутационный переходной шнур (патч-корд), для одномодового кабеля (SM), 9/125 (OS2), FC/UPC-LC/UPC, одинарного исполнения (Simplex), LSZH, 10 м	180×250×45	0,100	0,002025
FPC09-FCU-LCU-C1L-15M	ITK Оптический коммутационный переходной шнур (патч-корд), для одномодового кабеля (SM), 9/125 (OS2), FC/UPC-LC/UPC, одинарного исполнения (Simplex), LSZH, 15 м	180×250×50	0,150	0,002250
FPC09-FCU-LCU-C1L-20M	ITK Оптический коммутационный переходной шнур (патч-корд), для одномодового кабеля (SM), 9/125 (OS2), FC/UPC-LC/UPC, одинарного исполнения (Simplex), LSZH, 20 м	180×250×55	0,200	0,002475
FPC09-FCU-LCU-C1L-25M	ITK Оптический коммутационный переходной шнур (патч-корд), для одномодового кабеля (SM), 9/125 (OS2), FC/UPC-LC/UPC, одинарного исполнения (Simplex), LSZH, 25 м	180×250×60	0,250	0,002700
FPC09-FCU-LCU-C1L-30M	ITK Оптический коммутационный переходной шнур (патч-корд), для одномодового кабеля (SM), 9/125 (OS2), FC/UPC-LC/UPC, одинарного исполнения (Simplex), LSZH, 30 м	180×300×65	0,300	0,004875
FPC09-FCU-LCU-C1L-50M	ITK Оптический коммутационный переходной шнур (патч-корд), для одномодового кабеля (SM), 9/125 (OS2), FC/UPC-LC/UPC, одинарного исполнения (Simplex), LSZH, 50 м	180×300×100	0,500	0,00750000
FPC09-FCU-LCU-C1L-70M	ITK Оптический коммутационный переходной шнур (патч-корд), для одномодового кабеля (SM), 9/125 (OS2), FC/UPC-LC/UPC, одинарного исполнения (Simplex), LSZH, 70 м	180×300×125	0,700	0,00937500

Продолжение таблицы 10

FPC09-FCU-LCU-C1L-100M	ITK Оптический коммутационный переходной шнур (патч-корд), для одномодового кабеля (SM), 9/125 (OS2), FC/UPC-LC/UPC, одинарного исполнения (Simplex), LSZH, 100 м	180×300×150	1,000	0,01125000
FPC09-FCU-LCU-C2L-1M	ITK Оптический коммутационный переходной шнур (патч-корд), для одномодового кабеля (SM), 9/125 (OS2), FC/UPC-LC/UPC, двойного исполнения (Duplex), LSZH, 1 м	190×120×10	0,020	0,00022800
FPC09-FCU-LCU-C2L-2M	ITK Оптический коммутационный переходной шнур (патч-корд), для одномодового кабеля (SM), 9/125 (OS2), FC/UPC-LC/UPC, двойного исполнения (Duplex), LSZH, 2 м	190×120×15	0,032	0,00034200
FPC09-FCU-LCU-C2L-3M	ITK Оптический коммутационный переходной шнур (патч-корд), для одномодового кабеля (SM), 9/125 (OS2), FC/UPC-LC/UPC, двойного исполнения (Duplex), LSZH, 3 м	190×120×20	0,044	0,00045600
FPC09-FCU-LCU-C2L-5M	ITK Оптический коммутационный переходной шнур (патч-корд), для одномодового кабеля (SM), 9/125 (OS2), FC/UPC-LC/UPC, двойного исполнения (Duplex), LSZH, 5 м	180×250×45	0,100	0,00202500
FPC09-FCU-LCU-C2L-7M	ITK Оптический коммутационный переходной шнур (патч-корд), для одномодового кабеля (SM), 9/125 (OS2), FC/UPC-LC/UPC, двойного исполнения (Duplex), LSZH, 7 м	180×250×60	0,140	0,00270000
FPC09-FCU-LCU-C2L-10M	ITK Оптический коммутационный переходной шнур (патч-корд), для одномодового кабеля (SM), 9/125 (OS2), FC/UPC-LC/UPC, двойного исполнения (Duplex), LSZH, 10 м	180×250×90	0,200	0,00405000
FPC09-FCU-LCU-C2L-15M	ITK Оптический коммутационный переходной шнур (патч-корд), для одномодового кабеля (SM), 9/125 (OS2), FC/UPC-LC/UPC, двойного исполнения (Duplex), LSZH, 15 м	180×300×100	0,300	0,00750000
FPC09-FCU-LCU-C2L-20M	ITK Оптический коммутационный переходной шнур (патч-корд), для одномодового кабеля (SM), 9/125 (OS2), FC/UPC-LC/UPC, двойного исполнения (Duplex), LSZH, 20 м	180×300×110	0,400	0,00825000

Продолжение таблицы 10

FPC09-FCU-LCU-C2L-25M	ITK Оптический коммутационный переходной шнур (патч-корд), для одномодового кабеля (SM), 9/125 (OS2), FC/UPC-LC/UPC, двойного исполнения (Duplex), LSZH, 25 м	180×300×120	0,500	0,00900000
FPC09-FCU-LCU-C2L-30M	ITK Оптический коммутационный переходной шнур (патч-корд), для одномодового кабеля (SM), 9/125 (OS2), FC/UPC-LC/UPC, двойного исполнения (Duplex), LSZH, 30 м	180×250×65	0,600	0,00975000
FPC09-FCU-LCU-C2L-50M	ITK Оптический коммутационный переходной шнур (патч-корд), для одномодового кабеля (SM), 9/125 (OS2), FC/UPC-LC/UPC, двойного исполнения (Duplex), LSZH, 50 м	180×400×200	1,000	0,02400000
FPC09-FCU-LCU-C2L-70M	ITK Оптический коммутационный переходной шнур (патч-корд), для одномодового кабеля (SM), 9/125 (OS2), FC/UPC-LC/UPC, двойного исполнения (Duplex), LSZH, 70 м	180×400×250	1,400	0,03000000
FPC09-FCU-LCU-C2L-100M	ITK Оптический коммутационный переходной шнур (патч-корд), для одномодового кабеля (SM), 9/125 (OS2), FC/UPC-LC/UPC, двойного исполнения (Duplex), LSZH, 100 м	180×400×300	2,000	0,03600000
FPC09-SCU-SCA-C1L-1M	ITK Оптический коммутационный переходной шнур (патч-корд), для одномодового кабеля (SM), 9/125 (OS2), SC/UPC-SC/APC, одинарного исполнения (Simplex), LSZH, 1 м	190×120×5	0,010	0,00011400
FPC09-SCU-SCA-C1L-2M	ITK Оптический коммутационный переходной шнур (патч-корд), для одномодового кабеля (SM), 9/125 (OS2), SC/UPC-SC/APC, одинарного исполнения (Simplex), LSZH, 2 м		0,016	0,00011400
FPC09-SCU-SCA-C1L-3M	ITK Оптический коммутационный переходной шнур (патч-корд), для одномодового кабеля (SM), 9/125 (OS2), SC/UPC-SC/APC, одинарного исполнения (Simplex), LSZH, 3 м		0,022	0,00011400
FPC09-SCU-SCA-C1L-5M	ITK Оптический коммутационный переходной шнур (патч-корд), для одномодового кабеля (SM), 9/125 (OS2), SC/UPC-SC/APC, одинарного исполнения (Simplex), LSZH, 5 м	180×250×25	0,055	0,00112500

Продолжение таблицы 10

FPC09-SCU-SCA-C1L-7M	ITK Оптический коммутационный переходной шнур (патч-корд), для одномодового кабеля (SM), 9/125 (OS2), SC/UPC-SC/APC, одинарного исполнения (Simplex), LSZH, 7 м	180×250×30	0,070	0,00135000
FPC09-SCU-SCA-C1L-10M	ITK Оптический коммутационный переходной шнур (патч-корд), для одномодового кабеля (SM), 9/125 (OS2), SC/UPC-SC/APC, одинарного исполнения (Simplex), LSZH, 10 м	180×250×45	0,100	0,00202500
FPC09-SCU-SCA-C1L-15M	ITK Оптический коммутационный переходной шнур (патч-корд), для одномодового кабеля (SM), 9/125 (OS2), SC/UPC-SC/APC, одинарного исполнения (Simplex), LSZH, 15 м	180×250×50	0,150	0,00225000
FPC09-SCU-SCA-C1L-20M	ITK Оптический коммутационный переходной шнур (патч-корд), для одномодового кабеля (SM), 9/125 (OS2), SC/UPC-SC/APC, одинарного исполнения (Simplex), LSZH, 20 м	180×250×55	0,200	0,00247500
FPC09-SCU-SCA-C1L-25M	ITK Оптический коммутационный переходной шнур (патч-корд), для одномодового кабеля (SM), 9/125 (OS2), SC/UPC-SC/APC, одинарного исполнения (Simplex), LSZH, 25 м	180×250×60	0,250	0,00270000
FPC09-SCU-SCA-C1L-30M	ITK Оптический коммутационный переходной шнур (патч-корд), для одномодового кабеля (SM), 9/125 (OS2), SC/UPC-SC/APC, одинарного исполнения (Simplex), LSZH, 30 м	180×300×65	0,300	0,00487500
FPC09-SCU-SCA-C1L-50M	ITK Оптический коммутационный переходной шнур (патч-корд), для одномодового кабеля (SM), 9/125 (OS2), SC/UPC-SC/APC, одинарного исполнения (Simplex), LSZH, 50 м	180×300×100	0,500	0,00750000
FPC09-SCU-SCA-C1L-70M	ITK Оптический коммутационный переходной шнур (патч-корд), для одномодового кабеля (SM), 9/125 (OS2), SC/UPC-SC/APC, одинарного исполнения (Simplex), LSZH, 70 м	180×300×125	0,700	0,00937500
FPC09-SCU-SCA-C1L-100M	ITK Оптический коммутационный переходной шнур (патч-корд), для одномодового кабеля (SM), 9/125 (OS2), SC/UPC-SC/APC, одинарного исполнения (Simplex), LSZH, 100 м	180×300×150	1,000	0,01125000

Продолжение таблицы 10

FPC09-SCA-LCA-C2L-1M	ITK Оптический коммутационный переходной шнур (патч-корд), для одномодового кабеля (SM), 9/125 (OS2), SC/APC-LC/APC, двойного исполнения (Duplex), LSZH, 1 м	190×120×10	0,020	0,00022800
FPC09-SCA-LCA-C2L-2M	ITK Оптический коммутационный переходной шнур (патч-корд), для одномодового кабеля (SM), 9/125 (OS2), SC/APC-LC/APC, двойного исполнения (Duplex), LSZH, 2 м	190×120×15	0,032	0,00034200
FPC09-SCA-LCA-C2L-3M	ITK Оптический коммутационный переходной шнур (патч-корд), для одномодового кабеля (SM), 9/125 (OS2), SC/APC-LC/APC, двойного исполнения (Duplex), LSZH, 3 м	190×120×20	0,044	0,00045600
FPC09-SCA-LCA-C2L-5M	ITK Оптический коммутационный переходной шнур (патч-корд), для одномодового кабеля (SM), 9/125 (OS2), SC/APC-LC/APC, двойного исполнения (Duplex), LSZH, 5 м	180×250×45	0,100	0,00202500
FPC09-SCA-LCA-C2L-7M	ITK Оптический коммутационный переходной шнур (патч-корд), для одномодового кабеля (SM), 9/125 (OS2), SC/APC-LC/APC, двойного исполнения (Duplex), LSZH, 7 м	180×250×60	0,140	0,00270000
FPC09-SCA-LCA-C2L-10M	ITK Оптический коммутационный переходной шнур (патч-корд), для одномодового кабеля (SM), 9/125 (OS2), SC/APC-LC/APC, двойного исполнения (Duplex), LSZH, 10 м	180×250×90	0,200	0,00405000
FPC09-SCA-LCA-C2L-15M	ITK Оптический коммутационный переходной шнур (патч-корд), для одномодового кабеля (SM), 9/125 (OS2), SC/APC-LC/APC, двойного исполнения (Duplex), LSZH, 15 м	180×300×100	0,300	0,00750000
FPC09-SCA-LCA-C2L-20M	ITK Оптический коммутационный переходной шнур (патч-корд), для одномодового кабеля (SM), 9/125 (OS2), SC/APC-LC/APC, двойного исполнения (Duplex), LSZH, 20 м	180×300×110	0,400	0,00825000
FPC09-SCA-LCA-C2L-25M	ITK Оптический коммутационный переходной шнур (патч-корд), для одномодового кабеля (SM), 9/125 (OS2), SC/APC-LC/APC, двойного исполнения (Duplex), LSZH, 25 м	180×300×120	0,500	0,00900000

Продолжение таблицы 10

FPC09-SCA-LCA-C2L-30M	ITK Оптический коммутационный переходной шнур (патч-корд), для одномодового кабеля (SM), 9/125 (OS2), SC/APC-LC/APC, двойного исполнения (Duplex), LSZH, 30 м	180×250×65	0,600	0,00975000
FPC09-SCA-LCA-C2L-50M	ITK Оптический коммутационный переходной шнур (патч-корд), для одномодового кабеля (SM), 9/125 (OS2), SC/APC-LC/APC, двойного исполнения (Duplex), LSZH, 50 м	180×400×200	1,000	0,02400000
FPC09-SCA-LCA-C2L-70M	ITK Оптический коммутационный переходной шнур (патч-корд), для одномодового кабеля (SM), 9/125 (OS2), SC/APC-LC/APC, двойного исполнения (Duplex), LSZH, 70 м	180×400×250	1,400	0,03000000
FPC09-SCA-LCA-C2L-100M	ITK Оптический коммутационный переходной шнур (патч-корд), для одномодового кабеля (SM), 9/125 (OS2), SC/APC-LC/APC, двойного исполнения (Duplex), LSZH, 100 м	180×400×300	2,000	0,03600000
FPC50-SCU-SCU-C2L-1M	ITK Оптический коммутационный соединительный шнур (патч-корд), для многомодового кабеля (MM), 50/125 (OM2), SC/UPC-SC/UPC, двойного исполнения (Duplex), LSZH, 1 м	190×120×10	0,020	0,00022800
FPC50-SCU-SCU-C2L-2M	ITK Оптический коммутационный соединительный шнур (патч-корд), для многомодового кабеля (MM), 50/125 (OM2), SC/UPC-SC/UPC, двойного исполнения (Duplex), LSZH, 2 м	190×120×15	0,032	0,00034200
FPC50-SCU-SCU-C2L-3M	ITK Оптический коммутационный соединительный шнур (патч-корд), для многомодового кабеля (MM), 50/125 (OM2), SC/UPC-SC/UPC, двойного исполнения (Duplex), LSZH, 3 м	190×120×20	0,044	0,00045600
FPC50-SCU-SCU-C2L-5M	ITK Оптический коммутационный соединительный шнур (патч-корд), для многомодового кабеля (MM), 50/125 (OM2), SC/UPC-SC/UPC, двойного исполнения (Duplex), LSZH, 5 м	180×250×45	0,100	0,00202500
FPC50-SCU-SCU-C2L-10M	ITK Оптический коммутационный соединительный шнур (патч-корд), для многомодового кабеля (MM), 50/125 (OM2), SC/UPC-SC/UPC, двойного исполнения (Duplex), LSZH, 10 м	180×250×90	0,200	0,00405000

Продолжение таблицы 10

FPC50-SCU-SCU-C2L-15M	ITK Оптический коммутационный соединительный шнур (патч-корд), для многомодового кабеля (MM), 50/125 (OM2), SC/UPC-SC/UPC, двойного исполнения (Duplex), LSZH, 15 м	250×300×100	0,300	0,00750000
FPC50-SCU-SCU-C2L-20M	ITK Оптический коммутационный соединительный шнур (патч-корд), для многомодового кабеля (MM), 50/125 (OM2), SC/UPC-SC/UPC, двойного исполнения (Duplex), LSZH, 20 м	250×300×110	0,400	0,00825000
FPC50-SCU-SCU-C2L-25M	ITK Оптический коммутационный соединительный шнур (патч-корд), для многомодового кабеля (MM), 50/125 (OM2), SC/UPC-SC/UPC, двойного исполнения (Duplex), LSZH, 25 м	250×300×120	0,500	0,00900000
FPC50-SCU-SCU-C2L-30M	ITK Оптический коммутационный соединительный шнур (патч-корд), для многомодового кабеля (MM), 50/125 (OM2), SC/UPC-SC/UPC, двойного исполнения (Duplex), LSZH, 30 м	250×300×130	0,600	0,00975000
FPC50-SCU-SCU-C2L-50M	ITK Оптический коммутационный соединительный шнур (патч-корд), для многомодового кабеля (MM), 50/125 (OM2), SC/UPC-SC/UPC, двойного исполнения (Duplex), LSZH, 50 м	300×400×200	1,000	0,02400000
FPC50-SCU-SCU-C2L-70M	ITK Оптический коммутационный соединительный шнур (патч-корд), для многомодового кабеля (MM), 50/125 (OM2), SC/UPC-SC/UPC, двойного исполнения (Duplex), LSZH, 70 м	300×400×250	1,400	0,03000000
FPC50-SCU-SCU-C2L-100M	ITK Оптический коммутационный соединительный шнур (патч-корд), для многомодового кабеля (MM), 50/125 (OM2), SC/UPC-SC/UPC, двойного исполнения (Duplex), LSZH, 100 м	300×400×300	2,000	0,03600000
FPC5003-SCU-SCU-C2L-1M	ITK Оптический коммутационный соединительный шнур (патч-корд), для многомодового кабеля (MM), 50/125 (OM3), SC/UPC-SC/UPC, двойного исполнения (Duplex), LSZH, 1 м	120×170×10	0,020	0,00020400
FPC5003-SCU-SCU-C2L-2M	ITK Оптический коммутационный соединительный шнур (патч-корд), для многомодового кабеля (MM), 50/125 (OM3), SC/UPC-SC/UPC, двойного исполнения (Duplex), LSZH, 2 м	120×170×15	0,032	0,00030600

Продолжение таблицы 10

FPC5003-SCU-SCU-C2L-3M	ITK Оптический коммутационный соединительный шнур (патч-корд), для многомодового кабеля (MM), 50/125 (OM3), SC/UPC-SC/UPC, двойного исполнения (Duplex), LSZH, 3 м	120×170×20	0,044	0,00040800
FPC5003-SCU-SCU-C2L-5M	ITK Оптический коммутационный соединительный шнур (патч-корд), для многомодового кабеля (MM), 50/125 (OM3), SC/UPC-SC/UPC, двойного исполнения (Duplex), LSZH, 5 м	180×250×45	0,100	0,00202500
FPC5003-SCU-SCU-C2L-10M	ITK Оптический коммутационный соединительный шнур (патч-корд), для многомодового кабеля (MM), 50/125 (OM3), SC/UPC-SC/UPC, двойного исполнения (Duplex), LSZH, 10 м	180×250×90	0,200	0,00405000
FPC5003-SCU-SCU-C2L-15M	ITK Оптический коммутационный соединительный шнур (патч-корд), для многомодового кабеля (MM), 50/125 (OM3), SC/UPC-SC/UPC, двойного исполнения (Duplex), LSZH, 15 м	250×300×100	0,300	0,00750000
FPC5003-SCU-SCU-C2L-20M	ITK Оптический коммутационный соединительный шнур (патч-корд), для многомодового кабеля (MM), 50/125 (OM3), SC/UPC-SC/UPC, двойного исполнения (Duplex), LSZH, 20 м	250×300×110	0,400	0,00825000
FPC5003-SCU-SCU-C2L-25M	ITK Оптический коммутационный соединительный шнур (патч-корд), для многомодового кабеля (MM), 50/125 (OM3), SC/UPC-SC/UPC, двойного исполнения (Duplex), LSZH, 25 м	250×300×120	0,500	0,00900000
FPC5003-SCU-SCU-C2L-30M	ITK Оптический коммутационный соединительный шнур (патч-корд), для многомодового кабеля (MM), 50/125 (OM3), SC/UPC-SC/UPC, двойного исполнения (Duplex), LSZH, 30 м	250×300×130	0,600	0,00975000
FPC5003-SCU-SCU-C2L-50M	ITK Оптический коммутационный соединительный шнур (патч-корд), для многомодового кабеля (MM), 50/125 (OM3), SC/UPC-SC/UPC, двойного исполнения (Duplex), LSZH, 50 м	300×400×200	1,000	0,02400000
FPC5003-SCU-SCU-C2L-70M	ITK Оптический коммутационный соединительный шнур (патч-корд), для многомодового кабеля (MM), 50/125 (OM3), SC/UPC-SC/UPC, двойного исполнения (Duplex), LSZH, 70 м	300×400×250	1,400	0,03000000

Продолжение таблицы 10

FPC5003-SCU-SCU-C2L-100M	ITK Оптический коммутационный соединительный шнур (патч-корд), для многомодового кабеля (MM), 50/125 (OM3), SC/UPC-SC/UPC, двойного исполнения (Duplex), LSZH, 100 м	300×400×300	2,000	0,03600000
FPC5004-SCU-SCU-C2L-1M	ITK Оптический коммутационный соединительный шнур (патч-корд), для многомодового кабеля (MM), 50/125 (OM4), SC/UPC-SC/UPC, двойного исполнения (Duplex), LSZH, 1 м	120×170×10	0,020	0,000204
FPC5004-SCU-SCU-C2L-2M	ITK Оптический коммутационный соединительный шнур (патч-корд), для многомодового кабеля (MM), 50/125 (OM4), SC/UPC-SC/UPC, двойного исполнения (Duplex), LSZH, 2 м	120×170×15	0,032	0,00030600
FPC5004-SCU-SCU-C2L-3M	ITK Оптический коммутационный соединительный шнур (патч-корд), для многомодового кабеля (MM), 50/125 (OM4), SC/UPC-SC/UPC, двойного исполнения (Duplex), LSZH, 3 м	120×170×20	0,044	0,00040800
FPC5004-SCU-SCU-C2L-5M	ITK Оптический коммутационный соединительный шнур (патч-корд), для многомодового кабеля (MM), 50/125 (OM4), SC/UPC-SC/UPC, двойного исполнения (Duplex), LSZH, 5 м	180×250×45	0,100	0,00202500
FPC5004-SCU-SCU-C2L-10M	ITK Оптический коммутационный соединительный шнур (патч-корд), для многомодового кабеля (MM), 50/125 (OM4), SC/UPC-SC/UPC, двойного исполнения (Duplex), LSZH, 10 м	180×250×90	0,200	0,00405000
FPC5004-SCU-SCU-C2L-15M	ITK Оптический коммутационный соединительный шнур (патч-корд), для многомодового кабеля (MM), 50/125 (OM4), SC/UPC-SC/UPC, двойного исполнения (Duplex), LSZH, 15 м	250×300×100	0,300	0,00750000
FPC5004-SCU-SCU-C2L-20M	ITK Оптический коммутационный соединительный шнур (патч-корд), для многомодового кабеля (MM), 50/125 (OM4), SC/UPC-SC/UPC, двойного исполнения (Duplex), LSZH, 20 м	250×300×110	0,400	0,00825000
FPC5004-SCU-SCU-C2L-25M	ITK Оптический коммутационный соединительный шнур (патч-корд), для многомодового кабеля (MM), 50/125 (OM4), SC/UPC-SC/UPC, двойного исполнения (Duplex), LSZH, 25 м	250×300×120	0,500	0,00900000

Продолжение таблицы 10

FPC5004-SCU-SCU-C2L-30M	ITK Оптический коммутационный соединительный шнур (патч-корд), для многомодового кабеля (MM), 50/125 (OM4), SC/UPC-SC/UPC, двойного исполнения (Duplex), LSZH, 30 м	250×300×130	0,600	0,00975000
FPC5004-SCU-SCU-C2L-50M	ITK Оптический коммутационный соединительный шнур (патч-корд), для многомодового кабеля (MM), 50/125 (OM4), SC/UPC-SC/UPC, двойного исполнения (Duplex), LSZH, 50 м	300×400×200	1,000	0,02400000
FPC5004-SCU-SCU-C2L-70M	ITK Оптический коммутационный соединительный шнур (патч-корд), для многомодового кабеля (MM), 50/125 (OM4), SC/UPC-SC/UPC, двойного исполнения (Duplex), LSZH, 70 м	300×400×250	1,400	0,03000000
FPC5004-SCU-SCU-C2L-100M	ITK Оптический коммутационный соединительный шнур (патч-корд), для многомодового кабеля (MM), 50/125 (OM4), SC/UPC-SC/UPC, двойного исполнения (Duplex), LSZH, 100 м	300×400×300	2,000	0,03600000
FPC50-LCU-LCU-C2L-1M	ITK Оптический коммутационный соединительный шнур (патч-корд), для многомодового кабеля (MM), 50/125 (OM2), LC/UPC-LC/UPC, двойного исполнения (Duplex), LSZH, 1 м	190×120×10	0,020	0,00022800
FPC50-LCU-LCU-C2L-2M	ITK Оптический коммутационный соединительный шнур (патч-корд), для многомодового кабеля (MM), 50/125 (OM2), LC/UPC-LC/UPC, двойного исполнения (Duplex), LSZH, 2 м	190×120×15	0,032	0,00034200
FPC50-LCU-LCU-C2L-3M	ITK Оптический коммутационный соединительный шнур (патч-корд), для многомодового кабеля (MM), 50/125 (OM2), LC/UPC-LC/UPC, двойного исполнения (Duplex), LSZH, 3 м	190×120×20	0,044	0,00045600
FPC50-LCU-LCU-C2L-5M	ITK Оптический коммутационный соединительный шнур (патч-корд), для многомодового кабеля (MM), 50/125 (OM2), LC/UPC-LC/UPC, двойного исполнения (Duplex), LSZH, 5мм	180×250×45	0,100	0,00202500
FPC50-LCU-LCU-C2L-10M	ITK Оптический коммутационный соединительный шнур (патч-корд), для многомодового кабеля (MM), 50/125 (OM2), LC/UPC-LC/UPC, двойного исполнения (Duplex), LSZH, 10 м	180×250×90	0,200	0,00405000

Продолжение таблицы 10

FPC50-LCU-LCU-C2L-15M	ITK Оптический коммутационный соединительный шнур (патч-корд), для многомодового кабеля (MM), 50/125 (OM2), LC/UPC-LC/UPC, двойного исполнения (Duplex), LSZH, 15 м	250×300×100	0,300	0,00750000
FPC50-LCU-LCU-C2L-20M	ITK Оптический коммутационный соединительный шнур (патч-корд), для многомодового кабеля (MM), 50/125 (OM2), LC/UPC-LC/UPC, двойного исполнения (Duplex), LSZH, 20 м	250×300×110	0,400	0,00825000
FPC50-LCU-LCU-C2L-25M	ITK Оптический коммутационный соединительный шнур (патч-корд), для многомодового кабеля (MM), 50/125 (OM2), LC/UPC-LC/UPC, двойного исполнения (Duplex), LSZH, 25 м	250×300×120	0,500	0,00900000
FPC50-LCU-LCU-C2L-30M	ITK Оптический коммутационный соединительный шнур (патч-корд), для многомодового кабеля (MM), 50/125 (OM2), LC/UPC-LC/UPC, двойного исполнения (Duplex), LSZH, 30 м	250×300×130	0,600	0,00975000
FPC50-LCU-LCU-C2L-50M	ITK Оптический коммутационный соединительный шнур (патч-корд), для многомодового кабеля (MM), 50/125 (OM2), LC/UPC-LC/UPC, двойного исполнения (Duplex), LSZH, 50 м	300×400×200	1,000	0,02400000
FPC50-LCU-LCU-C2L-70M	ITK Оптический коммутационный соединительный шнур (патч-корд), для многомодового кабеля (MM), 50/125 (OM2), LC/UPC-LC/UPC, двойного исполнения (Duplex), LSZH, 70 м	300×400×250	1,400	0,03000000
FPC50-LCU-LCU-C2L-100M	ITK Оптический коммутационный соединительный шнур (патч-корд), для многомодового кабеля (MM), 50/125 (OM2), LC/UPC-LC/UPC, двойного исполнения (Duplex), LSZH, 100 м	300×400×300	2,000	0,03600000
FPC5003-LCU-LCU-C2L-1M	ITK Оптический коммутационный соединительный шнур (патч-корд), для многомодового кабеля (MM), 50/125 (OM3), LC/UPC-LC/UPC, двойного исполнения (Duplex), LSZH, 1 м	120×170×10	0,020	0,00020400
FPC5003-LCU-LCU-C2L-2M	ITK Оптический коммутационный соединительный шнур (патч-корд), для многомодового кабеля (MM), 50/125 (OM3), LC/UPC-LC/UPC, двойного исполнения (Duplex), LSZH, 2 м	120×170×15	0,032	0,00030600

Продолжение таблицы 10

FPC5003-LCU-LCU-C2L-3M	ITK Оптический коммутационный соединительный шнур (патч-корд), для многомодового кабеля (MM), 50/125 (OM3), LC/UPC-LC/UPC, двойного исполнения (Duplex), LSZH, 3 м	120×170×20	0,044	0,00040800
FPC5003-LCU-LCU-C2L-5M	ITK Оптический коммутационный соединительный шнур (патч-корд), для многомодового кабеля (MM), 50/125 (OM3), LC/UPC-LC/UPC, двойного исполнения (Duplex), LSZH, 5 м	180×250×45	0,100	0,00202500
FPC5003-LCU-LCU-C2L-10M	ITK Оптический коммутационный соединительный шнур (патч-корд), для многомодового кабеля (MM), 50/125 (OM3), LC/UPC-LC/UPC, двойного исполнения (Duplex), LSZH, 10 м	180×250×90	0,200	0,00405000
FPC5003-LCU-LCU-C2L-15M	ITK Оптический коммутационный соединительный шнур (патч-корд), для многомодового кабеля (MM), 50/125 (OM3), LC/UPC-LC/UPC, двойного исполнения (Duplex), LSZH, 15 м	250×300×100	0,300	0,00750000
FPC5003-LCU-LCU-C2L-20M	ITK Оптический коммутационный соединительный шнур (патч-корд), для многомодового кабеля (MM), 50/125 (OM3), LC/UPC-LC/UPC, двойного исполнения (Duplex), LSZH, 20 м	250×300×110	0,400	0,00825000
FPC5003-LCU-LCU-C2L-25M	ITK Оптический коммутационный соединительный шнур (патч-корд), для многомодового кабеля (MM), 50/125 (OM3), LC/UPC-LC/UPC, двойного исполнения (Duplex), LSZH, 25 м	250×300×120	0,500	0,00900000
FPC5003-LCU-LCU-C2L-30M	ITK Оптический коммутационный соединительный шнур (патч-корд), для многомодового кабеля (MM), 50/125 (OM3), LC/UPC-LC/UPC, двойного исполнения (Duplex), LSZH, 30 м	250×300×130	0,600	0,00975000
FPC5003-LCU-LCU-C2L-50M	ITK Оптический коммутационный соединительный шнур (патч-корд), для многомодового кабеля (MM), 50/125 (OM3), LC/UPC-LC/UPC, двойного исполнения (Duplex), LSZH, 50 м	300×400×200	1,000	0,02400000
FPC5003-LCU-LCU-C2L-70M	ITK Оптический коммутационный соединительный шнур (патч-корд), для многомодового кабеля (MM), 50/125 (OM3), LC/UPC-LC/UPC, двойного исполнения (Duplex), LSZH, 70 м	300×400×250	1,400	0,03000000

Продолжение таблицы 10

FPC5003-LCU-LCU-C2L-100M	ITK Оптический коммутационный соединительный шнур (патч-корд), для многомодового кабеля (MM), 50/125 (OM3), LC/UPC-LC/UPC, двойного исполнения (Duplex), LSZH, 100 м	300×400×300	2,000	0,03600000
FPC5004-LCU-LCU-C2L-1M	ITK Оптический коммутационный соединительный шнур (патч-корд), для многомодового кабеля (MM), 50/125 (OM4), LC/UPC-LC/UPC, двойного исполнения (Duplex), LSZH, 1 м	120×170×10	0,020	0,00020400
FPC5004-LCU-LCU-C2L-2M	ITK Оптический коммутационный соединительный шнур (патч-корд), для многомодового кабеля (MM), 50/125 (OM4), LC/UPC-LC/UPC, двойного исполнения (Duplex), LSZH, 2 м	120×170×15	0,032	0,00030600
FPC5004-LCU-LCU-C2L-3M	ITK Оптический коммутационный соединительный шнур (патч-корд), для многомодового кабеля (MM), 50/125 (OM4), LC/UPC-LC/UPC, двойного исполнения (Duplex), LSZH, 3 м	120×170×20	0,044	0,00040800
FPC5004-LCU-LCU-C2L-5M	ITK Оптический коммутационный соединительный шнур (патч-корд), для многомодового кабеля (MM), 50/125 (OM4), LC/UPC-LC/UPC, двойного исполнения (Duplex), LSZH, 5 м	180×250×45	0,100	0,00202500
FPC5004-LCU-LCU-C2L-10M	ITK Оптический коммутационный соединительный шнур (патч-корд), для многомодового кабеля (MM), 50/125 (OM4), LC/UPC-LC/UPC, двойного исполнения (Duplex), LSZH, 10 м	180×250×90	0,200	0,00405000
FPC5004-LCU-LCU-C2L-15M	ITK Оптический коммутационный соединительный шнур (патч-корд), для многомодового кабеля (MM), 50/125 (OM4), LC/UPC-LC/UPC, двойного исполнения (Duplex), LSZH, 15 м	250×300×100	0,300	0,00750000
FPC5004-LCU-LCU-C2L-20M	ITK Оптический коммутационный соединительный шнур (патч-корд), для многомодового кабеля (MM), 50/125 (OM4), LC/UPC-LC/UPC, двойного исполнения (Duplex), LSZH, 20 м	250×300×110	0,400	0,00825000
FPC5004-LCU-LCU-C2L-25M	ITK Оптический коммутационный соединительный шнур (патч-корд), для многомодового кабеля (MM), 50/125 (OM4), LC/UPC-LC/UPC, двойного исполнения (Duplex), LSZH, 25 м	250×300×120	0,500	0,00900000

Продолжение таблицы 10

FPC5004-LCU-LCU-C2L-30M	ITK Оптический коммутационный соединительный шнур (патч-корд), для многомодового кабеля (MM), 50/125 (OM4), LC/UPC-LC/UPC, двойного исполнения (Duplex), LSZH, 30 м	250×300×130	0,600	0,00975000
FPC5004-LCU-LCU-C2L-50M	ITK Оптический коммутационный соединительный шнур (патч-корд), для многомодового кабеля (MM), 50/125 (OM4), LC/UPC-LC/UPC, двойного исполнения (Duplex), LSZH, 50 м	300×400×200	1,000	0,02400000
FPC5004-LCU-LCU-C2L-70M	ITK Оптический коммутационный соединительный шнур (патч-корд), для многомодового кабеля (MM), 50/125 (OM4), LC/UPC-LC/UPC, двойного исполнения (Duplex), LSZH, 70 м	300×400×250	1,400	0,03000000
FPC5004-LCU-LCU-C2L-100M	ITK Оптический коммутационный соединительный шнур (патч-корд), для многомодового кабеля (MM), 50/125 (OM4), LC/UPC-LC/UPC, двойного исполнения (Duplex), LSZH, 100 м	300×400×300	2,000	0,03600000
FPC50-SCU-LCU-C2L-1M	ITK Оптический коммутационный соединительный шнур (патч-корд), для многомодового кабеля (MM), 50/125 (OM2), SC/UPC-LC/UPC, двойного исполнения (Duplex), LSZH, 1 м	190×120×10	0,020	0,00022800
FPC50-SCU-LCU-C2L-2M	ITK Оптический коммутационный соединительный шнур (патч-корд), для многомодового кабеля (MM), 50/125 (OM2), SC/UPC-LC/UPC, двойного исполнения (Duplex), LSZH, 2 м	190×120×15	0,032	0,00034200
FPC50-SCU-LCU-C2L-3M	ITK Оптический коммутационный соединительный шнур (патч-корд), для многомодового кабеля (MM), 50/125 (OM2), SC/UPC-LC/UPC, двойного исполнения (Duplex), LSZH, 3 м	190×120×20	0,044	0,00045600
FPC5003-LCU-SCU-C2L-1M	ITK Оптический коммутационный соединительный шнур (патч-корд), для многомодового кабеля (MM), 50/125 (OM3), LC/UPC-SC/UPC, двойного исполнения (Duplex), LSZH, 1 м	120×170×10	0,020	0,000204
FPC5003-LCU-SCU-C2L-2M	ITK Оптический коммутационный соединительный шнур (патч-корд), для многомодового кабеля (MM), 50/125 (OM3), LC/UPC-SC/UPC, двойного исполнения (Duplex), LSZH, 2 м	120×170×15	0,032	0,000306

Продолжение таблицы 10

FPC5003-LCU-SCU-C2L-3M	ITK Оптический коммутационный соединительный шнур (патч-корд), для многомодового кабеля (MM), 50/125 (OM3), LC/UPC-SC/UPC, двойного исполнения (Duplex), LSZH, 3 м	120×170×20	0,044	0,000408
FPC5003-LCU-SCU-C2L-5M	ITK Оптический коммутационный соединительный шнур (патч-корд), для многомодового кабеля (MM), 50/125 (OM3), LC/UPC-SC/UPC, двойного исполнения (Duplex), LSZH, 5 м	180×250×45	0,100	0,002025
FPC5003-LCU-SCU-C2L-10M	ITK Оптический коммутационный соединительный шнур (патч-корд), для многомодового кабеля (MM), 50/125 (OM3), LC/UPC-SC/UPC, двойного исполнения (Duplex), LSZH, 10 м	180×250×90	0,200	0,00405
FPC5003-LCU-SCU-C2L-15M	ITK Оптический коммутационный соединительный шнур (патч-корд), для многомодового кабеля (MM), 50/125 (OM3), LC/UPC-SC/UPC, двойного исполнения (Duplex), LSZH, 15 м	250×300×100	0,300	0,007500
FPC5003-LCU-SCU-C2L-20M	ITK Оптический коммутационный соединительный шнур (патч-корд), для многомодового кабеля (MM), 50/125 (OM3), LC/UPC-SC/UPC, двойного исполнения (Duplex), LSZH, 20 м	250×300×110	0,400	0,008250
FPC5003-LCU-SCU-C2L-25M	ITK Оптический коммутационный соединительный шнур (патч-корд), для многомодового кабеля (MM), 50/125 (OM3), LC/UPC-SC/UPC, двойного исполнения (Duplex), LSZH, 25 м	250×300×120	0,500	0,009000
FPC5003-LCU-SCU-C2L-30M	ITK Оптический коммутационный соединительный шнур (патч-корд), для многомодового кабеля (MM), 50/125 (OM3), LC/UPC-SC/UPC, двойного исполнения (Duplex), LSZH, 30 м	250×300×130	0,600	0,009750
FPC5003-LCU-SCU-C2L-50M	ITK Оптический коммутационный соединительный шнур (патч-корд), для многомодового кабеля (MM), 50/125 (OM3), LC/UPC-SC/UPC, двойного исполнения (Duplex), LSZH, 50 м	300×400×200	1,000	0,024000
FPC5003-LCU-SCU-C2L-70M	ITK Оптический коммутационный соединительный шнур (патч-корд), для многомодового кабеля (MM), 50/125 (OM3), LC/UPC-SC/UPC, двойного исполнения (Duplex), LSZH, 70 м	300×400×250	1,400	0,030000

Продолжение таблицы 10

FPC5003-LCU-SCU-C2L-100M	ITK Оптический коммутационный соединительный шнур (патч-корд), для многомодового кабеля (MM), 50/125 (OM3), LC/UPC-SC/UPC, двойного исполнения (Duplex), LSZH, 100 м	300×400×300	2,000	0,036000
FPC5004-LCU-SCU-C2L-1M	ITK Оптический коммутационный соединительный шнур (патч-корд), для многомодового кабеля (MM), 50/125 (OM4), LC/UPC-SC/UPC, двойного исполнения (Duplex), LSZH, 1м	120×170×10	0,020	0,000204
FPC5004-LCU-SCU-C2L-2M	ITK Оптический коммутационный соединительный шнур (патч-корд), для многомодового кабеля (MM), 50/125 (OM4), LC/UPC-SC/UPC, двойного исполнения (Duplex), LSZH, 2м	120×170×15	0,032	0,000306
FPC5004-LCU-SCU-C2L-3M	ITK Оптический коммутационный соединительный шнур (патч-корд), для многомодового кабеля (MM), 50/125 (OM4), LC/UPC-SC/UPC, двойного исполнения (Duplex), LSZH, 3м	120×170×20	0,044	0,000408
FPC5004-LCU-SCU-C2L-5M	ITK Оптический коммутационный соединительный шнур (патч-корд), для многомодового кабеля (MM), 50/125 (OM4), LC/UPC-SC/UPC, двойного исполнения (Duplex), LSZH, 5м	180×25×45	0,100	0,002025
FPC5004-LCU-SCU-C2L-10M	ITK Оптический коммутационный соединительный шнур (патч-корд), для многомодового кабеля (MM), 50/125 (OM4), LC/UPC-SC/UPC, двойного исполнения (Duplex), LSZH, 10м	180×250×90	0,200	0,004050
FPC5004-LCU-SCU-C2L-15M	ITK Оптический коммутационный соединительный шнур (патч-корд), для многомодового кабеля (MM), 50/125 (OM4), LC/UPC-SC/UPC, двойного исполнения (Duplex), LSZH, 15м	250×300×100	0,300	0,007500
FPC5004-LCU-SCU-C2L-20M	ITK Оптический коммутационный соединительный шнур (патч-корд), для многомодового кабеля (MM), 50/125 (OM4), LC/UPC-SC/UPC, двойного исполнения (Duplex), LSZH, 20м	250×300×110	0,400	0,008250
FPC5004-LCU-SCU-C2L-25M	ITK Оптический коммутационный соединительный шнур (патч-корд), для многомодового кабеля (MM), 50/125 (OM4), LC/UPC-SC/UPC, двойного исполнения (Duplex), LSZH, 25м	250×300×120	0,500	0,009000

Продолжение таблицы 10

FPC5004-LCU-SCU-C2L-30M	ITK Оптический коммутационный соединительный шнур (патч-корд), для многомодового кабеля (MM), 50/125 (OM4), LC/UPC-SC/UPC, двойного исполнения (Duplex), LSZH, 30м	250×300×130	0,600	0,009750
FPC5004-LCU-SCU-C2L-50M	ITK Оптический коммутационный соединительный шнур (патч-корд), для многомодового кабеля (MM), 50/125 (OM4), LC/UPC-SC/UPC, двойного исполнения (Duplex), LSZH, 50м	300×400×200	1,000	0,024000
FPC5004-LCU-SCU-C2L-70M	ITK Оптический коммутационный соединительный шнур (патч-корд), для многомодового кабеля (MM), 50/125 (OM4), LC/UPC-SC/UPC, двойного исполнения (Duplex), LSZH, 70м	300×400×250	1,400	0,030000
FPC5004-LCU-SCU-C2L-100M	ITK Оптический коммутационный соединительный шнур (патч-корд), для многомодового кабеля (MM), 50/125 (OM4), LC/UPC-SC/UPC, двойного исполнения (Duplex), LSZH, 100м	300×400×300	2,000	0,036000
FPC5003-FCU-LCU-C2L-1M	ITK Оптический коммутационный соединительный шнур (патч-корд), для многомодового кабеля (MM), 50/125 (OM3), FC/UPC-LC/UPC, двойного исполнения (Duplex), LSZH, 1 м	120×170×10	0,020	0,00020400
FPC5003-FCU-LCU-C2L-2M	ITK Оптический коммутационный соединительный шнур (патч-корд), для многомодового кабеля (MM), 50/125 (OM3), FC/UPC-LC/UPC, двойного исполнения (Duplex), LSZH, 2 м	120×170×15	0,032	0,00030600
FPC5003-FCU-LCU-C2L-3M	ITK Оптический коммутационный соединительный шнур (патч-корд), для многомодового кабеля (MM), 50/125 (OM3), FC/UPC-LC/UPC, двойного исполнения (Duplex), LSZH, 3 м	120×170×20	0,044	0,00040800
FPC5003-FCU-LCU-C2L-5M	ITK Оптический коммутационный соединительный шнур (патч-корд), для многомодового кабеля (MM), 50/125 (OM3), FC/UPC-LC/UPC, двойного исполнения (Duplex), LSZH, 5 м	180×250×45	0,100	0,00202500
FPC5003-FCU-LCU-C2L-10M	ITK Оптический коммутационный соединительный шнур (патч-корд), для многомодового кабеля (MM), 50/125 (OM3), FC/UPC-LC/UPC, двойного исполнения (Duplex), LSZH, 10 м	180×250×90	0,200	0,00405000

Продолжение таблицы 10

FPC5003-FCU-LCU-C2L-15M	ITK Оптический коммутационный соединительный шнур (патч-корд), для многомодового кабеля (MM), 50/125 (OM3), FC/UPC-LC/UPC, двойного исполнения (Duplex), LSZH, 15 м	250×300×100	0,300	0,00750000
FPC5003-FCU-LCU-C2L-20M	ITK Оптический коммутационный соединительный шнур (патч-корд), для многомодового кабеля (MM), 50/125 (OM3), FC/UPC-LC/UPC, двойного исполнения (Duplex), LSZH, 20 м	250×300×110	0,400	0,00825000
FPC5003-FCU-LCU-C2L-25M	ITK Оптический коммутационный соединительный шнур (патч-корд), для многомодового кабеля (MM), 50/125 (OM3), FC/UPC-LC/UPC, двойного исполнения (Duplex), LSZH, 25 м	250×300×120	0,500	0,00900000
FPC5003-FCU-LCU-C2L-30M	ITK Оптический коммутационный соединительный шнур (патч-корд), для многомодового кабеля (MM), 50/125 (OM3), FC/UPC-LC/UPC, двойного исполнения (Duplex), LSZH, 30 м	250×300×130	0,600	0,00975000
FPC5003-FCU-LCU-C2L-50M	ITK Оптический коммутационный соединительный шнур (патч-корд), для многомодового кабеля (MM), 50/125 (OM3), FC/UPC-LC/UPC, двойного исполнения (Duplex), LSZH, 50 м	300×400×200	1,000	0,02400000
FPC5003-FCU-LCU-C2L-70M	ITK Оптический коммутационный соединительный шнур (патч-корд), для многомодового кабеля (MM), 50/125 (OM3), FC/UPC-LC/UPC, двойного исполнения (Duplex), LSZH, 70 м	300×400×250	1,400	0,03000000
FPC5003-FCU-LCU-C2L-100M	ITK Оптический коммутационный соединительный шнур (патч-корд), для многомодового кабеля (MM), 50/125 (OM3), FC/UPC-LC/UPC, двойного исполнения (Duplex), LSZH, 100 м	300×400×300	2,000	0,03600000
FPC5004-FCU-LCU-C2L-1M	ITK Оптический коммутационный соединительный шнур (патч-корд), для многомодового кабеля (MM), 50/125 (OM4), FC/UPC-LC/UPC, двойного исполнения (Duplex), LSZH, 1 м	120×170×10	0,020	0,00020400
FPC5004-FCU-LCU-C2L-2M	ITK Оптический коммутационный соединительный шнур (патч-корд), для многомодового кабеля (MM), 50/125 (OM4), FC/UPC-LC/UPC, двойного исполнения (Duplex), LSZH, 2 м	120×170×15	0,032	0,00030600

Продолжение таблицы 10

FPC5004-FCU-LCU-C2L-3M	ITK Оптический коммутационный соединительный шнур (патч-корд), для многомодового кабеля (MM), 50/125 (OM4), FC/UPC-LC/UPC, двойного исполнения (Duplex), LSZH, 3 м	120×170×20	0,044	0,00040800
FPC5004-FCU-LCU-C2L-5M	ITK Оптический коммутационный соединительный шнур (патч-корд), для многомодового кабеля (MM), 50/125 (OM4), FC/UPC-LC/UPC, двойного исполнения (Duplex), LSZH, 5 м	180×250×45	0,100	0,00202500
FPC5004-FCU-LCU-C2L-10M	ITK Оптический коммутационный соединительный шнур (патч-корд), для многомодового кабеля (MM), 50/125 (OM4), FC/UPC-LC/UPC, двойного исполнения (Duplex), LSZH, 10 м	180×250×90	0,200	0,00405000
FPC5004-FCU-LCU-C2L-15M	ITK Оптический коммутационный соединительный шнур (патч-корд), для многомодового кабеля (MM), 50/125 (OM4), FC/UPC-LC/UPC, двойного исполнения (Duplex), LSZH, 15 м	250×300×100	0,300	0,00750000
FPC5004-FCU-LCU-C2L-20M	ITK Оптический коммутационный соединительный шнур (патч-корд), для многомодового кабеля (MM), 50/125 (OM4), FC/UPC-LC/UPC, двойного исполнения (Duplex), LSZH, 20 м	250×300×110	0,400	0,00825000
FPC5004-FCU-LCU-C2L-25M	ITK Оптический коммутационный соединительный шнур (патч-корд), для многомодового кабеля (MM), 50/125 (OM4), FC/UPC-LC/UPC, двойного исполнения (Duplex), LSZH, 25 м	250×300×120	0,500	0,00900000
FPC5004-FCU-LCU-C2L-30M	ITK Оптический коммутационный соединительный шнур (патч-корд), для многомодового кабеля (MM), 50/125 (OM4), FC/UPC-LC/UPC, двойного исполнения (Duplex), LSZH, 30 м	250×300×130	0,600	0,00975000
FPC5004-FCU-LCU-C2L-50M	ITK Оптический коммутационный соединительный шнур (патч-корд), для многомодового кабеля (MM), 50/125 (OM4), FC/UPC-LC/UPC, двойного исполнения (Duplex), LSZH, 50 м	300×400×200	1,000	0,02400000
FPC5004-FCU-LCU-C2L-70M	ITK Оптический коммутационный соединительный шнур (патч-корд), для многомодового кабеля (MM), 50/125 (OM4), FC/UPC-LC/UPC, двойного исполнения (Duplex), LSZH, 70 м	300×400×250	1,400	0,03000000

Продолжение таблицы 10

FPC5004-FCU-LCU-C2L-100M	ITK Оптический коммутационный соединительный шнур (патч-корд), для многомодового кабеля (MM), 50/125 (OM4), FC/UPC-LC/UPC, двойного исполнения (Duplex), LSZH, 100 м	300×400×300	2,000	0,03600000
FPC5003-SCU-FCU-C2L-1M	ITK Оптический коммутационный соединительный шнур (патч-корд), для многомодового кабеля (MM), 50/125 (OM3), SC/UPC-FC/UPC, двойного исполнения (Duplex), LSZH, 1 м	120×170×10	0,020	0,00020400
FPC5003-SCU-FCU-C2L-2M	ITK Оптический коммутационный соединительный шнур (патч-корд), для многомодового кабеля (MM), 50/125 (OM3), SC/UPC-FC/UPC, двойного исполнения (Duplex), LSZH, 2 м	120×170×15	0,032	0,00030600
FPC5003-SCU-FCU-C2L-3M	ITK Оптический коммутационный соединительный шнур (патч-корд), для многомодового кабеля (MM), 50/125 (OM3), SC/UPC-FC/UPC, двойного исполнения (Duplex), LSZH, 3 м	120×170×20	0,044	0,00040800
FPC5003-SCU-FCU-C2L-5M	ITK Оптический коммутационный соединительный шнур (патч-корд), для многомодового кабеля (MM), 50/125 (OM3), SC/UPC-FC/UPC, двойного исполнения (Duplex), LSZH, 5 м	180×250×45	0,100	0,00202500
FPC5003-SCU-FCU-C2L-10M	ITK Оптический коммутационный соединительный шнур (патч-корд), для многомодового кабеля (MM), 50/125 (OM3), SC/UPC-FC/UPC, двойного исполнения (Duplex), LSZH, 10 м	180×250×90	0,200	0,00405000
FPC5003-SCU-FCU-C2L-15M	ITK Оптический коммутационный соединительный шнур (патч-корд), для многомодового кабеля (MM), 50/125 (OM3), SC/UPC-FC/UPC, двойного исполнения (Duplex), LSZH, 15 м	250×300×100	0,300	0,00750000
FPC5003-SCU-FCU-C2L-20M	ITK Оптический коммутационный соединительный шнур (патч-корд), для многомодового кабеля (MM), 50/125 (OM3), SC/UPC-FC/UPC, двойного исполнения (Duplex), LSZH, 20 м	250×300×110	0,400	0,00825000
FPC5003-SCU-FCU-C2L-25M	ITK Оптический коммутационный соединительный шнур (патч-корд), для многомодового кабеля (MM), 50/125 (OM3), SC/UPC-FC/UPC, двойного исполнения (Duplex), LSZH, 25 м	250×300×120	0,500	0,00900000

Продолжение таблицы 10

FPC5003-SCU-FCU-C2L-30M	ITK Оптический коммутационный соединительный шнур (патч-корд), для многомодового кабеля (MM), 50/125 (OM3), SC/UPC-FC/UPC, двойного исполнения (Duplex), LSZH, 30 м	250×300×130	0,600	0,00975000
FPC5003-SCU-FCU-C2L-50M	ITK Оптический коммутационный соединительный шнур (патч-корд), для многомодового кабеля (MM), 50/125 (OM3), SC/UPC-FC/UPC, двойного исполнения (Duplex), LSZH, 50 м	300×400×200	1,000	0,02400000
FPC5003-SCU-FCU-C2L-70M	ITK Оптический коммутационный соединительный шнур (патч-корд), для многомодового кабеля (MM), 50/125 (OM3), SC/UPC-FC/UPC, двойного исполнения (Duplex), LSZH, 70 м	300×400×250	1,400	0,03000000
FPC5003-SCU-FCU-C2L-100M	ITK Оптический коммутационный соединительный шнур (патч-корд), для многомодового кабеля (MM), 50/125 (OM3), SC/UPC-FC/UPC, двойного исполнения (Duplex), LSZH, 100 м	300×400×300	2,000	0,03600000
FPC5004-SCU-FCU-C2L-1M	ITK Оптический коммутационный соединительный шнур (патч-корд), для многомодового кабеля (MM), 50/125 (OM4), SC/UPC-FC/UPC, двойного исполнения (Duplex), LSZH, 1 м	120×170×10	0,020	0,00020400
FPC5004-SCU-FCU-C2L-2M	ITK Оптический коммутационный соединительный шнур (патч-корд), для многомодового кабеля (MM), 50/125 (OM4), SC/UPC-FC/UPC, двойного исполнения (Duplex), LSZH, 2 м	120×170×15	0,032	0,00030600
FPC5004-SCU-FCU-C2L-3M	ITK Оптический коммутационный соединительный шнур (патч-корд), для многомодового кабеля (MM), 50/125 (OM4), SC/UPC-FC/UPC, двойного исполнения (Duplex), LSZH, 3 м	120×170×20	0,044	0,00040800
FPC5004-SCU-FCU-C2L-5M	ITK Оптический коммутационный соединительный шнур (патч-корд), для многомодового кабеля (MM), 50/125 (OM4), SC/UPC-FC/UPC, двойного исполнения (Duplex), LSZH, 5 м	180×250×45	0,100	0,00202500
FPC5004-SCU-FCU-C2L-10M	ITK Оптический коммутационный соединительный шнур (патч-корд), для многомодового кабеля (MM), 50/125 (OM4), SC/UPC-FC/UPC, двойного исполнения (Duplex), LSZH, 10 м	180×250×90	0,200	0,00405000

Продолжение таблицы 10

FPC5004-SCU-FCU-C2L-15M	ITK Оптический коммутационный соединительный шнур (патч-корд), для многомодового кабеля (MM), 50/125 (OM4), SC/UPC-FC/UPC, двойного исполнения (Duplex), LSZH, 15 м	250×300×100	0,300	0,00750000
FPC5004-SCU-FCU-C2L-20M	ITK Оптический коммутационный соединительный шнур (патч-корд), для многомодового кабеля (MM), 50/125 (OM4), SC/UPC-FC/UPC, двойного исполнения (Duplex), LSZH, 20 м	250×300×110	0,400	0,00825000
FPC5004-SCU-FCU-C2L-25M	ITK Оптический коммутационный соединительный шнур (патч-корд), для многомодового кабеля (MM), 50/125 (OM4), SC/UPC-FC/UPC, двойного исполнения (Duplex), LSZH, 25 м	250×300×120	0,500	0,00900000
FPC5004-SCU-FCU-C2L-30M	ITK Оптический коммутационный соединительный шнур (патч-корд), для многомодового кабеля (MM), 50/125 (OM4), SC/UPC-FC/UPC, двойного исполнения (Duplex), LSZH, 30 м	250×300×130	0,600	0,00975000
FPC5004-SCU-FCU-C2L-50M	ITK Оптический коммутационный соединительный шнур (патч-корд), для многомодового кабеля (MM), 50/125 (OM4), SC/UPC-FC/UPC, двойного исполнения (Duplex), LSZH, 50 м	300×400×200	1,000	0,02400000
FPC5004-SCU-FCU-C2L-70M	ITK Оптический коммутационный соединительный шнур (патч-корд), для многомодового кабеля (MM), 50/125 (OM4), SC/UPC-FC/UPC, двойного исполнения (Duplex), LSZH, 70 м	300×400×250	1,400	0,03000000
FPC5004-SCU-FCU-C2L-100M	ITK Оптический коммутационный соединительный шнур (патч-корд), для многомодового кабеля (MM), 50/125 (OM4), SC/UPC-FC/UPC, двойного исполнения (Duplex), LSZH, 100 м	300×400×300	2,000	0,03600000
FOBX24-1U-000	ITK 1U Оптический распределительный кросс до 24 портов (без планок, под 8п – 3 шт.)	440×250×50	2,800	0,00550000
FOBX48-2U-000	ITK 2U Оптический распределительный кросс до 48 портов (без планок, под 8п – 3 шт.)	440×250×120	5,600	0,01320000
FOSK-32	ITK Сплайс-кассета на 32 КДЗС	195×130×10	0,100	0,00025350
FOSK-k	ITK Крышка для сплайс-кассеты	190×120×5	0,050	0,00012675

Продолжение таблицы 10

FOKDZS-60	ITK Комплект для защиты сварки, 60 мм	60×5×5	0,010	0,00000200
FOKDZS-40	ITK Комплект для защиты сварки, 40 мм	40×5×5	0,010	0,00000100
FOBX-P8-FX	ITK Панель для 8-ми оптических адаптеров (FC или ST в 19" кросс)	130×33×1	0,100	0,00000429
FOBX-P8-SC	ITK Панель для 8-ми оптических адаптеров (SC- или LC-Duplex в 19" кросс)			
FOBX-P8-SCDX	ITK Панель для 4-х оптических адаптеров (SC-Duplex в 19" кросс)			
FOBX-P8-Z	ITK Заглушка в 19" оптический распределительный кросс			

6.2 Характеристики групповой упаковки представлены в таблице 11.

Таблица 11

Артикул	Наименование продукции у производителя	Групповая упаковка			
		Размеры, мм	Кол-во в упаковке	Масса брутто, кг	Объем, м^3
FC1-SCUSCU1C-SM	ITK Проходной адаптер SC-SC, для одномодового и многомодового кабеля (SM/MM), с полировкой UPC, одинарного исполнения (Simplex)	250×150×20	50	0,163	0,000750
FC1-SCUSCU2C-SM	ITK Проходной адаптер SC-SC, для одномодового и многомодового кабеля (SM/MM), с полировкой UPC, двойного исполнения (Duplex)	230×170×10	20	0,143	0,000391
FC1-SCASCA1C-SM	ITK Проходной адаптер SC-SC, для одномодового и многомодового кабеля (SM/MM), с полировкой APC, одинарного исполнения (Simplex)	250×150×20	50	0,163	0,000750

Продолжение таблицы 11

FC1-SCASCA2C-SM	ITK Проходной адаптер SC-SC, для одномодового и многомодового кабеля (SM/MM), с полировкой APC, двойного исполнения (Duplex)	230×170×10	20	0,143	0,000391
FC1-LCULCU4C-SM	ITK Проходной адаптер LC-LC, для одномодового кабеля (SM), с полировкой UPC, для 4-х волокон (Quadro)				
FC1-LCALCA4C-SM	ITK Проходной адаптер LC-LC, для одномодового кабеля (SM), с полировкой APC, для 4-х волокон (Quadro)				
FC1-FCUFCU1C-SM	ITK Проходной адаптер FC-FC, для одномодового и многомодового кабеля (SM/MM), с полировкой UPC, одинарного исполнения (Simplex)	230×170×15	50	0,235	0,000587
FC1-LCULCU2C-SM	ITK Проходной адаптер LC-LC, для одномодового и многомодового кабеля (SM/MM), с полировкой UPC, двойного исполнения (Duplex)	250×150×20		0,163	0,000750
FC1-LCALCA2C-SM	ITK Проходной адаптер LC-LC, для одномодового и многомодового кабеля (SM/MM), с полировкой APC, двойного исполнения (Duplex)			0,163	0,000750
FC1-STUSTU1C-SM	ITK Проходной адаптер ST-ST, для одномодового и многомодового кабеля (SM/MM), с полировкой UPC, одинарного исполнения (Simplex)	230×190×15		0,385	0,000656
FPT09-SCU-C1L-1M5	ITK Оптический коммутационный монтажный шнур (пигтейл), для одномодового кабеля (SM), 9/125 (OS2), SC/UPC, LSZH, 1,5 м	145×150×30	10	0,080	0,000653
FPT09-FCU-C1L-1M5	ITK Оптический коммутационный монтажный шнур (пигтейл), для одномодового кабеля (SM), 9/125 (OS2), FC/UPC, LSZH, 1,5 м			0,090	
FPT50-FCU-C1L-1M5	ITK Оптический коммутационный монтажный шнур (пигтейл), для многомодового кабеля (MM), 50/125 (OM2), FC/UPC, LSZH, 1,5 м	180×250×30		0,090	0,001350
FPT5003-FCU-C1L-1M5	ITK Оптический коммутационный монтажный шнур (пигтейл), для многомодового кабеля (MM), 50/125 (OM3), FC/UPC, LSZH, 1,5 м				
FPT5004-FCU-C1L-1M5	ITK Оптический коммутационный монтажный шнур (пигтейл), для многомодового кабеля (MM), 50/125 (OM4), FC/UPC, LSZH, 1,5 м				

Продолжение таблицы 11

FPT09-LCU-C1L-1M5	ITK Оптический коммутационный монтажный шнур (пигтейл), для одномодового кабеля (SM), 9/125 (OS2), LC/UPC, LSZH, 1,5 м	145×150×30	10	0,060	0,000653
FPT09-STU-C1L-1M5	ITK Оптический коммутационный монтажный шнур (пигтейл), для одномодового кабеля (SM), 9/125 (OS2), ST/UPC, LSZH, 1,5 м			0,090	
FPT09-SCA-C1L-1M5	ITK Оптический коммутационный монтажный шнур (пигтейл), для одномодового кабеля (SM), 9/125 (OS2), SC/APC, LSZH, 1,5 м			0,080	
FPT50-SCU-C1L-1M5	ITK Оптический коммутационный монтажный шнур (пигтейл), для многомодового кабеля (MM), 50/125 (OM2), SC/UPC, LSZH, 1,5 м			0,080	
FPT5003-SCU-C1L-1M5	ITK Оптический коммутационный монтажный шнур (пигтейл), для многомодового кабеля (MM), 50/125 (OM3), SC/UPC, LSZH, 1,5 м	180×250×30		0,080	0,001350
FPT5004-SCU-C1L-1M5	ITK Оптический коммутационный монтажный шнур (пигтейл), для многомодового кабеля (MM), 50/125 (OM4), SC/UPC, LSZH, 1,5 м				
FPT50-LCU-C1L-1M5	ITK Оптический коммутационный монтажный шнур (пигтейл), для многомодового кабеля (MM), 50/125 (OM2), LC/UPC, LSZH, 1,5 м	145×150×30		0,060	0,000653
FPT5003-LCU-C1L-1M5	ITK Оптический коммутационный монтажный шнур (пигтейл), для многомодового кабеля (MM), 50/125 (OM3), LC/UPC, LSZH, 1,5 м	180×250×30		0,070	0,001350
FPT5004-LCU-C1L-1M5	ITK Оптический коммутационный монтажный шнур (пигтейл), для многомодового кабеля (MM), 50/125 (OM4), LC/UPC, LSZH, 1,5 м				
FPC09-SCU-SCU-C1L-1M	ITK Оптический коммутационный соединительный шнур (патч-корд), для одномодового кабеля (SM), 9/125 (OS2), SC/UPC-SC/UPC, одинарного исполнения (Simplex), LSZH, 1 м	200×130×60		0,100	0,001560
FPC09-SCU-SCU-C1L-2M	ITK Оптический коммутационный соединительный шнур (патч-корд), для одномодового кабеля (SM), 9/125 (OS2), SC/UPC-SC/UPC, одинарного исполнения (Simplex), LSZH, 2 м	200×130×80		0,160	0,002080

Продолжение таблицы 11

FPC09-SCU-SCU-C1L-3M	ITK Оптический коммутационный соединительный шнур (патч-корд), для одномодового кабеля (SM), 9/125 (OS2), SC/UPC-SC/UPC, одинарного исполнения (Simplex), LSZH, 3 м	200×130×120	10	0,220	0,003120
FPC09-SCU-SCU-C1L-5M	ITK Оптический коммутационный соединительный шнур (патч-корд), для одномодового кабеля (SM), 9/125 (OS2), SC/UPC-SC/UPC, одинарного исполнения (Simplex), LSZH, 5м	250×300×250		0,500	0,018750
FPC09-SCU-SCU-C1L-7M	ITK Оптический коммутационный соединительный шнур (патч-корд), для одномодового кабеля (SM), 9/125 (OS2), SC/UPC-SC/UPC, одинарного исполнения (Simplex), LSZH, 7м	250×300×150	5	0,350	0,011250
FPC09-SCU-SCU-C1L-10M	ITK Оптический коммутационный соединительный шнур (патч-корд), для одномодового кабеля (SM), 9/125 (OS2), SC/UPC-SC/UPC, одинарного исполнения (Simplex), LSZH, 10м	250×300×225		0,500	0,016875
FPC09-FCU-FCU-C1L-1M	ITK Оптический коммутационный соединительный шнур (патч-корд), для одномодового кабеля (SM), 9/125 (OS2), FC/UPC-FC/UPC, одинарного исполнения (Simplex), LSZH, 1 м	200×130×60	10	0,100	0,001560
FPC09-FCU-FCU-C1L-2M	ITK Оптический коммутационный соединительный шнур (патч-корд), для одномодового кабеля (SM), 9/125 (OS2), FC/UPC-FC/UPC, одинарного исполнения (Simplex), LSZH, 2 м	200×130×80		0,160	0,002080
FPC09-FCU-FCU-C1L-3M	ITK Оптический коммутационный соединительный шнур (патч-корд), для одномодового кабеля (SM), 9/125 (OS2), FC/UPC-FC/UPC, одинарного исполнения (Simplex), LSZH, 3 м	200×130×120		0,220	0,003120
FPC09-FCU-FCU-C1L-5M	ITK Оптический коммутационный соединительный шнур (патч-корд), для одномодового кабеля (SM), 9/125 (OS2), FC/UPC-FC/UPC, одинарного исполнения (Simplex), LSZH, 5 м	250×300×250		0,500	0,018750
FPC09-FCU-FCU-C1L-7M	ITK Оптический коммутационный соединительный шнур (патч-корд), для одномодового кабеля (SM), 9/125 (OS2), FC/UPC-FC/UPC, одинарного исполнения (Simplex), LSZH, 7 м	250×300×150	5	0,350	0,011250

Продолжение таблицы 11

FPC09-FCU-FCU-C1L-10M	ITK Оптический коммутационный соединительный шнур (патч-корд), для одномодового кабеля (SM), 9/125 (OS2), FC/UPC-FC/UPC, одинарного исполнения (Simplex), LSZH, 10 м	250×300×225	5	0,500	0,016875
FPC09-LCU-LCU-C1L-1M	ITK Оптический коммутационный соединительный шнур (патч-корд), для одномодового кабеля (SM), 9/125 (OS2), LC/UPC-LC/UPC, одинарного исполнения (Simplex), LSZH, 1 м	200×130×60	10	0,100	0,001560
FPC09-LCU-LCU-C1L-2M	ITK Оптический коммутационный соединительный шнур (патч-корд), для одномодового кабеля (SM), 9/125 (OS2), LC/UPC-LC/UPC, одинарного исполнения (Simplex), LSZH, 2 м	200×130×80		0,160	0,002080
FPC09-LCU-LCU-C1L-3M	ITK Оптический коммутационный соединительный шнур (патч-корд), для одномодового кабеля (SM), 9/125 (OS2), LC/UPC-LC/UPC, одинарного исполнения (Simplex), LSZH, 3 м	200×130×120		0,220	0,003120
FPC09-LCU-LCU-C1L-5M	ITK Оптический коммутационный соединительный шнур (патч-корд), для одномодового кабеля (SM), 9/125 (OS2), LC/UPC-LC/UPC, одинарного исполнения (Simplex), LSZH, 5 м	250×300×250		0,500	0,018750
FPC09-LCU-LCU-C1L-7M	ITK Оптический коммутационный соединительный шнур (патч-корд), для одномодового кабеля (SM), 9/125 (OS2), LC/UPC-LC/UPC, одинарного исполнения (Simplex), LSZH, 7 м	250×300×150	5	0,350	0,011250
FPC09-LCU-LCU-C1L-10M	ITK Оптический коммутационный соединительный шнур (патч-корд), для одномодового кабеля (SM), 9/125 (OS2), LC/UPC-LC/UPC, одинарного исполнения (Simplex), LSZH, 10 м	250×300×225		0,500	0,016875
FPC09-SCA-SCA-C1L-1M	ITK Оптический коммутационный соединительный шнур (патч-корд), для одномодового кабеля (SM), 9/125 (OS2), SC/APC-SC/APC, одинарного исполнения (Simplex), LSZH, 1 м	200×130×60	10	0,100	0,001560
FPC09-SCA-SCA-C1L-2M	ITK Оптический коммутационный соединительный шнур (патч-корд), для одномодового кабеля (SM), 9/125 (OS2), SC/APC-SC/APC, одинарного исполнения (Simplex), LSZH, 2 м	200×130×80		0,160	0,002080

Продолжение таблицы 11

FPC09-SCA-SCA-C1L-3M	ITK Оптический коммутационный соединительный шнур (патч-корд), для одномодового кабеля (SM), 9/125 (OS2), SC/APC-SC/APC, одинарного исполнения (Simplex), LSZH, 3 м	200×130×120	10	0,220	0,003120
FPC09-SCA-SCA-C1L-5M	ITK Оптический коммутационный соединительный шнур (патч-корд), для одномодового кабеля (SM), 9/125 (OS2), SC/APC-SC/APC, одинарного исполнения (Simplex), LSZH, 5 м	250×300×250		0,500	0,018750
FPC09-SCA-SCA-C1L-7M	ITK Оптический коммутационный соединительный шнур (патч-корд), для одномодового кабеля (SM), 9/125 (OS2), SC/APC-SC/APC, одинарного исполнения (Simplex), LSZH, 7 м	250×300×150	5	0,350	0,011250
FPC09-SCA-SCA-C1L-10M	ITK Оптический коммутационный соединительный шнур (патч-корд), для одномодового кабеля (SM), 9/125 (OS2), SC/APC-SC/APC, одинарного исполнения (Simplex), LSZH, 10 м	250×300×225		0,500	0,016875
FPC09-SCU-SCU-C2L-1M	ITK Оптический коммутационный соединительный шнур (патч-корд), для одномодового кабеля (SM), 9/125 (OS2), SC/UPC-SC/UPC, двойного исполнения (Duplex), LSZH, 1 м	200×130×40		0,100	0,001040
FPC09-SCU-SCU-C2L-2M	ITK Оптический коммутационный соединительный шнур (патч-корд), для одномодового кабеля (SM), 9/125 (OS2), SC/UPC-SC/UPC, двойного исполнения (Duplex), LSZH, 2 м	200×130×60		0,160	0,001560
FPC09-SCU-SCU-C2L-3M	ITK Оптический коммутационный соединительный шнур (патч-корд), для одномодового кабеля (SM), 9/125 (OS2), SC/UPC-SC/UPC, двойного исполнения (Duplex), LSZH, 3 м	200×130×100	5	0,220	0,002600
FPC09-SCU-SCU-C2L-5M	ITK Оптический коммутационный соединительный шнур (патч-корд), для одномодового кабеля (SM), 9/125 (OS2), SC/UPC-SC/UPC, двойного исполнения (Duplex), LSZH, 5 м	300×400×250		0,500	0,030000
FPC09-SCU-SCU-C2L-7M	ITK Оптический коммутационный соединительный шнур (патч-корд), для одномодового кабеля (SM), 9/125 (OS2), SC/UPC-SC/UPC, двойного исполнения (Duplex), LSZH, 7 м	300×400×300		0,700	0,036000

Продолжение таблицы 11

FPC09-SCU-SCU-C2L-10M	ITK Оптический коммутационный соединительный шнур (патч-корд), для одномодового кабеля (SM), 9/125 (OS2), SC/UPC-SC/UPC, двойного исполнения (Duplex), LSZH, 10 м	300×400×450	5	1,000	0,054000
FPC09-FCU-FCU-C2L-1M	ITK Оптический коммутационный соединительный шнур (патч-корд), для одномодового кабеля (SM), 9/125 (OS2), FC/UPC-FC/UPC, двойного исполнения (Duplex), LSZH, 1 м	200×130×40		0,100	0,001040
FPC09-FCU-FCU-C2L-2M	ITK Оптический коммутационный соединительный шнур (патч-корд), для одномодового кабеля (SM), 9/125 (OS2), FC/UPC-FC/UPC, двойного исполнения (Duplex), LSZH, 2 м	200×130×60		0,160	0,001560
FPC09-FCU-FCU-C2L-3M	ITK Оптический коммутационный соединительный шнур (патч-корд), для одномодового кабеля (SM), 9/125 (OS2), FC/UPC-FC/UPC, двойного исполнения (Duplex), LSZH, 3 м	200×130×100		0,220	0,002600
FPC09-FCU-FCU-C2L-5M	ITK Оптический коммутационный соединительный шнур (патч-корд), для одномодового кабеля (SM), 9/125 (OS2), FC/UPC-FC/UPC, двойного исполнения (Duplex), LSZH, 5 м	300×400×250		0,500	0,030000
FPC09-FCU-FCU-C2L-7M	ITK Оптический коммутационный соединительный шнур (патч-корд), для одномодового кабеля (SM), 9/125 (OS2), FC/UPC-FC/UPC, двойного исполнения (Duplex), LSZH, 7 м	300×400×300		0,700	0,036000
FPC09-FCU-FCU-C2L-10M	ITK Оптический коммутационный соединительный шнур (патч-корд), для одномодового кабеля (SM), 9/125 (OS2), FC/UPC-FC/UPC, двойного исполнения (Duplex), LSZH, 10 м	300×400×450		1,000	0,054000
FPC09-LCU-LCU-C2L-1M	ITK Оптический коммутационный соединительный шнур (патч-корд), для одномодового кабеля (SM), 9/125 (OS2), LC/UPC-LC/UPC, двойного исполнения (Duplex), LSZH, 1 м	200×130×40		0,100	0,001040
FPC09-LCU-LCU-C2L-2M	ITK Оптический коммутационный соединительный шнур (патч-корд), для одномодового кабеля (SM), 9/125 (OS2), LC/UPC-LC/UPC, двойного исполнения (Duplex), LSZH, 2 м	200×130×60		0,160	0,001560

Продолжение таблицы 11

FPC09-LCU-LCU-C2L-3M	ITK Оптический коммутационный соединительный шнур (патч-корд), для одномодового кабеля (SM), 9/125 (OS2), LC/UPC-LC/UPC, двойного исполнения (Duplex), LSZH, 3 м	200×130×100	5	0,220	0,002600
FPC09-LCU-LCU-C2L-5M	ITK Оптический коммутационный соединительный шнур (патч-корд), для одномодового кабеля (SM), 9/125 (OS2), LC/UPC-LC/UPC, двойного исполнения (Duplex), LSZH, 5 м	300×400×250		0,500	0,030000
FPC09-LCU-LCU-C2L-7M	ITK Оптический коммутационный соединительный шнур (патч-корд), для одномодового кабеля (SM), 9/125 (OS2), LC/UPC-LC/UPC, двойного исполнения (Duplex), LSZH, 7 м	300×400×300		0,700	0,036000
FPC09-LCU-LCU-C2L-10M	ITK Оптический коммутационный соединительный шнур (патч-корд), для одномодового кабеля (SM), 9/125 (OS2), LC/UPC-LC/UPC, двойного исполнения (Duplex), LSZH, 10 м	300×400×450		1,000	0,054000
FPC09-SCU-FCU-C1L-1M	ITK Оптический коммутационный переходной шнур (патч-корд), для одномодового кабеля (SM), 9/125 (OS2), SC/UPC-FC/UPC, одинарного исполнения (Simplex), LSZH, 1 м	200×130×60	10	0,100	0,001560
FPC09-SCU-FCU-C1L-2M	ITK Оптический коммутационный переходной шнур (патч-корд), для одномодового кабеля (SM), 9/125 (OS2), SC/UPC-FC/UPC, одинарного исполнения (Simplex), LSZH, 2 м	200×130×80		0,160	0,002080
FPC09-SCU-FCU-C1L-3M	ITK Оптический коммутационный переходной шнур (патч-корд), для одномодового кабеля (SM), 9/125 (OS2), SC/UPC-FC/UPC, одинарного исполнения (Simplex), LSZH, 3 м	200×130×120		0,220	0,003120
FPC09-SCU-FCU-C1L-5M	ITK Оптический коммутационный переходной шнур (патч-корд), для одномодового кабеля (SM), 9/125 (OS2), SC/UPC-FC/UPC, одинарного исполнения (Simplex), LSZH, 5 м	250×300×250	10	0,500	0,018750
FPC09-SCU-FCU-C1L-7M	ITK Оптический коммутационный переходной шнур (патч-корд), для одномодового кабеля (SM), 9/125 (OS2), SC/UPC-FC/UPC, одинарного исполнения (Simplex), LSZH, 7 м	250×300×150	5	0,350	0,011250

Продолжение таблицы 11

FPC09-SCU-FCU-C1L-10M	ITK Оптический коммутационный переходной шнур (патч-корд), для одномодового кабеля (SM), 9/125 (OS2), SC/UPC-FC/UPC, одинарного исполнения (Simplex), LSZH, 10 м	250×300×225	5	0,500	0,016875
FPC09-SCU-FCU-C2L-1M	ITK Оптический коммутационный переходной шнур (патч-корд), для одномодового кабеля (SM), 9/125 (OS2), SC/UPC-FC/UPC, двойного исполнения (Duplex), LSZH, 1 м	200×130×40		0,100	0,001040
FPC09-SCU-FCU-C2L-2M	ITK Оптический коммутационный переходной шнур (патч-корд), для одномодового кабеля (SM), 9/125 (OS2), SC/UPC-FC/UPC, двойного исполнения (Duplex), LSZH, 2 м	200×130×60		0,160	0,001560
FPC09-SCU-FCU-C2L-3M	ITK Оптический коммутационный переходной шнур (патч-корд), для одномодового кабеля (SM), 9/125 (OS2), SC/UPC-FC/UPC, двойного исполнения (Duplex), LSZH, 3 м	200×130×100		0,220	0,002600
FPC09-SCU-FCU-C2L-5M	ITK Оптический коммутационный переходной шнур (патч-корд), для одномодового кабеля (SM), 9/125 (OS2), SC/UPC-FC/UPC, двойного исполнения (Duplex), LSZH, 5 м	300×400×250		0,500	0,030000
FPC09-SCU-FCU-C2L-7M	ITK Оптический коммутационный переходной шнур (патч-корд), для одномодового кабеля (SM), 9/125 (OS2), SC/UPC-FC/UPC, двойного исполнения (Duplex), LSZH, 7 м	300×400×300		0,700	0,036000
FPC09-SCU-FCU-C2L-10M	ITK Оптический коммутационный переходной шнур (патч-корд), для одномодового кабеля (SM), 9/125 (OS2), SC/UPC-FC/UPC, двойного исполнения (Duplex), LSZH, 10 м	300×400×450		1,000	0,054000
FPC09-LCU-SCU-C1L-1M	ITK Оптический коммутационный переходной шнур (патч-корд), для одномодового кабеля (SM), 9/125 (OS2), LC/UPC-SC/UPC, одинарного исполнения (Simplex), LSZH, 1 м	200×130×60	10	0,100	0,001560
FPC09-LCU-SCU-C1L-2M	ITK Оптический коммутационный переходной шнур (патч-корд), для одномодового кабеля (SM), 9/125 (OS2), LC/UPC-SC/UPC, одинарного исполнения (Simplex), LSZH, 2 м	200×130×80		0,160	0,002080

Продолжение таблицы 11

FPC09-LCU-SCU-C1L-3M	ITK Оптический коммутационный переходной шнур (патч-корд), для одномодового кабеля (SM), 9/125 (OS2), LC/UPC-SC/UPC, одинарного исполнения (Simplex), LSZH, 3 м	200×130×120	10	0,220	0,003120
FPC09-LCU-SCU-C1L-5M	ITK Оптический коммутационный переходной шнур (патч-корд), для одномодового кабеля (SM), 9/125 (OS2), LC/UPC-SC/UPC, одинарного исполнения (Simplex), LSZH, 5 м	250×300×250		0,500	0,018750
FPC09-LCU-SCU-C1L-7M	ITK Оптический коммутационный переходной шнур (патч-корд), для одномодового кабеля (SM), 9/125 (OS2), LC/UPC-SC/UPC, одинарного исполнения (Simplex), LSZH, 7 м	250×300×150	5	0,350	0,011250
FPC09-LCU-SCU-C1L-10M	ITK Оптический коммутационный переходной шнур (патч-корд), для одномодового кабеля (SM), 9/125 (OS2), LC/UPC-SC/UPC, одинарного исполнения (Simplex), LSZH, 10 м	250×300×225		0,500	0,016875
FPC09-LCU-SCU-C2L-1M	ITK Оптический коммутационный переходной шнур (патч-корд), для одномодового кабеля (SM), 9/125 (OS2), LC/UPC-SC/UPC, двойного исполнения (Duplex), LSZH, 1 м	200×130×40		0,100	0,001040
FPC09-LCU-SCU-C2L-2M	ITK Оптический коммутационный переходной шнур (патч-корд), для одномодового кабеля (SM), 9/125 (OS2), LC/UPC-SC/UPC, двойного исполнения (Duplex), LSZH, 2 м	200×130×60		0,160	0,001560
FPC09-LCU-SCU-C2L-3M	ITK Оптический коммутационный переходной шнур (патч-корд), для одномодового кабеля (SM), 9/125 (OS2), LC/UPC-SC/UPC, двойного исполнения (Duplex), LSZH, 3 м	200×130×100		0,220	0,00260
FPC09-LCU-SCU-C2L-5M	ITK Оптический коммутационный переходной шнур (патч-корд), для одномодового кабеля (SM), 9/125 (OS2), LC/UPC-SC/UPC, двойного исполнения (Duplex), LSZH, 5 м	300×400×250		0,500	0,030000
FPC09-LCU-SCU-C2L-7M	ITK Оптический коммутационный переходной шнур (патч-корд), для одномодового кабеля (SM), 9/125 (OS2), LC/UPC-SC/UPC, двойного исполнения (Duplex), LSZH, 7 м	300×400×300		0,700	0,036000

Продолжение таблицы 11

FPC09-LCU-SCU-C2L-10M	ITK Оптический коммутационный переходной шнур (патч-корд), для одномодового кабеля (SM), 9/125 (OS2), LC/UPC-SC/UPC, двойного исполнения (Duplex), LSZH, 10 м	300×400×450	5	1,000	0,054000
FPC09-SCU-STU-C1L-1M	ITK Оптический коммутационный переходной шнур (патч-корд), для одномодового кабеля (SM), 9/125 (OS2), SC/UPC-ST/UPC, одинарного исполнения (Simplex), LSZH, 1 м	200×130×60	10	0,100	0,001560
FPC09-SCU-STU-C1L-2M	ITK Оптический коммутационный переходной шнур (патч-корд), для одномодового кабеля (SM), 9/125 (OS2), SC/UPC-ST/UPC, одинарного исполнения (Simplex), LSZH, 2 м	200×130×80		0,160	0,002080
FPC09-SCU-STU-C1L-3M	ITK Оптический коммутационный переходной шнур (патч-корд), для одномодового кабеля (SM), 9/125 (OS2), SC/UPC-ST/UPC, одинарного исполнения (Simplex), LSZH, 3 м	200×130×120		0,220	0,003120
FPC09-SCU-STU-C1L-5M	ITK Оптический коммутационный переходной шнур (патч-корд), для одномодового кабеля (SM), 9/125 (OS2), SC/UPC-ST/UPC, одинарного исполнения (Simplex), LSZH, 5 м	250×300×250	10	0,500	0,018750
FPC09-SCU-STU-C1L-7M	ITK Оптический коммутационный переходной шнур (патч-корд), для одномодового кабеля (SM), 9/125 (OS2), SC/UPC-ST/UPC, одинарного исполнения (Simplex), LSZH, 7 м	250×300×150	5	0,350	0,011250
FPC09-SCU-STU-C1L-10M	ITK Оптический коммутационный переходной шнур (патч-корд), для одномодового кабеля (SM), 9/125 (OS2), SC/UPC-ST/UPC, одинарного исполнения (Simplex), LSZH, 10 м	250×300×225		0,500	0,016875
FPC09-FCU-LCU-C1L-1M	ITK Оптический коммутационный переходной шнур (патч-корд), для одномодового кабеля (SM), 9/125 (OS2), FC/UPC-LC/UPC, одинарного исполнения (Simplex), LSZH, 1 м	200×130×60	10	0,100	0,001560
FPC09-FCU-LCU-C1L-2M	ITK Оптический коммутационный переходной шнур (патч-корд), для одномодового кабеля (SM), 9/125 (OS2), FC/UPC-LC/UPC, одинарного исполнения (Simplex), LSZH, 2 м	200×130×80		0,160	0,002080

Продолжение таблицы 11

FPC09-FCU-LCU-C1L-3M	ITK Оптический коммутационный переходной шнур (патч-корд), для одномодового кабеля (SM), 9/125 (OS2), FC/UPC-LC/UPC, одинарного исполнения (Simplex), LSZH, 3 м	200×130×120	10	0,220	0,003120
FPC09-FCU-LCU-C1L-5M	ITK Оптический коммутационный переходной шнур (патч-корд), для одномодового кабеля (SM), 9/125 (OS2), FC/UPC-LC/UPC, одинарного исполнения (Simplex), LSZH, 5 м	250×300×250		0,500	0,018750
FPC09-FCU-LCU-C1L-7M	ITK Оптический коммутационный переходной шнур (патч-корд), для одномодового кабеля (SM), 9/125 (OS2), FC/UPC-LC/UPC, одинарного исполнения (Simplex), LSZH, 7 м	250×300×150	5	0,350	0,011250
FPC09-FCU-LCU-C1L-10M	ITK Оптический коммутационный переходной шнур (патч-корд), для одномодового кабеля (SM), 9/125 (OS2), FC/UPC-LC/UPC, одинарного исполнения (Simplex), LSZH, 10 м	250×300×225		0,500	0,016875
FPC09-FCU-LCU-C2L-1M	ITK Оптический коммутационный переходной шнур (патч-корд), для одномодового кабеля (SM), 9/125 (OS2), FC/UPC-LC/UPC, двойного исполнения (Duplex), LSZH, 1 м	200×130×40		0,100	0,001040
FPC09-FCU-LCU-C2L-2M	ITK Оптический коммутационный переходной шнур (патч-корд), для одномодового кабеля (SM), 9/125 (OS2), FC/UPC-LC/UPC, двойного исполнения (Duplex), LSZH, 2 м	200×130×60		0,160	0,001560
FPC09-FCU-LCU-C2L-3M	ITK Оптический коммутационный переходной шнур (патч-корд), для одномодового кабеля (SM), 9/125 (OS2), FC/UPC-LC/UPC, двойного исполнения (Duplex), LSZH, 3 м	200×130×100		0,220	0,002600
FPC09-FCU-LCU-C2L-5M	ITK Оптический коммутационный переходной шнур (патч-корд), для одномодового кабеля (SM), 9/125 (OS2), FC/UPC-LC/UPC, двойного исполнения (Duplex), LSZH, 5 м	300×400×250		0,500	0,030000
FPC09-FCU-LCU-C2L-7M	ITK Оптический коммутационный переходной шнур (патч-корд), для одномодового кабеля (SM), 9/125 (OS2), FC/UPC-LC/UPC, двойного исполнения (Duplex), LSZH, 7 м	300×400×300		0,700	0,036000

Продолжение таблицы 11

FPC09-FCU-LCU-C2L-10M	ITK Оптический коммутационный переходной шнур (патч-корд), для одномодового кабеля (SM), 9/125 (OS2), FC/UPC-LC/UPC, двойного исполнения (Duplex), LSZH, 10 м	300×400×450	5	1,000	0,054000
FPC09-SCU-SCA-C1L-1M	ITK Оптический коммутационный переходной шнур (патч-корд), для одномодового кабеля (SM), 9/125 (OS2), SC/UPC-SC/APC, одинарного исполнения (Simplex), LSZH, 1 м	200×130×60	10	0,100	0,001560
FPC09-SCU-SCA-C1L-2M	ITK Оптический коммутационный переходной шнур (патч-корд), для одномодового кабеля (SM), 9/125 (OS2), SC/UPC-SC/APC, одинарного исполнения (Simplex), LSZH, 2 м	200×130×80		0,160	0,002080
FPC09-SCU-SCA-C1L-3M	ITK Оптический коммутационный переходной шнур (патч-корд), для одномодового кабеля (SM), 9/125 (OS2), SC/UPC-SC/APC, одинарного исполнения (Simplex), LSZH, 3 м	200×130×120		0,220	0,003120
FPC09-SCU-SCA-C1L-5M	ITK Оптический коммутационный переходной шнур (патч-корд), для одномодового кабеля (SM), 9/125 (OS2), SC/UPC-SC/APC, одинарного исполнения (Simplex), LSZH, 5 м	250×300×250		0,500	0,018750
FPC09-SCU-SCA-C1L-7M	ITK Оптический коммутационный переходной шнур (патч-корд), для одномодового кабеля (SM), 9/125 (OS2), SC/UPC-SC/APC, одинарного исполнения (Simplex), LSZH, 7 м	250×300×150	5	0,350	0,011250
FPC09-SCU-SCA-C1L-10M	ITK Оптический коммутационный переходной шнур (патч-корд), для одномодового кабеля (SM), 9/125 (OS2), SC/UPC-SC/APC, одинарного исполнения (Simplex), LSZH, 10 м	250×300×225		0,500	0,016875
FPC09-SCA-LCA-C2L-1M	ITK Оптический коммутационный переходной шнур (патч-корд), для одномодового кабеля (SM), 9/125 (OS2), SC/APC-LC/APC, двойного исполнения (Duplex), LSZH, 1 м	200×130×40		0,100	0,001040
FPC09-SCA-LCA-C2L-2M	ITK Оптический коммутационный переходной шнур (патч-корд), для одномодового кабеля (SM), 9/125 (OS2), SC/APC-LC/APC, двойного исполнения (Duplex), LSZH, 2 м	200×130×60		0,160	0,001560

Продолжение таблицы 11

FPC09-SCA-LCA-C2L-3M	ITK Оптический коммутационный переходной шнур (патч-корд), для одномодового кабеля (SM), 9/125 (OS2), SC/APC-LC/APC, двойного исполнения (Duplex), LSZH, 3 м	200×130×100		0,220	0,002600
FPC09-SCA-LCA-C2L-5M	ITK Оптический коммутационный переходной шнур (патч-корд), для одномодового кабеля (SM), 9/125 (OS2), SC/APC-LC/APC, двойного исполнения (Duplex), LSZH, 5 м	300×400×250	5	0,500	0,030000
FPC09-SCA-LCA-C2L-7M	ITK Оптический коммутационный переходной шнур (патч-корд), для одномодового кабеля (SM), 9/125 (OS2), SC/APC-LC/APC, двойного исполнения (Duplex), LSZH, 7 м	300×400×300	5	0,700	0,036000
FPC09-SCA-LCA-C2L-10M	ITK Оптический коммутационный переходной шнур (патч-корд), для одномодового кабеля (SM), 9/125 (OS2), SC/APC-LC/APC, двойного исполнения (Duplex), LSZH, 10 м	300×400×450	5	1,000	0,054000
FPC50-FCU-FCU-C2L-1M	ITK Оптический коммутационный соединительный шнур (патч-корд), для многомодового кабеля (MM), 50/125 (OM2), FC/UPC-FC/UPC, двойного исполнения (Duplex), LSZH, 1 м	180×250×40	10	0,100	0,001800
FPC50-FCU-FCU-C2L-2M	ITK Оптический коммутационный соединительный шнур (патч-корд), для многомодового кабеля (MM), 50/125 (OM2), FC/UPC-FC/UPC, двойного исполнения (Duplex), LSZH, 2 м	180×250×60	10	0,160	0,002700
FPC50-FCU-FCU-C2L-3M	ITK Оптический коммутационный соединительный шнур (патч-корд), для многомодового кабеля (MM), 50/125 (OM2), FC/UPC-FC/UPC, двойного исполнения (Duplex), LSZH, 3 м	180×250×100	10	0,220	0,450000
FPC50-FCU-FCU-C2L-5M	ITK Оптический коммутационный соединительный шнур (патч-корд), для многомодового кабеля (MM), 50/125 (OM2), FC/UPC-FC/UPC, двойного исполнения (Duplex), LSZH, 5 м	300×400×250	5	0,500	0,030000
FPC50-FCU-FCU-C2L-10M	ITK Оптический коммутационный соединительный шнур (патч-корд), для многомодового кабеля (MM), 50/125 (OM2), FC/UPC-FC/UPC, двойного исполнения (Duplex), LSZH, 10 м	300×400×450	5	1,000	0,054000

Продолжение таблицы 11

FPC5003-FCU-FCU-C2L-1M	ITK Оптический коммутационный соединительный шнур (патч-корд), для многомодового кабеля (MM), 50/125 (OM3), FC/UPC-FC/UPC, двойного исполнения (Duplex), LSZH, 1 м	180×250×40	10	0,100	0,001800
FPC5003-FCU-FCU-C2L-2M	ITK Оптический коммутационный соединительный шнур (патч-корд), для многомодового кабеля (MM), 50/125 (OM3), FC/UPC-FC/UPC, двойного исполнения (Duplex), LSZH, 2 м	180×250×60	10	0,160	0,002700
FPC5003-FCU-FCU-C2L-3M	ITK Оптический коммутационный соединительный шнур (патч-корд), для многомодового кабеля (MM), 50/125 (OM3), FC/UPC-FC/UPC, двойного исполнения (Duplex), LSZH, 3 м	180×250×100	10	0,220	0,450000
FPC5003-FCU-FCU-C2L-5M	ITK Оптический коммутационный соединительный шнур (патч-корд), для многомодового кабеля (MM), 50/125 (OM3), FC/UPC-FC/UPC, двойного исполнения (Duplex), LSZH, 5 м	300×400×250	5	0,500	0,030000
FPC5003-FCU-FCU-C2L-10M	ITK Оптический коммутационный соединительный шнур (патч-корд), для многомодового кабеля (MM), 50/125 (OM3), FC/UPC-FC/UPC, двойного исполнения (Duplex), LSZH, 10 м	300×400×450	5	1,000	0,054000
FPC5004-FCU-FCU-C2L-1M	ITK Оптический коммутационный соединительный шнур (патч-корд), для многомодового кабеля (MM), 50/125 (OM4), FC/UPC-FC/UPC, двойного исполнения (Duplex), LSZH, 1 м	180×250×40	10	0,100	0,001800
FPC5004-FCU-FCU-C2L-2M	ITK Оптический коммутационный соединительный шнур (патч-корд), для многомодового кабеля (MM), 50/125 (OM4), FC/UPC-FC/UPC, двойного исполнения (Duplex), LSZH, 2 м	180×250×60	10	0,160	0,002700
FPC5004-FCU-FCU-C2L-3M	ITK Оптический коммутационный соединительный шнур (патч-корд), для многомодового кабеля (MM), 50/125 (OM4), FC/UPC-FC/UPC, двойного исполнения (Duplex), LSZH, 3 м	180×250×100	10	0,220	0,450000
FPC5004-FCU-FCU-C2L-5M	ITK Оптический коммутационный соединительный шнур (патч-корд), для многомодового кабеля (MM), 50/125 (OM4), FC/UPC-FC/UPC, двойного исполнения (Duplex), LSZH, 5 м	300×400×250	5	0,500	0,030000

Продолжение таблицы 11

FPC5004-FCU-FCU-C2L-10M	ITK Оптический коммутационный соединительный шнур (патч-корд), для многомодового кабеля (MM), 50/125 (OM4), FC/UPC-FC/UPC, двойного исполнения (Duplex), LSZH, 10 м	300×400×450	5	1,000	0,054000
FPC50-SCU-SCU-C2L-1M	ITK Оптический коммутационный соединительный шнур (патч-корд), для многомодового кабеля (MM), 50/125 (OM2), SC/UPC-SC/UPC, двойного исполнения (Duplex), LSZH, 1 м	200×130×40	5	0,100	0,001040
FPC50-SCU-SCU-C2L-2M	ITK Оптический коммутационный соединительный шнур (патч-корд), для многомодового кабеля (MM), 50/125 (OM2), SC/UPC-SC/UPC, двойного исполнения (Duplex), LSZH, 2 м	200×130×60	5	0,160	0,001560
FPC50-SCU-SCU-C2L-3M	ITK Оптический коммутационный соединительный шнур (патч-корд), для многомодового кабеля (MM), 50/125 (OM2), SC/UPC-SC/UPC, двойного исполнения (Duplex), LSZH, 3 м	200×130×100	5	0,220	0,002600
FPC50-SCU-SCU-C2L-5M	ITK Оптический коммутационный соединительный шнур (патч-корд), для многомодового кабеля (MM), 50/125 (OM2), SC/UPC-SC/UPC, двойного исполнения (Duplex), LSZH, 5 м	300×400×250	5	0,500	0,030000
FPC50-SCU-SCU-C2L-10M	ITK Оптический коммутационный соединительный шнур (патч-корд), для многомодового кабеля (MM), 50/125 (OM2), SC/UPC-SC/UPC, двойного исполнения (Duplex), LSZH, 10 м	300×400×450	5	1,000	0,054000
FPC5003-SCU-SCU-C2L-1M	ITK Оптический коммутационный соединительный шнур (патч-корд), для многомодового кабеля (MM), 50/125 (OM3), SC/UPC-SC/UPC, двойного исполнения (Duplex), LSZH, 1 м	180×250×40	10	0,100	0,001800
FPC5003-SCU-SCU-C2L-2M	ITK Оптический коммутационный соединительный шнур (патч-корд), для многомодового кабеля (MM), 50/125 (OM3), SC/UPC-SC/UPC, двойного исполнения (Duplex), LSZH, 2 м	180×250×60	10	0,160	0,002700
FPC5003-SCU-SCU-C2L-3M	ITK Оптический коммутационный соединительный шнур (патч-корд), для многомодового кабеля (MM), 50/125 (OM3), SC/UPC-SC/UPC, двойного исполнения (Duplex), LSZH, 3 м	180×250×100	10	0,220	0,450000

Продолжение таблицы 11

FPC5003-SCU-SCU-C2L-5M	ITK Оптический коммутационный соединительный шнур (патч-корд), для многомодового кабеля (MM), 50/125 (OM3), SC/UPC-SC/UPC, двойного исполнения (Duplex), LSZH, 5 м	300×400×250	5	0,500	0,030000
FPC5004-SCU-SCU-C2L-1M	ITK Оптический коммутационный соединительный шнур (патч-корд), для многомодового кабеля (MM), 50/125 (OM4), SC/UPC-SC/UPC, двойного исполнения (Duplex), LSZH, 1 м	180×250×40	10	0,100	0,001800
FPC5004-SCU-SCU-C2L-2M	ITK Оптический коммутационный соединительный шнур (патч-корд), для многомодового кабеля (MM), 50/125 (OM4), SC/UPC-SC/UPC, двойного исполнения (Duplex), LSZH, 2 м	180×250×60	10	0,160	0,002700
FPC5004-SCU-SCU-C2L-3M	ITK Оптический коммутационный соединительный шнур (патч-корд), для многомодового кабеля (MM), 50/125 (OM4), SC/UPC-SC/UPC, двойного исполнения (Duplex), LSZH, 3 м	180×250×100	10	0,220	0,450000
FPC5004-SCU-SCU-C2L-5M	ITK Оптический коммутационный соединительный шнур (патч-корд), для многомодового кабеля (MM), 50/125 (OM4), SC/UPC-SC/UPC, двойного исполнения (Duplex), LSZH, 5 м	300×400×250	5	0,500	0,030000
FPC5004-SCU-SCU-C2L-10M	ITK Оптический коммутационный соединительный шнур (патч-корд), для многомодового кабеля (MM), 50/125 (OM4), SC/UPC-SC/UPC, двойного исполнения (Duplex), LSZH, 10 м	300×400×450	5	1,000	0,054000
FPC50-LCU-LCU-C2L-1M	ITK Оптический коммутационный соединительный шнур (патч-корд), для многомодового кабеля (MM), 50/125 (OM2), LC/UPC-LC/UPC, двойного исполнения (Duplex), LSZH, 1 м	200×130×40	5	0,100	0,001040
FPC50-LCU-LCU-C2L-2M	ITK Оптический коммутационный соединительный шнур (патч-корд), для многомодового кабеля (MM), 50/125 (OM2), LC/UPC-LC/UPC, двойного исполнения (Duplex), LSZH, 2 м	200×130×60	5	0,160	0,001560
FPC50-LCU-LCU-C2L-3M	ITK Оптический коммутационный соединительный шнур (патч-корд), для многомодового кабеля (MM), 50/125 (OM2), LC/UPC-LC/UPC, двойного исполнения (Duplex), LSZH, 3 м	200×130×100	5	0,220	0,002600

Продолжение таблицы 11

FPC50-LCU-LCU-C2L-5M	ITK Оптический коммутационный соединительный шнур (патч-корд), для многомодового кабеля (MM), 50/125 (OM2), LC/UPC-LC/UPC, двойного исполнения (Duplex), LSZH, 5 м	300×400×250	5	0,500	0,030000
FPC50-LCU-LCU-C2L-10M	ITK Оптический коммутационный соединительный шнур (патч-корд), для многомодового кабеля (MM), 50/125 (OM2), LC/UPC-LC/UPC, двойного исполнения (Duplex), LSZH, 10 м	300×400×450	5	1,000	0,054000
FPC5003-LCU-LCU-C2L-1M	ITK Оптический коммутационный соединительный шнур (патч-корд), для многомодового кабеля (MM), 50/125 (OM3), LC/UPC-LC/UPC, двойного исполнения (Duplex), LSZH, 1 м	180×250×40	10	0,100	0,001800
FPC5003-LCU-LCU-C2L-2M	ITK Оптический коммутационный соединительный шнур (патч-корд), для многомодового кабеля (MM), 50/125 (OM3), LC/UPC-LC/UPC, двойного исполнения (Duplex), LSZH, 2 м	180×250×60	10	0,160	0,002700
FPC5003-LCU-LCU-C2L-3M	ITK Оптический коммутационный соединительный шнур (патч-корд), для многомодового кабеля (MM), 50/125 (OM3), LC/UPC-LC/UPC, двойного исполнения (Duplex), LSZH, 3 м	180×250×100	10	0,220	0,450000
FPC5003-LCU-LCU-C2L-5M	ITK Оптический коммутационный соединительный шнур (патч-корд), для многомодового кабеля (MM), 50/125 (OM3), LC/UPC-LC/UPC, двойного исполнения (Duplex), LSZH, 5 м	300×400×250	5	0,500	0,030000
FPC5003-LCU-LCU-C2L-10M	ITK Оптический коммутационный соединительный шнур (патч-корд), для многомодового кабеля (MM), 50/125 (OM3), LC/UPC-LC/UPC, двойного исполнения (Duplex), LSZH, 10 м	300×400×450	5	1,000	0,054000
FPC5004-LCU-LCU-C2L-1M	ITK Оптический коммутационный соединительный шнур (патч-корд), для многомодового кабеля (MM), 50/125 (OM4), LC/UPC-LC/UPC, двойного исполнения (Duplex), LSZH, 1 м	180×250×40	10	0,100	0,001800
FPC5004-LCU-LCU-C2L-2M	ITK Оптический коммутационный соединительный шнур (патч-корд), для многомодового кабеля (MM), 50/125 (OM4), LC/UPC-LC/UPC, двойного исполнения (Duplex), LSZH, 2 м	180×250×60	10	0,160	0,002700

Продолжение таблицы 11

FPC5004-LCU-LCU-C2L-3M	ITK Оптический коммутационный соединительный шнур (патч-корд), для многомодового кабеля (MM), 50/125 (OM4), LC/UPC-LC/UPC, двойного исполнения (Duplex), LSZH, 3 м	180×250×100	10	0,220	0,450000
FPC5004-LCU-LCU-C2L-5M	ITK Оптический коммутационный соединительный шнур (патч-корд), для многомодового кабеля (MM), 50/125 (OM4), LC/UPC-LC/UPC, двойного исполнения (Duplex), LSZH, 5 м	300×400×250	5	0,500	0,030000
FPC5004-LCU-LCU-C2L-10M	ITK Оптический коммутационный соединительный шнур (патч-корд), для многомодового кабеля (MM), 50/125 (OM4), LC/UPC-LC/UPC, двойного исполнения (Duplex), LSZH, 10 м	300×400×450	5	1,000	0,054000
FPC5003-FCU-LCU-C2L-1M	ITK Оптический коммутационный соединительный шнур (патч-корд), для многомодового кабеля (MM), 50/125 (OM3), FC/UPC-LC/UPC, двойного исполнения (Duplex), LSZH, 1 м	180×250×40	10	0,100	0,001800
FPC5003-FCU-LCU-C2L-2M	ITK Оптический коммутационный соединительный шнур (патч-корд), для многомодового кабеля (MM), 50/125 (OM3), FC/UPC-LC/UPC, двойного исполнения (Duplex), LSZH, 2 м	180×250×60	10	0,160	0,002700
FPC5003-FCU-LCU-C2L-3M	ITK Оптический коммутационный соединительный шнур (патч-корд), для многомодового кабеля (MM), 50/125 (OM3), FC/UPC-LC/UPC, двойного исполнения (Duplex), LSZH, 3 м	180×250×100	10	0,220	0,450000
FPC5003-FCU-LCU-C2L-5M	ITK Оптический коммутационный соединительный шнур (патч-корд), для многомодового кабеля (MM), 50/125 (OM3), FC/UPC-LC/UPC, двойного исполнения (Duplex), LSZH, 5 м	300×400×250	5	0,500	0,030000
FPC5003-FCU-LCU-C2L-10M	ITK Оптический коммутационный соединительный шнур (патч-корд), для многомодового кабеля (MM), 50/125 (OM3), FC/UPC-LC/UPC, двойного исполнения (Duplex), LSZH, 10 м	300×400×450	5	1,000	0,054000
FPC5004-FCU-LCU-C2L-1M	ITK Оптический коммутационный соединительный шнур (патч-корд), для многомодового кабеля (MM), 50/125 (OM4), FC/UPC-LC/UPC, двойного исполнения (Duplex), LSZH, 1 м	180×250×40	10	0,100	0,001800

Продолжение таблицы 11

FPC5004-FCU-LCU-C2L-2M	ITK Оптический коммутационный соединительный шнур (патч-корд), для многомодового кабеля (MM), 50/125 (OM4), FC/UPC-LC/UPC, двойного исполнения (Duplex), LSZH, 2 м	180×250×60	10	0,160	0,002700
FPC5004-FCU-LCU-C2L-3M	ITK Оптический коммутационный соединительный шнур (патч-корд), для многомодового кабеля (MM), 50/125 (OM4), FC/UPC-LC/UPC, двойного исполнения (Duplex), LSZH, 3 м	180×250×100	10	0,220	0,450000
FPC5004-FCU-LCU-C2L-5M	ITK Оптический коммутационный соединительный шнур (патч-корд), для многомодового кабеля (MM), 50/125 (OM4), FC/UPC-LC/UPC, двойного исполнения (Duplex), LSZH, 5 м	300×400×250	5	0,500	0,030000
FPC5004-FCU-LCU-C2L-10M	ITK Оптический коммутационный соединительный шнур (патч-корд), для многомодового кабеля (MM), 50/125 (OM4), FC/UPC-LC/UPC, двойного исполнения (Duplex), LSZH, 10 м	300×400×450	5	1,000	0,054000
FPC5003-SCU-FCU-C2L-1M	ITK Оптический коммутационный соединительный шнур (патч-корд), для многомодового кабеля (MM), 50/125 (OM3), SC/UPC-FC/UPC, двойного исполнения (Duplex), LSZH, 1 м	180×250×40	10	0,100	0,001800
FPC5003-SCU-FCU-C2L-2M	ITK Оптический коммутационный соединительный шнур (патч-корд), для многомодового кабеля (MM), 50/125 (OM3), SC/UPC-FC/UPC, двойного исполнения (Duplex), LSZH, 2 м	180×250×60	10	0,160	0,002700
FPC5003-SCU-FCU-C2L-3M	ITK Оптический коммутационный соединительный шнур (патч-корд), для многомодового кабеля (MM), 50/125 (OM3), SC/UPC-FC/UPC, двойного исполнения (Duplex), LSZH, 3 м	180×250×100	10	0,220	0,450000
FPC5003-SCU-FCU-C2L-5M	ITK Оптический коммутационный соединительный шнур (патч-корд), для многомодового кабеля (MM), 50/125 (OM3), SC/UPC-FC/UPC, двойного исполнения (Duplex), LSZH, 5 м	300×400×250	5	0,500	0,030000
FPC5003-SCU-FCU-C2L-10M	ITK Оптический коммутационный соединительный шнур (патч-корд), для многомодового кабеля (MM), 50/125 (OM3), SC/UPC-FC/UPC, двойного исполнения (Duplex), LSZH, 10 м	300×400×450	5	1,000	0,054000

Продолжение таблицы 11

FPC5004-SCU-FCU-C2L-1M	ITK Оптический коммутационный соединительный шнур (патч-корд), для многомодового кабеля (MM), 50/125 (OM4), SC/UPC-FC/UPC, двойного исполнения (Duplex), LSZH, 1 м	180×250×40	10	0,100	0,001800
FPC5004-SCU-FCU-C2L-2M	ITK Оптический коммутационный соединительный шнур (патч-корд), для многомодового кабеля (MM), 50/125 (OM4), SC/UPC-FC/UPC, двойного исполнения (Duplex), LSZH, 2 м	180×250×60	10	0,160	0,002700
FPC5004-SCU-FCU-C2L-3M	ITK Оптический коммутационный соединительный шнур (патч-корд), для многомодового кабеля (MM), 50/125 (OM4), SC/UPC-FC/UPC, двойного исполнения (Duplex), LSZH, 3 м	180×250×100	10	0,220	0,450000
FPC5004-SCU-FCU-C2L-5M	ITK Оптический коммутационный соединительный шнур (патч-корд), для многомодового кабеля (MM), 50/125 (OM4), SC/UPC-FC/UPC, двойного исполнения (Duplex), LSZH, 5 м	300×400×250	5	0,500	0,030000
FPC5004-SCU-FCU-C2L-10M	ITK Оптический коммутационный соединительный шнур (патч-корд), для многомодового кабеля (MM), 50/125 (OM4), SC/UPC-FC/UPC, двойного исполнения (Duplex), LSZH, 10 м	300×400×450	5	1,000	0,054000
FPC50-SCU-LCU-C2L-1M	ITK Оптический коммутационный соединительный шнур (патч-корд), для многомодового кабеля (MM), 50/125 (OM2), SC/UPC-LC/UPC, двойного исполнения (Duplex), LSZH, 1 м	200×130×40	5	0,100	0,001040
FPC50-SCU-LCU-C2L-2M	ITK Оптический коммутационный соединительный шнур (патч-корд), для многомодового кабеля (MM), 50/125 (OM2), SC/UPC-LC/UPC, двойного исполнения (Duplex), LSZH, 2 м	200×130×60		0,160	0,001560
FPC50-SCU-LCU-C2L-3M	ITK Оптический коммутационный соединительный шнур (патч-корд), для многомодового кабеля (MM), 50/125 (OM2), SC/UPC-LC/UPC, двойного исполнения (Duplex), LSZH, 3 м	200×130×100		0,220	0,002600
FPC5003-LCU-SCU-C2L-1M	ITK Оптический коммутационный соединительный шнур (патч-корд), для многомодового кабеля (MM), 50/125 (OM3), LC/UPC-SC/UPC, двойного исполнения (Duplex), LSZH, 1 м	180×250×40	10	0,100	0,001800

Продолжение таблицы 11

FPC5003-LCU-SCU-C2L-2M	ITK Оптический коммутационный соединительный шнур (патч-корд), для многомодового кабеля (MM), 50/125 (OM3), LC/UPC-SC/UPC, двойного исполнения (Duplex), LSZH, 2 м	180×250×60	10	0,160	0,002700
FPC5003-LCU-SCU-C2L-3M	ITK Оптический коммутационный соединительный шнур (патч-корд), для многомодового кабеля (MM), 50/125 (OM3), LC/UPC-SC/UPC, двойного исполнения (Duplex), LSZH, 3 м	180×250×100	10	0,220	0,450000
FPC5003-LCU-SCU-C2L-5M	ITK Оптический коммутационный соединительный шнур (патч-корд), для многомодового кабеля (MM), 50/125 (OM3), LC/UPC-SC/UPC, двойного исполнения (Duplex), LSZH, 5 м	300×400×250	5	0,500	0,030000
FPC5003-LCU-SCU-C2L-10M	ITK Оптический коммутационный соединительный шнур (патч-корд), для многомодового кабеля (MM), 50/125 (OM3), LC/UPC-SC/UPC, двойного исполнения (Duplex), LSZH, 10 м	300×400×450	5	1,000	0,054000
FPC5004-LCU-SCU-C2L-1M	ITK Оптический коммутационный соединительный шнур (патч-корд), для многомодового кабеля (MM), 50/125 (OM4), LC/UPC-SC/UPC, двойного исполнения (Duplex), LSZH, 1 м	180×250×40	10	0,100	0,001800
FPC5004-LCU-SCU-C2L-2M	ITK Оптический коммутационный соединительный шнур (патч-корд), для многомодового кабеля (MM), 50/125 (OM4), LC/UPC-SC/UPC, двойного исполнения (Duplex), LSZH, 2 м	180×250×60	10	0,160	0,002700
FPC5004-LCU-SCU-C2L-3M	ITK Оптический коммутационный соединительный шнур (патч-корд), для многомодового кабеля (MM), 50/125 (OM4), LC/UPC-SC/UPC, двойного исполнения (Duplex), LSZH, 3 м	180×250×100	10	0,220	0,450000
FPC5004-LCU-SCU-C2L-5M	ITK Оптический коммутационный соединительный шнур (патч-корд), для многомодового кабеля (MM), 50/125 (OM4), LC/UPC-SC/UPC, двойного исполнения (Duplex), LSZH, 5 м	300×400×250	5	0,500	0,030000
FPC5004-LCU-SCU-C2L-10M	ITK Оптический коммутационный соединительный шнур (патч-корд), для многомодового кабеля (MM), 50/125 (OM4), LC/UPC-SC/UPC, двойного исполнения (Duplex), LSZH, 10 м	300×400×450	5	1,000	0,054000

Продолжение таблицы 11

FOKDZS-60	ITK Комплект для защиты сварки, 60 мм	60×40×50	100	0,100	0,000120
FOKDZS-40	ITK Комплект для защиты сварки, 40 мм				
FOBX-P8-FX	ITK Панель для 8-ми оптических адаптеров (FC или ST в 19" кросс)	130×33×3	30	3,000	0,000013
FOBX-P8-SC	ITK Панель для 8-ми оптических адаптеров (SC- или LC-Duplex в 19" кросс)				
FOBX-P8-SCDX	ITK Панель для 4-х оптических адаптеров (SC-Duplex в 19" кросс)				
FOBX-P8-Z	ITK Заглушка в 19" оптический распределительный кросс				
FOBX-Z-FC	ITK Заглушка FC- или ST- пластик (черный)	200×130×100	80	0,400	0,002600
FOBX-Z-SC	ITK Заглушка SC- или LC-Duplex пластик (черный)				
FOBX-Z-SCDX	ITK Заглушка SC-Duplex пластик (черный)				

6.3 Характеристики транспортной упаковки представлены в таблице 12.

Таблица 12

Артикул	Наименование продукции у производителя	Транспортная упаковка			
		Размеры, мм	Кол-во в упаковке	Масса брутто, кг	Объем, м^3
FC1-SCUSCU1C-SM	ITK Проходной адаптер SC-SC, для одномодового и многомодового кабеля (SM/MM), с полировкой UPC, одинарного исполнения (Simplex)	480×470×330	5000	19,50	0,074448
FC1-SCUSCU2C-SM	ITK Проходной адаптер SC-SC, для одномодового и многомодового кабеля (SM/MM), с полировкой UPC, двойного исполнения (Duplex)	390×240×270	1000	8,70	0,025272
FC1-SCASCA1C-SM	ITK Проходной адаптер SC-SC, для одномодового и многомодового кабеля (SM/MM), с полировкой APC, одинарного исполнения (Simplex)	480×470×330	5000	19,50	0,074448
FC1-SCASCA2C-SM	ITK Проходной адаптер SC-SC, для одномодового и многомодового кабеля (SM/MM), с полировкой APC, двойного исполнения (Duplex)	390×240×270	1000	8,70	0,025272
FC1-FCUFCU1C-SM	ITK Проходной адаптер FC-FC, для одномодового и многомодового кабеля (SM/MM), с полировкой UPC, одинарного исполнения (Simplex)	470×350×240	3000	15,50	0,039480
FC1-LCULCU2C-SM	ITK Проходной адаптер LC-LC, для одномодового и многомодового кабеля (SM/MM), с полировкой UPC, двойного исполнения (Duplex)	480×470×330	5000	19,50	0,074448
FC1-LCULCU4C-SM	ITK Проходной адаптер LC-LC, для одномодового кабеля (SM), с полировкой UPC, для 4-х волокон (Quadro)	390×240×270	1000	8,70	0,025272
FC1-LCALCA2C-SM	ITK Проходной адаптер LC-LC, для одномодового и многомодового кабеля (SM/MM), с полировкой APC, двойного исполнения (Duplex)	480×470×330	5000	19,50	0,074448
FC1-LCALCA4C-SM	ITK Проходной адаптер LC-LC, для одномодового кабеля (SM), с полировкой APC, для 4-х волокон (Quadro)	390×240×270	1000	8,70	0,025272
FC1-STUSTU1C-SM	ITK Проходной адаптер ST-ST, для одномодового и многомодового кабеля (SM/MM), с полировкой UPC, одинарного исполнения (Simplex)	390×240×270	2000	17,00	0,025272

Продолжение таблицы 12

FPT09-SCU-C1L-1M5	ITK Оптический коммутационный монтажный шнур (пигтейл), для одномодового кабеля (SM), 9/125 (OS2), SC/UPC, LSZH, 1,5 м	230×230×230	250	1,75	0,012167
FPT09-FCU-C1L-1M5	ITK Оптический коммутационный монтажный шнур (пигтейл), для одномодового кабеля (SM), 9/125 (OS2), FC/UPC, LSZH, 1,5 м			2,25	
FPT50-FCU-C1L-1M5	ITK Оптический коммутационный монтажный шнур (пигтейл), для многомодового кабеля (MM), 50/125 (OM2), FC/UPC, LSZH, 1,5 м		200		
FPT5003-FCU-C1L-1M5	ITK Оптический коммутационный монтажный шнур (пигтейл), для многомодового кабеля (MM), 50/125 (OM3), FC/UPC, LSZH, 1,5 м				
FPT5004-FCU-C1L-1M5	ITK Оптический коммутационный монтажный шнур (пигтейл), для многомодового кабеля (MM), 50/125 (OM4), FC/UPC, LSZH, 1,5 м				
FPT09-LCU-C1L-1M5	ITK Оптический коммутационный монтажный шнур (пигтейл), для одномодового кабеля (SM), 9/125 (OS2), LC/UPC, LSZH, 1,5 м		250	1,45	
FPT09-STU-C1L-1M5	ITK Оптический коммутационный монтажный шнур (пигтейл), для одномодового кабеля (SM), 9/125 (OS2), ST/UPC, LSZH, 1,5 м			2,25	
FPT09-SCA-C1L-1M5	ITK Оптический коммутационный монтажный шнур (пигтейл), для одномодового кабеля (SM), 9/125 (OS2), SC/APC, LSZH, 1,5 м			1,75	
FPT50-SCU-C1L-1M5	ITK Оптический коммутационный монтажный шнур (пигтейл), для многомодового кабеля (MM), 50/125 (OM2), SC/UPC, LSZH, 1,5 м				
FPT5003-SCU-C1L-1M5	ITK Оптический коммутационный монтажный шнур (пигтейл), для многомодового кабеля (MM), 50/125 (OM3), SC/UPC, LSZH, 1,5 м		200		
FPT5004-SCU-C1L-1M5	ITK Оптический коммутационный монтажный шнур (пигтейл), для многомодового кабеля (MM), 50/125 (OM4), SC/UPC, LSZH, 1,5 м				

Продолжение таблицы 12

FPT50-LCU-C1L-1M5	ITK Оптический коммутационный монтажный шнур (пигтейл), для многомодового кабеля (MM), 50/125 (OM2), LC/UPC, LSZH, 1,5 м	230×230×230	250	1,45	0,012167
FPT5003-LCU-C1L-1M5	ITK Оптический коммутационный монтажный шнур (пигтейл), для многомодового кабеля (MM), 50/125 (OM3), LC/UPC, LSZH, 1,5 м				
FPT5004-LCU-C1L-1M5	ITK Оптический коммутационный монтажный шнур (пигтейл), для многомодового кабеля (MM), 50/125 (OM4), LC/UPC, LSZH, 1,5 м				
FPC09-SCU-SCU-C1L-1M	ITK Оптический коммутационный соединительный шнур (патч-корд), для одномодового кабеля (SM), 9/125 (OS2), SC/UPC-SC/UPC, одинарного исполнения (Simplex), LSZH, 1 м	400×400×400	1000	10,00	0,064000
FPC09-SCU-SCU-C1L-2M	ITK Оптический коммутационный соединительный шнур (патч-корд), для одномодового кабеля (SM), 9/125 (OS2), SC/UPC-SC/UPC, одинарного исполнения (Simplex), LSZH, 2 м		750	12,00	
FPC09-SCU-SCU-C1L-3M	ITK Оптический коммутационный соединительный шнур (патч-корд), для одномодового кабеля (SM), 9/125 (OS2), SC/UPC-SC/UPC, одинарного исполнения (Simplex), LSZH, 3 м		500	11,00	
FPC09-SCU-SCU-C1L-5M	ITK Оптический коммутационный соединительный шнур (патч-корд), для одномодового кабеля (SM), 9/125 (OS2), SC/UPC-SC/UPC, одинарного исполнения (Simplex), LSZH, 5 м		250	12,50	
FPC09-SCU-SCU-C1L-7M	ITK Оптический коммутационный соединительный шнур (патч-корд), для одномодового кабеля (SM), 9/125 (OS2), SC/UPC-SC/UPC, одинарного исполнения (Simplex), LSZH, 7 м		230	16,10	
FPC09-SCU-SCU-C1L-10M	ITK Оптический коммутационный соединительный шнур (патч-корд), для одномодового кабеля (SM), 9/125 (OS2), SC/UPC-SC/UPC, одинарного исполнения (Simplex), LSZH, 10 м		200	20,00	

Продолжение таблицы 12

FPC09-SCU-SCU-C1L-15M	ITK Оптический коммутационный соединительный шнур (патч-корд), для одномодового кабеля (SM), 9/125 (OS2), SC/UPC-SC/UPC, одинарного исполнения (Simplex), LSZH, 15 м	400×400×400	150	22,50	0,064000
FPC09-SCU-SCU-C1L-20M	ITK Оптический коммутационный соединительный шнур (патч-корд), для одномодового кабеля (SM), 9/125 (OS2), SC/UPC-SC/UPC, одинарного исполнения (Simplex), LSZH, 20 м		120	24,00	
FPC09-SCU-SCU-C1L-25M	ITK Оптический коммутационный соединительный шнур (патч-корд), для одномодового кабеля (SM), 9/125 (OS2), SC/UPC-SC/UPC, одинарного исполнения (Simplex), LSZH, 25 м		100	25,00	
FPC09-SCU-SCU-C1L-30M	ITK Оптический коммутационный соединительный шнур (патч-корд), для одномодового кабеля (SM), 9/125 (OS2), SC/UPC-SC/UPC, одинарного исполнения (Simplex), LSZH, 30 м		80	24,00	
FPC09-SCU-SCU-C1L-50M	ITK Оптический коммутационный соединительный шнур (патч-корд), для одномодового кабеля (SM), 9/125 (OS2), SC/UPC-SC/UPC, одинарного исполнения (Simplex), LSZH, 50 м		50	25,00	
FPC09-SCU-SCU-C1L-70M	ITK Оптический коммутационный соединительный шнур (патч-корд), для одномодового кабеля (SM), 9/125 (OS2), SC/UPC-SC/UPC, одинарного исполнения (Simplex), LSZH, 70 м		30	21,00	
FPC09-SCU-SCU-C1L-100M	ITK Оптический коммутационный соединительный шнур (патч-корд), для одномодового кабеля (SM), 9/125 (OS2), SC/UPC-SC/UPC, одинарного исполнения (Simplex), LSZH, 100 м		25	25,00	
FPC09-FCU-FCU-C1L-1M	ITK Оптический коммутационный соединительный шнур (патч-корд), для одномодового кабеля (SM), 9/125 (OS2), FC/UPC-FC/UPC, одинарного исполнения (Simplex), LSZH, 1 м		1000	10,00	
FPC09-FCU-FCU-C1L-2M	ITK Оптический коммутационный соединительный шнур (патч-корд), для одномодового кабеля (SM), 9/125 (OS2), FC/UPC-FC/UPC, одинарного исполнения (Simplex), LSZH, 2 м		750	12,00	

Продолжение таблицы 12

FPC09-FCU-FCU-C1L-3M	ITK Оптический коммутационный соединительный шнур (патч-корд), для одномодового кабеля (SM), 9/125 (OS2), FC/UPC-FC/UPC, одинарного исполнения (Simplex), LSZH, 3 м	400×400×400	500	11,00	0,064000
FPC09-LCU-LCU-C1L-1M	ITK Оптический коммутационный соединительный шнур (патч-корд), для одномодового кабеля (SM), 9/125 (OS2), LC/UPC-LC/UPC, одинарного исполнения (Simplex), LSZH, 1 м		1000	10,00	
FPC09-LCU-LCU-C1L-2M	ITK Оптический коммутационный соединительный шнур (патч-корд), для одномодового кабеля (SM), 9/125 (OS2), LC/UPC-LC/UPC, одинарного исполнения (Simplex), LSZH, 2 м		750	12,00	
FPC09-LCU-LCU-C1L-3M	ITK Оптический коммутационный соединительный шнур (патч-корд), для одномодового кабеля (SM), 9/125 (OS2), LC/UPC-LC/UPC, одинарного исполнения (Simplex), LSZH, 3 м		500	11,00	
FPC09-LCU-LCU-C1L-5M	ITK Оптический коммутационный соединительный шнур (патч-корд), для одномодового кабеля (SM), 9/125 (OS2), LC/UPC-LC/UPC, одинарного исполнения (Simplex), LSZH, 5 м		250	12,50	
FPC09-LCU-LCU-C1L-7M	ITK Оптический коммутационный соединительный шнур (патч-корд), для одномодового кабеля (SM), 9/125 (OS2), LC/UPC-LC/UPC, одинарного исполнения (Simplex), LSZH, 7 м		230	16,10	
FPC09-LCU-LCU-C1L-10M	ITK Оптический коммутационный соединительный шнур (патч-корд), для одномодового кабеля (SM), 9/125 (OS2), LC/UPC-LC/UPC, одинарного исполнения (Simplex), LSZH, 10 м		200	20,00	
FPC09-LCU-LCU-C1L-15M	ITK Оптический коммутационный соединительный шнур (патч-корд), для одномодового кабеля (SM), 9/125 (OS2), LC/UPC-LC/UPC, одинарного исполнения (Simplex), LSZH, 15 м		150	22,5,0	
FPC09-LCU-LCU-C1L-20M	ITK Оптический коммутационный соединительный шнур (патч-корд), для одномодового кабеля (SM), 9/125 (OS2), LC/UPC-LC/UPC, одинарного исполнения (Simplex), LSZH, 20 м		120	24,00	

Продолжение таблицы 12

FPC09-LCU-LCU-C1L-25M	ITK Оптический коммутационный соединительный шнур (патч-корд), для одномодового кабеля (SM), 9/125 (OS2), LC/UPC-LC/UPC, одинарного исполнения (Simplex), LSZH, 25 м	400×400×400	100	25,00	0,064000
FPC09-LCU-LCU-C1L-30M	ITK Оптический коммутационный соединительный шнур (патч-корд), для одномодового кабеля (SM), 9/125 (OS2), LC/UPC-LC/UPC, одинарного исполнения (Simplex), LSZH, 30 м		80	24,00	
FPC09-LCU-LCU-C1L-50M	ITK Оптический коммутационный соединительный шнур (патч-корд), для одномодового кабеля (SM), 9/125 (OS2), LC/UPC-LC/UPC, одинарного исполнения (Simplex), LSZH, 50 м		50	25,00	
FPC09-LCU-LCU-C1L-70M	ITK Оптический коммутационный соединительный шнур (патч-корд), для одномодового кабеля (SM), 9/125 (OS2), LC/UPC-LC/UPC, одинарного исполнения (Simplex), LSZH, 70 м		30	21,00	
FPC09-LCU-LCU-C1L-100M	ITK Оптический коммутационный соединительный шнур (патч-корд), для одномодового кабеля (SM), 9/125 (OS2), LC/UPC-LC/UPC, одинарного исполнения (Simplex), LSZH, 100 м		25	25,00	
FPC09-FCU-FCU-C1L-5M	ITK Оптический коммутационный соединительный шнур (патч-корд), для одномодового кабеля (SM), 9/125 (OS2), FC/UPC-FC/UPC, одинарного исполнения (Simplex), LSZH, 5 м		250	12,50	
FPC09-FCU-FCU-C1L-7M	ITK Оптический коммутационный соединительный шнур (патч-корд), для одномодового кабеля (SM), 9/125 (OS2), FC/UPC-FC/UPC, одинарного исполнения (Simplex), LSZH, 7 м		230	16,10	
FPC09-FCU-FCU-C1L-10M	ITK Оптический коммутационный соединительный шнур (патч-корд), для одномодового кабеля (SM), 9/125 (OS2), FC/UPC-FC/UPC, одинарного исполнения (Simplex), LSZH, 10 м		200	20,00	
FPC09-FCU-FCU-C1L-15M	ITK Оптический коммутационный соединительный шнур (патч-корд), для одномодового кабеля (SM), 9/125 (OS2), FC/UPC-FC/UPC, одинарного исполнения (Simplex), LSZH, 15 м		150	22,50	

Продолжение таблицы 12

FPC09-FCU-FCU-C1L-20M	ITK Оптический коммутационный соединительный шнур (патч-корд), для одномодового кабеля (SM), 9/125 (OS2), FC/UPC-FC/UPC, одинарного исполнения (Simplex), LSZH, 20 м	400×400×400	120	24,00	0,064000
FPC09-FCU-FCU-C1L-25M	ITK Оптический коммутационный соединительный шнур (патч-корд), для одномодового кабеля (SM), 9/125 (OS2), FC/UPC-FC/UPC, одинарного исполнения (Simplex), LSZH, 25 м		100	25,00	
FPC09-FCU-FCU-C1L-30M	ITK Оптический коммутационный соединительный шнур (патч-корд), для одномодового кабеля (SM), 9/125 (OS2), FC/UPC-FC/UPC, одинарного исполнения (Simplex), LSZH, 30 м		80	24,00	
FPC09-FCU-FCU-C1L-50M	ITK Оптический коммутационный соединительный шнур (патч-корд), для одномодового кабеля (SM), 9/125 (OS2), FC/UPC-FC/UPC, одинарного исполнения (Simplex), LSZH, 50 м		50	25,00	
FPC09-FCU-FCU-C1L-70M	ITK Оптический коммутационный соединительный шнур (патч-корд), для одномодового кабеля (SM), 9/125 (OS2), FC/UPC-FC/UPC, одинарного исполнения (Simplex), LSZH, 70 м		30	21,00	
FPC09-FCU-FCU-C1L-100M	ITK Оптический коммутационный соединительный шнур (патч-корд), для одномодового кабеля (SM), 9/125 (OS2), FC/UPC-FC/UPC, одинарного исполнения (Simplex), LSZH, 100 м		25	25,00	
FPC09-SCA-SCA-C1L-1M	ITK Оптический коммутационный соединительный шнур (патч-корд), для одномодового кабеля (SM), 9/125 (OS2), SC/APC-SC/APC, одинарного исполнения (Simplex), LSZH, 1 м		1000	10,00	
FPC09-SCA-SCA-C1L-2M	ITK Оптический коммутационный соединительный шнур (патч-корд), для одномодового кабеля (SM), 9/125 (OS2), SC/APC-SC/APC, одинарного исполнения (Simplex), LSZH, 2 м		750	12,00	
FPC09-SCA-SCA-C1L-3M	ITK Оптический коммутационный соединительный шнур (патч-корд), для одномодового кабеля (SM), 9/125 (OS2), SC/APC-SC/APC, одинарного исполнения (Simplex), LSZH, 3 м		500	11,00	

Продолжение таблицы 12

FPC09-SCA-SCA-C1L-5M	ITK Оптический коммутационный соединительный шнур (патч-корд), для одномодового кабеля (SM), 9/125 (OS2), SC/APC-SC/APC, одинарного исполнения (Simplex), LSZH, 5 м	400×400×400	250	12,50	0,064000
FPC09-SCA-SCA-C1L-7M	ITK Оптический коммутационный соединительный шнур (патч-корд), для одномодового кабеля (SM), 9/125 (OS2), SC/APC-SC/APC, одинарного исполнения (Simplex), LSZH, 7 м		230	16,10	
FPC09-SCA-SCA-C1L-10M	ITK Оптический коммутационный соединительный шнур (патч-корд), для одномодового кабеля (SM), 9/125 (OS2), SC/APC-SC/APC, одинарного исполнения (Simplex), LSZH, 10 м		200	20,00	
FPC09-SCA-SCA-C1L-15M	ITK Оптический коммутационный соединительный шнур (патч-корд), для одномодового кабеля (SM), 9/125 (OS2), SC/APC-SC/APC, одинарного исполнения (Simplex), LSZH, 15 м		150	22,50	
FPC09-SCA-SCA-C1L-20M	ITK Оптический коммутационный соединительный шнур (патч-корд), для одномодового кабеля (SM), 9/125 (OS2), SC/APC-SC/APC, одинарного исполнения (Simplex), LSZH, 20 м		120	24,00	
FPC09-SCA-SCA-C1L-25M	ITK Оптический коммутационный соединительный шнур (патч-корд), для одномодового кабеля (SM), 9/125 (OS2), SC/APC-SC/APC, одинарного исполнения (Simplex), LSZH, 25 м		100	25,00	
FPC09-SCA-SCA-C1L-30M	ITK Оптический коммутационный соединительный шнур (патч-корд), для одномодового кабеля (SM), 9/125 (OS2), SC/APC-SC/APC, одинарного исполнения (Simplex), LSZH, 30 м		80	24,00	
FPC09-SCA-SCA-C1L-50M	ITK Оптический коммутационный соединительный шнур (патч-корд), для одномодового кабеля (SM), 9/125 (OS2), SC/APC-SC/APC, одинарного исполнения (Simplex), LSZH, 50 м		50	25,00	
FPC09-SCA-SCA-C1L-70M	ITK Оптический коммутационный соединительный шнур (патч-корд), для одномодового кабеля (SM), 9/125 (OS2), SC/APC-SC/APC, одинарного исполнения (Simplex), LSZH, 70 м		30	21,00	

Продолжение таблицы 12

FPC09-SCA-SCA-C1L-100M	ITK Оптический коммутационный соединительный шнур (патч-корд), для одномодового кабеля (SM), 9/125 (OS2), SC/APC-SC/APC, одинарного исполнения (Simplex), LSZH, 100 м	400×400×400	25	25,00	0,064000
FPC09-SCU-SCU-C2L-1M	ITK Оптический коммутационный соединительный шнур (патч-корд), для одномодового кабеля (SM), 9/125 (OS2), SC/UPC-SC/UPC, двойного исполнения (Duplex), LSZH, 1 м		750	15,00	
FPC09-SCU-SCU-C2L-2M	ITK Оптический коммутационный соединительный шнур (патч-корд), для одномодового кабеля (SM), 9/125 (OS2), SC/UPC-SC/UPC, двойного исполнения (Duplex), LSZH, 2 м		500	16,00	
FPC09-SCU-SCU-C2L-3M	ITK Оптический коммутационный соединительный шнур (патч-корд), для одномодового кабеля (SM), 9/125 (OS2), SC/UPC-SC/UPC, двойного исполнения (Duplex), LSZH, 3 м		350		
FPC09-SCU-SCU-C2L-5M	ITK Оптический коммутационный соединительный шнур (патч-корд), для одномодового кабеля (SM), 9/125 (OS2), SC/UPC-SC/UPC, двойного исполнения (Duplex), LSZH, 5 м		200	20,00	
FPC09-SCU-SCU-C2L-7M	ITK Оптический коммутационный соединительный шнур (патч-корд), для одномодового кабеля (SM), 9/125 (OS2), SC/UPC-SC/UPC, двойного исполнения (Duplex), LSZH, 7 м		180	24,00	
FPC09-SCU-SCU-C2L-10M	ITK Оптический коммутационный соединительный шнур (патч-корд), для одномодового кабеля (SM), 9/125 (OS2), SC/UPC-SC/UPC, двойного исполнения (Duplex), LSZH, 10 м		150	27,00	
FPC09-SCU-SCU-C2L-15M	ITK Оптический коммутационный соединительный шнур (патч-корд), для одномодового кабеля (SM), 9/125 (OS2), SC/UPC-SC/UPC, двойного исполнения (Duplex), LSZH, 15 м		120	28,00	
FPC09-SCU-SCU-C2L-20M	ITK Оптический коммутационный соединительный шнур (патч-корд), для одномодового кабеля (SM), 9/125 (OS2), SC/UPC-SC/UPC, двойного исполнения (Duplex), LSZH, 20 м		100	30,00	

Продолжение таблицы 12

FPC09-SCU-SCU-C2L-25M	ITK Оптический коммутационный соединительный шнур (патч-корд), для одномодового кабеля (SM), 9/125 (OS2), SC/UPC-SC/UPC, двойного исполнения (Duplex), LSZH, 25 м	400×400×400	80	30,00	0,064000
FPC09-SCU-SCU-C2L-30M	ITK Оптический коммутационный соединительный шнур (патч-корд), для одномодового кабеля (SM), 9/125 (OS2), SC/UPC-SC/UPC, двойного исполнения (Duplex), LSZH, 30 м		50		
FPC09-SCU-SCU-C2L-50M	ITK Оптический коммутационный соединительный шнур (патч-корд), для одномодового кабеля (SM), 9/125 (OS2), SC/UPC-SC/UPC, двойного исполнения (Duplex), LSZH, 50 м		30		
FPC09-SCU-SCU-C2L-70M	ITK Оптический коммутационный соединительный шнур (патч-корд), для одномодового кабеля (SM), 9/125 (OS2), SC/UPC-SC/UPC, двойного исполнения (Duplex), LSZH, 70 м		20		
FPC09-SCU-SCU-C2L-100M	ITK Оптический коммутационный соединительный шнур (патч-корд), для одномодового кабеля (SM), 9/125 (OS2), SC/UPC-SC/UPC, двойного исполнения (Duplex), LSZH, 100 м		10		
FPC09-FCU-FCU-C2L-1M	ITK Оптический коммутационный соединительный шнур (патч-корд), для одномодового кабеля (SM), 9/125 (OS2), FC/UPC-FC/UPC, двойного исполнения (Duplex), LSZH, 1 м		750	15,00	
FPC09-FCU-FCU-C2L-2M	ITK Оптический коммутационный соединительный шнур (патч-корд), для одномодового кабеля (SM), 9/125 (OS2), FC/UPC-FC/UPC, двойного исполнения (Duplex), LSZH, 2 м		500	16,00	
FPC09-FCU-FCU-C2L-3M	ITK Оптический коммутационный соединительный шнур (патч-корд), для одномодового кабеля (SM), 9/125 (OS2), FC/UPC-FC/UPC, двойного исполнения (Duplex), LSZH, 3 м		350		
FPC09-FCU-FCU-C2L-5M	ITK Оптический коммутационный соединительный шнур (патч-корд), для одномодового кабеля (SM), 9/125 (OS2), FC/UPC-FC/UPC, двойного исполнения (Duplex), LSZH, 5 м		200	20,00	

Продолжение таблицы 12

FPC09-FCU-FCU-C2L-7M	ITK Оптический коммутационный соединительный шнур (патч-корд), для одномодового кабеля (SM), 9/125 (OS2), FC/UPC-FC/UPC, двойного исполнения (Duplex), LSZH, 7 м	400×400×400	180	24,00	0,064000
FPC09-FCU-FCU-C2L-10M	ITK Оптический коммутационный соединительный шнур (патч-корд), для одномодового кабеля (SM), 9/125 (OS2), FC/UPC-FC/UPC, двойного исполнения (Duplex), LSZH, 10 м		150	27,00	
FPC09-FCU-FCU-C2L-15M	ITK Оптический коммутационный соединительный шнур (патч-корд), для одномодового кабеля (SM), 9/125 (OS2), FC/UPC-FC/UPC, двойного исполнения (Duplex), LSZH, 15 м		120	28,00	
FPC09-FCU-FCU-C2L-20M	ITK Оптический коммутационный соединительный шнур (патч-корд), для одномодового кабеля (SM), 9/125 (OS2), FC/UPC-FC/UPC, двойного исполнения (Duplex), LSZH, 20 м		100	30,00	
FPC09-FCU-FCU-C2L-25M	ITK Оптический коммутационный соединительный шнур (патч-корд), для одномодового кабеля (SM), 9/125 (OS2), FC/UPC-FC/UPC, двойного исполнения (Duplex), LSZH, 25 м		80		
FPC09-FCU-FCU-C2L-30M	ITK Оптический коммутационный соединительный шнур (патч-корд), для одномодового кабеля (SM), 9/125 (OS2), FC/UPC-FC/UPC, двойного исполнения (Duplex), LSZH, 30 м		50		
FPC09-FCU-FCU-C2L-50M	ITK Оптический коммутационный соединительный шнур (патч-корд), для одномодового кабеля (SM), 9/125 (OS2), FC/UPC-FC/UPC, двойного исполнения (Duplex), LSZH, 50 м		30		
FPC09-FCU-FCU-C2L-70M	ITK Оптический коммутационный соединительный шнур (патч-корд), для одномодового кабеля (SM), 9/125 (OS2), FC/UPC-FC/UPC, двойного исполнения (Duplex), LSZH, 70 м		20		
FPC09-FCU-FCU-C2L-100M	ITK Оптический коммутационный соединительный шнур (патч-корд), для одномодового кабеля (SM), 9/125 (OS2), FC/UPC-FC/UPC, двойного исполнения (Duplex), LSZH, 100 м		10		

Продолжение таблицы 12

FPC09-LCU-LCU-C2L-1M	ITK Оптический коммутационный соединительный шнур (патч-корд), для одномодового кабеля (SM), 9/125 (OS2), LC/UPC-LC/UPC, двойного исполнения (Duplex), LSZH, 1 м	400×400×400	750	15,00	0,064000
FPC09-LCU-LCU-C2L-2M	ITK Оптический коммутационный соединительный шнур (патч-корд), для одномодового кабеля (SM), 9/125 (OS2), LC/UPC-LC/UPC, двойного исполнения (Duplex), LSZH, 2 м		500	16,00	
FPC09-LCU-LCU-C2L-3M	ITK Оптический коммутационный соединительный шнур (патч-корд), для одномодового кабеля (SM), 9/125 (OS2), LC/UPC-LC/UPC, двойного исполнения (Duplex), LSZH, 3 м		350		
FPC09-LCU-LCU-C2L-5M	ITK Оптический коммутационный соединительный шнур (патч-корд), для одномодового кабеля (SM), 9/125 (OS2), LC/UPC-LC/UPC, двойного исполнения (Duplex), LSZH, 5 м		200	20,00	
FPC09-LCU-LCU-C2L-7M	ITK Оптический коммутационный соединительный шнур (патч-корд), для одномодового кабеля (SM), 9/125 (OS2), LC/UPC-LC/UPC, двойного исполнения (Duplex), LSZH, 7 м		180	24,00	
FPC09-LCU-LCU-C2L-10M	ITK Оптический коммутационный соединительный шнур (патч-корд), для одномодового кабеля (SM), 9/125 (OS2), LC/UPC-LC/UPC, двойного исполнения (Duplex), LSZH, 10 м		150	27,00	
FPC09-LCU-LCU-C2L-15M	ITK Оптический коммутационный соединительный шнур (патч-корд), для одномодового кабеля (SM), 9/125 (OS2), LC/UPC-LC/UPC, двойного исполнения (Duplex), LSZH, 15 м		120	28,00	
FPC09-LCU-LCU-C2L-20M	ITK Оптический коммутационный соединительный шнур (патч-корд), для одномодового кабеля (SM), 9/125 (OS2), LC/UPC-LC/UPC, двойного исполнения (Duplex), LSZH, 20 м		100	30,00	
FPC09-LCU-LCU-C2L-25M	ITK Оптический коммутационный соединительный шнур (патч-корд), для одномодового кабеля (SM), 9/125 (OS2), LC/UPC-LC/UPC, двойного исполнения (Duplex), LSZH, 25 м		80		

Продолжение таблицы 12

FPC09-LCU-LCU-C2L-30M	ITK Оптический коммутационный соединительный шнур (патч-корд), для одномодового кабеля (SM), 9/125 (OS2), LC/UPC-LC/UPC, двойного исполнения (Duplex), LSZH, 30 м	400×400×400	50	30,00	0,064000
FPC09-LCU-LCU-C2L-50M	ITK Оптический коммутационный соединительный шнур (патч-корд), для одномодового кабеля (SM), 9/125 (OS2), LC/UPC-LC/UPC, двойного исполнения (Duplex), LSZH, 50 м		30		
FPC09-LCU-LCU-C2L-70M	ITK Оптический коммутационный соединительный шнур (патч-корд), для одномодового кабеля (SM), 9/125 (OS2), LC/UPC-LC/UPC, двойного исполнения (Duplex), LSZH, 70 м		20		
FPC09-LCU-LCU-C2L-100M	ITK Оптический коммутационный соединительный шнур (патч-корд), для одномодового кабеля (SM), 9/125 (OS2), LC/UPC-LC/UPC, двойного исполнения (Duplex), LSZH, 100 м		10		
FPC09-SCU-FCU-C1L-1M	ITK Оптический коммутационный переходной шнур (патч-корд), для одномодового кабеля (SM), 9/125 (OS2), SC/UPC-FC/UPC, одинарного исполнения (Simplex), LSZH, 1 м		1000	10,00	
FPC09-SCU-FCU-C1L-2M	ITK Оптический коммутационный переходной шнур (патч-корд), для одномодового кабеля (SM), 9/125 (OS2), SC/UPC-FC/UPC, одинарного исполнения (Simplex), LSZH, 2 м		750	12,00	
FPC09-SCU-FCU-C1L-3M	ITK Оптический коммутационный переходной шнур (патч-корд), для одномодового кабеля (SM), 9/125 (OS2), SC/UPC-FC/UPC, одинарного исполнения (Simplex), LSZH, 3 м		500	11,00	
FPC09-SCU-FCU-C1L-5M	ITK Оптический коммутационный переходной шнур (патч-корд), для одномодового кабеля (SM), 9/125 (OS2), SC/UPC-FC/UPC, одинарного исполнения (Simplex), LSZH, 5 м		250	12,50	
FPC09-SCU-FCU-C1L-7M	ITK Оптический коммутационный переходной шнур (патч-корд), для одномодового кабеля (SM), 9/125 (OS2), SC/UPC-FC/UPC, одинарного исполнения (Simplex), LSZH, 7 м		230	16,10	

Продолжение таблицы 12

FPC09-SCU-FCU-C1L-10M	ITK Оптический коммутационный переходной шнур (патч-корд), для одномодового кабеля (SM), 9/125 (OS2), SC/UPC-FC/UPC, одинарного исполнения (Simplex), LSZH, 10 м	400×400×400	200	20,00	0,064000
FPC09-SCU-FCU-C1L-15M	ITK Оптический коммутационный переходной шнур (патч-корд), для одномодового кабеля (SM), 9/125 (OS2), SC/UPC-FC/UPC, одинарного исполнения (Simplex), LSZH, 15 м		150	22,50	
FPC09-SCU-FCU-C1L-20M	ITK Оптический коммутационный переходной шнур (патч-корд), для одномодового кабеля (SM), 9/125 (OS2), SC/UPC-FC/UPC, одинарного исполнения (Simplex), LSZH, 20 м		120	24,00	
FPC09-SCU-FCU-C1L-25M	ITK Оптический коммутационный переходной шнур (патч-корд), для одномодового кабеля (SM), 9/125 (OS2), SC/UPC-FC/UPC, одинарного исполнения (Simplex), LSZH, 25 м		100	25,00	
FPC09-SCU-FCU-C1L-30M	ITK Оптический коммутационный переходной шнур (патч-корд), для одномодового кабеля (SM), 9/125 (OS2), SC/UPC-FC/UPC, одинарного исполнения (Simplex), LSZH, 30 м		80	24,00	
FPC09-SCU-FCU-C1L-50M	ITK Оптический коммутационный переходной шнур (патч-корд), для одномодового кабеля (SM), 9/125 (OS2), SC/UPC-FC/UPC, одинарного исполнения (Simplex), LSZH, 50 м		50	25,00	
FPC09-SCU-FCU-C1L-70M	ITK Оптический коммутационный переходной шнур (патч-корд), для одномодового кабеля (SM), 9/125 (OS2), SC/UPC-FC/UPC, одинарного исполнения (Simplex), LSZH, 70 м		30	21,00	
FPC09-SCU-FCU-C1L-100M	ITK Оптический коммутационный переходной шнур (патч-корд), для одномодового кабеля (SM), 9/125 (OS2), SC/UPC-FC/UPC, одинарного исполнения (Simplex), LSZH, 100 м		25	25,00	
FPC09-SCU-FCU-C2L-1M	ITK Оптический коммутационный переходной шнур (патч-корд), для одномодового кабеля (SM), 9/125 (OS2), SC/UPC-FC/UPC, двойного исполнения (Duplex), LSZH, 1 м		750	15,00	

Продолжение таблицы 12

FPC09-SCU-FCU-C2L-2M	ITK Оптический коммутационный переходной шнур (патч-корд), для одномодового кабеля (SM), 9/125 (OS2), SC/UPC-FC/UPC, двойного исполнения (Duplex), LSZH, 2 м	400×400×400	500	16,00	0,064000
FPC09-SCU-FCU-C2L-3M	ITK Оптический коммутационный переходной шнур (патч-корд), для одномодового кабеля (SM), 9/125 (OS2), SC/UPC-FC/UPC, двойного исполнения (Duplex), LSZH, 3 м		350		
FPC09-SCU-FCU-C2L-5M	ITK Оптический коммутационный переходной шнур (патч-корд), для одномодового кабеля (SM), 9/125 (OS2), SC/UPC-FC/UPC, двойного исполнения (Duplex), LSZH, 5 м		200	20,00	
FPC09-SCU-FCU-C2L-7M	ITK Оптический коммутационный переходной шнур (патч-корд), для одномодового кабеля (SM), 9/125 (OS2), SC/UPC-FC/UPC, двойного исполнения (Duplex), LSZH, 7 м		180	24,00	
FPC09-SCU-FCU-C2L-10M	ITK Оптический коммутационный переходной шнур (патч-корд), для одномодового кабеля (SM), 9/125 (OS2), SC/UPC-FC/UPC, двойного исполнения (Duplex), LSZH, 10 м		150	27,00	
FPC09-SCU-FCU-C2L-15M	ITK Оптический коммутационный переходной шнур (патч-корд), для одномодового кабеля (SM), 9/125 (OS2), SC/UPC-FC/UPC, двойного исполнения (Duplex), LSZH, 15 м		120	28,00	
FPC09-SCU-FCU-C2L-20M	ITK Оптический коммутационный переходной шнур (патч-корд), для одномодового кабеля (SM), 9/125 (OS2), SC/UPC-FC/UPC, двойного исполнения (Duplex), LSZH, 20 м		100	30,00	
FPC09-SCU-FCU-C2L-25M	ITK Оптический коммутационный переходной шнур (патч-корд), для одномодового кабеля (SM), 9/125 (OS2), SC/UPC-FC/UPC, двойного исполнения (Duplex), LSZH, 25 м		80		
FPC09-SCU-FCU-C2L-30M	ITK Оптический коммутационный переходной шнур (патч-корд), для одномодового кабеля (SM), 9/125 (OS2), SC/UPC-FC/UPC, двойного исполнения (Duplex), LSZH, 30 м		50		

Продолжение таблицы 12

FPC09-SCU-FCU-C2L-50M	ITK Оптический коммутационный переходной шнур (патч-корд), для одномодового кабеля (SM), 9/125 (OS2), SC/UPC-FC/UPC, двойного исполнения (Duplex), LSZH, 50 м	400×400×400	30	30,00	0,064000
FPC09-SCU-FCU-C2L-70M	ITK Оптический коммутационный переходной шнур (патч-корд), для одномодового кабеля (SM), 9/125 (OS2), SC/UPC-FC/UPC, двойного исполнения (Duplex), LSZH, 70 м		20		
FPC09-SCU-FCU-C2L-100M	ITK Оптический коммутационный переходной шнур (патч-корд), для одномодового кабеля (SM), 9/125 (OS2), SC/UPC-FC/UPC, двойного исполнения (Duplex), LSZH, 100 м		10		
FPC09-LCU-SCU-C1L-1M	ITK Оптический коммутационный переходной шнур (патч-корд), для одномодового кабеля (SM), 9/125 (OS2), LC/UPC-SC/UPC, одинарного исполнения (Simplex), LSZH, 1 м		1000	10,00	
FPC09-LCU-SCU-C1L-2M	ITK Оптический коммутационный переходной шнур (патч-корд), для одномодового кабеля (SM), 9/125 (OS2), LC/UPC-SC/UPC, одинарного исполнения (Simplex), LSZH, 2 м		750	12,00	
FPC09-LCU-SCU-C1L-3M	ITK Оптический коммутационный переходной шнур (патч-корд), для одномодового кабеля (SM), 9/125 (OS2), LC/UPC-SC/UPC, одинарного исполнения (Simplex), LSZH, 3 м		500	11,00	
FPC09-LCU-SCU-C1L-5M	ITK Оптический коммутационный переходной шнур (патч-корд), для одномодового кабеля (SM), 9/125 (OS2), LC/UPC-SC/UPC, одинарного исполнения (Simplex), LSZH, 5 м		250	12,50	
FPC09-LCU-SCU-C1L-7M	ITK Оптический коммутационный переходной шнур (патч-корд), для одномодового кабеля (SM), 9/125 (OS2), LC/UPC-SC/UPC, одинарного исполнения (Simplex), LSZH, 7 м		230	16,10	
FPC09-LCU-SCU-C1L-10M	ITK Оптический коммутационный переходной шнур (патч-корд), для одномодового кабеля (SM), 9/125 (OS2), LC/UPC-SC/UPC, одинарного исполнения (Simplex), LSZH, 10 м		200	20,00	

Продолжение таблицы 12

FPC09-LCU-SCU-C1L-15M	ITK Оптический коммутационный переходной шнур (патч-корд), для одномодового кабеля (SM), 9/125 (OS2), LC/UPC-SC/UPC, одинарного исполнения (Simplex), LSZH, 15 м	400×400×400	150	22,50	0,064000
FPC09-LCU-SCU-C1L-20M	ITK Оптический коммутационный переходной шнур (патч-корд), для одномодового кабеля (SM), 9/125 (OS2), LC/UPC-SC/UPC, одинарного исполнения (Simplex), LSZH, 20 м		120	24,00	
FPC09-LCU-SCU-C1L-25M	ITK Оптический коммутационный переходной шнур (патч-корд), для одномодового кабеля (SM), 9/125 (OS2), LC/UPC-SC/UPC, одинарного исполнения (Simplex), LSZH, 25 м		100	25,00	
FPC09-LCU-SCU-C1L-30M	ITK Оптический коммутационный переходной шнур (патч-корд), для одномодового кабеля (SM), 9/125 (OS2), LC/UPC-SC/UPC, одинарного исполнения (Simplex), LSZH, 30 м		80	24,00	
FPC09-LCU-SCU-C1L-50M	ITK Оптический коммутационный переходной шнур (патч-корд), для одномодового кабеля (SM), 9/125 (OS2), LC/UPC-SC/UPC, одинарного исполнения (Simplex), LSZH, 50 м		50	25,00	
FPC09-LCU-SCU-C1L-70M	ITK Оптический коммутационный переходной шнур (патч-корд), для одномодового кабеля (SM), 9/125 (OS2), LC/UPC-SC/UPC, одинарного исполнения (Simplex), LSZH, 70 м		30	21,00	
FPC09-LCU-SCU-C1L-100M	ITK Оптический коммутационный переходной шнур (патч-корд), для одномодового кабеля (SM), 9/125 (OS2), LC/UPC-SC/UPC, одинарного исполнения (Simplex), LSZH, 100 м		25	25,00	
FPC09-LCU-SCU-C2L-1M	ITK Оптический коммутационный переходной шнур (патч-корд), для одномодового кабеля (SM), 9/125 (OS2), LC/UPC-SC/UPC, двойного исполнения (Duplex), LSZH, 1 м		750	15,00	
FPC09-LCU-SCU-C2L-2M	ITK Оптический коммутационный переходной шнур (патч-корд), для одномодового кабеля (SM), 9/125 (OS2), LC/UPC-SC/UPC, двойного исполнения (Duplex), LSZH, 2 м		500	16,00	

Продолжение таблицы 12

FPC09-LCU-SCU-C2L-3M	ITK Оптический коммутационный переходной шнур (патч-корд), для одномодового кабеля (SM), 9/125 (OS2), LC/UPC-SC/UPC, двойного исполнения (Duplex), LSZH, 3 м	400×400×400	350	16,00	0,064000
FPC09-LCU-SCU-C2L-5M	ITK Оптический коммутационный переходной шнур (патч-корд), для одномодового кабеля (SM), 9/125 (OS2), LC/UPC-SC/UPC, двойного исполнения (Duplex), LSZH, 5 м		200	20,00	
FPC09-LCU-SCU-C2L-7M	ITK Оптический коммутационный переходной шнур (патч-корд), для одномодового кабеля (SM), 9/125 (OS2), LC/UPC-SC/UPC, двойного исполнения (Duplex), LSZH, 7 м		180	24,00	
FPC09-LCU-SCU-C2L-10M	ITK Оптический коммутационный переходной шнур (патч-корд), для одномодового кабеля (SM), 9/125 (OS2), LC/UPC-SC/UPC, двойного исполнения (Duplex), LSZH, 10 м		150	27,00	
FPC09-LCU-SCU-C2L-15M	ITK Оптический коммутационный переходной шнур (патч-корд), для одномодового кабеля (SM), 9/125 (OS2), LC/UPC-SC/UPC, двойного исполнения (Duplex), LSZH, 15 м		120	28,00	
FPC09-LCU-SCU-C2L-20M	ITK Оптический коммутационный переходной шнур (патч-корд), для одномодового кабеля (SM), 9/125 (OS2), LC/UPC-SC/UPC, двойного исполнения (Duplex), LSZH, 20 м		100	30,00	
FPC09-LCU-SCU-C2L-25M	ITK Оптический коммутационный переходной шнур (патч-корд), для одномодового кабеля (SM), 9/125 (OS2), LC/UPC-SC/UPC, двойного исполнения (Duplex), LSZH, 25 м		80		
FPC09-LCU-SCU-C2L-30M	ITK Оптический коммутационный переходной шнур (патч-корд), для одномодового кабеля (SM), 9/125 (OS2), LC/UPC-SC/UPC, двойного исполнения (Duplex), LSZH, 30 м		50		
FPC09-LCU-SCU-C2L-50M	ITK Оптический коммутационный переходной шнур (патч-корд), для одномодового кабеля (SM), 9/125 (OS2), LC/UPC-SC/UPC, двойного исполнения (Duplex), LSZH, 50 м		30		

Продолжение таблицы 12

FPC09-LCU-SCU-C2L-70M	ITK Оптический коммутационный переходной шнур (патч-корд), для одномодового кабеля (SM), 9/125 (OS2), LC/UPC-SC/UPC, двойного исполнения (Duplex), LSZH, 70 м	400×400×400	20	30,00	0,064000
FPC09-LCU-SCU-C2L-100M	ITK Оптический коммутационный переходной шнур (патч-корд), для одномодового кабеля (SM), 9/125 (OS2), LC/UPC-SC/UPC, двойного исполнения (Duplex), LSZH, 100 м		10		
FPC09-SCU-STU-C1L-1M	ITK Оптический коммутационный переходной шнур (патч-корд), для одномодового кабеля (SM), 9/125 (OS2), SC/UPC-ST/UPC, одинарного исполнения (Simplex), LSZH, 1 м		1000	10,00	
FPC09-SCU-STU-C1L-2M	ITK Оптический коммутационный переходной шнур (патч-корд), для одномодового кабеля (SM), 9/125 (OS2), SC/UPC-ST/UPC, одинарного исполнения (Simplex), LSZH, 2 м		750	12,00	
FPC09-SCU-STU-C1L-3M	ITK Оптический коммутационный переходной шнур (патч-корд), для одномодового кабеля (SM), 9/125 (OS2), SC/UPC-ST/UPC, одинарного исполнения (Simplex), LSZH, 3 м		500	11,00	
FPC09-SCU-STU-C1L-5M	ITK Оптический коммутационный переходной шнур (патч-корд), для одномодового кабеля (SM), 9/125 (OS2), SC/UPC-ST/UPC, одинарного исполнения (Simplex), LSZH, 5 м		250	12,50	
FPC09-SCU-STU-C1L-7M	ITK Оптический коммутационный переходной шнур (патч-корд), для одномодового кабеля (SM), 9/125 (OS2), SC/UPC-ST/UPC, одинарного исполнения (Simplex), LSZH, 7 м		230	16,10	
FPC09-SCU-STU-C1L-10M	ITK Оптический коммутационный переходной шнур (патч-корд), для одномодового кабеля (SM), 9/125 (OS2), SC/UPC-ST/UPC, одинарного исполнения (Simplex), LSZH, 10 м		200	20,00	
FPC09-SCU-STU-C1L-15M	ITK Оптический коммутационный переходной шнур (патч-корд), для одномодового кабеля (SM), 9/125 (OS2), SC/UPC-ST/UPC, одинарного исполнения (Simplex), LSZH, 15 м		150	22,50	

Продолжение таблицы 12

FPC09-SCU-STU-C1L-20M	ITK Оптический коммутационный переходной шнур (патч-корд), для одномодового кабеля (SM), 9/125 (OS2), SC/UPC-ST/UPC, одинарного исполнения (Simplex), LSZH, 20 м	400×400×400	120	24,00	0,064000
FPC09-SCU-STU-C1L-25M	ITK Оптический коммутационный переходной шнур (патч-корд), для одномодового кабеля (SM), 9/125 (OS2), SC/UPC-ST/UPC, одинарного исполнения (Simplex), LSZH, 25 м		100	25,00	
FPC09-SCU-STU-C1L-30M	ITK Оптический коммутационный переходной шнур (патч-корд), для одномодового кабеля (SM), 9/125 (OS2), SC/UPC-ST/UPC, одинарного исполнения (Simplex), LSZH, 30 м		80	24,00	
FPC09-SCU-STU-C1L-50M	ITK Оптический коммутационный переходной шнур (патч-корд), для одномодового кабеля (SM), 9/125 (OS2), SC/UPC-ST/UPC, одинарного исполнения (Simplex), LSZH, 50 м		50	25,00	
FPC09-SCU-STU-C1L-70M	ITK Оптический коммутационный переходной шнур (патч-корд), для одномодового кабеля (SM), 9/125 (OS2), SC/UPC-ST/UPC, одинарного исполнения (Simplex), LSZH, 70 м		30	21,00	
FPC09-SCU-STU-C1L-100M	ITK Оптический коммутационный переходной шнур (патч-корд), для одномодового кабеля (SM), 9/125 (OS2), SC/UPC-ST/UPC, одинарного исполнения (Simplex), LSZH, 100 м		25	25,00	
FPC09-FCU-LCU-C1L-1M	ITK Оптический коммутационный переходной шнур (патч-корд), для одномодового кабеля (SM), 9/125 (OS2), FC/UPC-LC/UPC, одинарного исполнения (Simplex), LSZH, 1 м		1000	10,00	
FPC09-FCU-LCU-C1L-2M	ITK Оптический коммутационный переходной шнур (патч-корд), для одномодового кабеля (SM), 9/125 (OS2), FC/UPC-LC/UPC, одинарного исполнения (Simplex), LSZH, 2 м		750	12,00	
FPC09-FCU-LCU-C1L-3M	ITK Оптический коммутационный переходной шнур (патч-корд), для одномодового кабеля (SM), 9/125 (OS2), FC/UPC-LC/UPC, одинарного исполнения (Simplex), LSZH, 3 м		500	11,00	

Продолжение таблицы 12

FPC09-FCU-LCU-C1L-5M	ITK Оптический коммутационный переходной шнур (патч-корд), для одномодового кабеля (SM), 9/125 (OS2), FC/UPC-LC/UPC, одинарного исполнения (Simplex), LSZH, 5 м	400×400×400	250	12,50	0,064000
FPC09-FCU-LCU-C1L-7M	ITK Оптический коммутационный переходной шнур (патч-корд), для одномодового кабеля (SM), 9/125 (OS2), FC/UPC-LC/UPC, одинарного исполнения (Simplex), LSZH, 7 м		230	16,10	
FPC09-FCU-LCU-C1L-10M	ITK Оптический коммутационный переходной шнур (патч-корд), для одномодового кабеля (SM), 9/125 (OS2), FC/UPC-LC/UPC, одинарного исполнения (Simplex), LSZH, 10 м		200	20,00	
FPC09-FCU-LCU-C1L-15M	ITK Оптический коммутационный переходной шнур (патч-корд), для одномодового кабеля (SM), 9/125 (OS2), FC/UPC-LC/UPC, одинарного исполнения (Simplex), LSZH, 15 м		150	22,50	
FPC09-FCU-LCU-C1L-20M	ITK Оптический коммутационный переходной шнур (патч-корд), для одномодового кабеля (SM), 9/125 (OS2), FC/UPC-LC/UPC, одинарного исполнения (Simplex), LSZH, 20м		120	24,00	
FPC09-FCU-LCU-C1L-25M	ITK Оптический коммутационный переходной шнур (патч-корд), для одномодового кабеля (SM), 9/125 (OS2), FC/UPC-LC/UPC, одинарного исполнения (Simplex), LSZH, 25 м		100	25,00	
FPC09-FCU-LCU-C1L-30M	ITK Оптический коммутационный переходной шнур (патч-корд), для одномодового кабеля (SM), 9/125 (OS2), FC/UPC-LC/UPC, одинарного исполнения (Simplex), LSZH, 30 м		80	24,00	
FPC09-FCU-LCU-C1L-50M	ITK Оптический коммутационный переходной шнур (патч-корд), для одномодового кабеля (SM), 9/125 (OS2), FC/UPC-LC/UPC, одинарного исполнения (Simplex), LSZH, 50м		50	25,00	
FPC09-FCU-LCU-C1L-70M	ITK Оптический коммутационный переходной шнур (патч-корд), для одномодового кабеля (SM), 9/125 (OS2), FC/UPC-LC/UPC, одинарного исполнения (Simplex), LSZH, 70 м		30	21,00	

Продолжение таблицы 12

FPC09-FCU-LCU-C1L-100M	ITK Оптический коммутационный переходной шнур (патч-корд), для одномодового кабеля (SM), 9/125 (OS2), FC/UPC-LC/UPC, одинарного исполнения (Simplex), LSZH, 100 м	400×400×400	25	25,00	0,064000
FPC09-FCU-LCU-C2L-1M	ITK Оптический коммутационный переходной шнур (патч-корд), для одномодового кабеля (SM), 9/125 (OS2), FC/UPC-LC/UPC, двойного исполнения (Duplex), LSZH, 1 м		750	15,00	
FPC09-FCU-LCU-C2L-2M	ITK Оптический коммутационный переходной шнур (патч-корд), для одномодового кабеля (SM), 9/125 (OS2), FC/UPC-LC/UPC, двойного исполнения (Duplex), LSZH, 2 м		500	16,00	
FPC09-FCU-LCU-C2L-3M	ITK Оптический коммутационный переходной шнур (патч-корд), для одномодового кабеля (SM), 9/125 (OS2), FC/UPC-LC/UPC, двойного исполнения (Duplex), LSZH, 3 м		350		
FPC09-FCU-LCU-C2L-5M	ITK Оптический коммутационный переходной шнур (патч-корд), для одномодового кабеля (SM), 9/125 (OS2), FC/UPC-LC/UPC, двойного исполнения (Duplex), LSZH, 5 м		200	20,00	
FPC09-FCU-LCU-C2L-7M	ITK Оптический коммутационный переходной шнур (патч-корд), для одномодового кабеля (SM), 9/125 (OS2), FC/UPC-LC/UPC, двойного исполнения (Duplex), LSZH, 7 м		180	24,00	
FPC09-FCU-LCU-C2L-10M	ITK Оптический коммутационный переходной шнур (патч-корд), для одномодового кабеля (SM), 9/125 (OS2), FC/UPC-LC/UPC, двойного исполнения (Duplex), LSZH, 10 м		150	27,00	
FPC09-FCU-LCU-C2L-15M	ITK Оптический коммутационный переходной шнур (патч-корд), для одномодового кабеля (SM), 9/125 (OS2), FC/UPC-LC/UPC, двойного исполнения (Duplex), LSZH, 15 м		120	28,00	
FPC09-FCU-LCU-C2L-20M	ITK Оптический коммутационный переходной шнур (патч-корд), для одномодового кабеля (SM), 9/125 (OS2), FC/UPC-LC/UPC, двойного исполнения (Duplex), LSZH, 20 м		100	30,00	

Продолжение таблицы 12

FPC09-FCU-LCU-C2L-25M	ITK Оптический коммутационный переходной шнур (патч-корд), для одномодового кабеля (SM), 9/125 (OS2), FC/UPC-LC/UPC, двойного исполнения (Duplex), LSZH, 25 м	400×400×400	80	30,00	0,064000
FPC09-FCU-LCU-C2L-30M	ITK Оптический коммутационный переходной шнур (патч-корд), для одномодового кабеля (SM), 9/125 (OS2), FC/UPC-LC/UPC, двойного исполнения (Duplex), LSZH, 30 м		50		
FPC09-FCU-LCU-C2L-50M	ITK Оптический коммутационный переходной шнур (патч-корд), для одномодового кабеля (SM), 9/125 (OS2), FC/UPC-LC/UPC, двойного исполнения (Duplex), LSZH, 50 м		30		
FPC09-FCU-LCU-C2L-70M	ITK Оптический коммутационный переходной шнур (патч-корд), для одномодового кабеля (SM), 9/125 (OS2), FC/UPC-LC/UPC, двойного исполнения (Duplex), LSZH, 70 м		20		
FPC09-FCU-LCU-C2L-100M	ITK Оптический коммутационный переходной шнур (патч-корд), для одномодового кабеля (SM), 9/125 (OS2), FC/UPC-LC/UPC, двойного исполнения (Duplex), LSZH, 100 м		10		
FPC09-SCU-SCA-C1L-1M	ITK Оптический коммутационный переходной шнур (патч-корд), для одномодового кабеля (SM), 9/125 (OS2), SC/UPC-SC/APC, одинарного исполнения (Simplex), LSZH, 1 м		1000	10,00	
FPC09-SCU-SCA-C1L-2M	ITK Оптический коммутационный переходной шнур (патч-корд), для одномодового кабеля (SM), 9/125 (OS2), SC/UPC-SC/APC, одинарного исполнения (Simplex), LSZH, 2 м		750	12,00	
FPC09-SCU-SCA-C1L-3M	ITK Оптический коммутационный переходной шнур (патч-корд), для одномодового кабеля (SM), 9/125 (OS2), SC/UPC-SC/APC, одинарного исполнения (Simplex), LSZH, 3 м		500	11,00	
FPC09-SCU-SCA-C1L-5M	ITK Оптический коммутационный переходной шнур (патч-корд), для одномодового кабеля (SM), 9/125 (OS2), SC/UPC-SC/APC, одинарного исполнения (Simplex), LSZH, 5 м		250	12,50	

Продолжение таблицы 12

FPC09-SCU-SCA-C1L-7M	ITK Оптический коммутационный переходной шнур (патч-корд), для одномодового кабеля (SM), 9/125 (OS2), SC/UPC-SC/APC, одинарного исполнения (Simplex), LSZH, 7 м	400×400×400	230	16,10	0,064000
FPC09-SCU-SCA-C1L-10M	ITK Оптический коммутационный переходной шнур (патч-корд), для одномодового кабеля (SM), 9/125 (OS2), SC/UPC-SC/APC, одинарного исполнения (Simplex), LSZH, 10 м		200	20,00	
FPC09-SCU-SCA-C1L-15M	ITK Оптический коммутационный переходной шнур (патч-корд), для одномодового кабеля (SM), 9/125 (OS2), SC/UPC-SC/APC, одинарного исполнения (Simplex), LSZH, 15 м		150	22,50	
FPC09-SCU-SCA-C1L-20M	ITK Оптический коммутационный переходной шнур (патч-корд), для одномодового кабеля (SM), 9/125 (OS2), SC/UPC-SC/APC, одинарного исполнения (Simplex), LSZH, 20 м		120	24,00	
FPC09-SCU-SCA-C1L-25M	ITK Оптический коммутационный переходной шнур (патч-корд), для одномодового кабеля (SM), 9/125 (OS2), SC/UPC-SC/APC, одинарного исполнения (Simplex), LSZH, 25 м		100	25,00	
FPC09-SCU-SCA-C1L-30M	ITK Оптический коммутационный переходной шнур (патч-корд), для одномодового кабеля (SM), 9/125 (OS2), SC/UPC-SC/APC, одинарного исполнения (Simplex), LSZH, 30 м		80	24,00	
FPC09-SCU-SCA-C1L-50M	ITK Оптический коммутационный переходной шнур (патч-корд), для одномодового кабеля (SM), 9/125 (OS2), SC/UPC-SC/APC, одинарного исполнения (Simplex), LSZH, 50 м		50	25,00	
FPC09-SCU-SCA-C1L-70M	ITK Оптический коммутационный переходной шнур (патч-корд), для одномодового кабеля (SM), 9/125 (OS2), SC/UPC-SC/APC, одинарного исполнения (Simplex), LSZH, 70 м		30	21,00	
FPC09-SCU-SCA-C1L-100M	ITK Оптический коммутационный переходной шнур (патч-корд), для одномодового кабеля (SM), 9/125 (OS2), SC/UPC-SC/APC, одинарного исполнения (Simplex), LSZH, 100 м		25	25,00	

Продолжение таблицы 12

FPC09-SCA-LCA-C2L-1M	ITK Оптический коммутационный переходной шнур (патч-корд), для одномодового кабеля (SM), 9/125 (OS2), SC/APC-LC/APC, двойного исполнения (Duplex), LSZH, 1 м	400×400×400	750	15,00	0,064000
FPC09-SCA-LCA-C2L-2M	ITK Оптический коммутационный переходной шнур (патч-корд), для одномодового кабеля (SM), 9/125 (OS2), SC/APC-LC/APC, двойного исполнения (Duplex), LSZH, 2 м		500	16,00	
FPC09-SCA-LCA-C2L-3M	ITK Оптический коммутационный переходной шнур (патч-корд), для одномодового кабеля (SM), 9/125 (OS2), SC/APC-LC/APC, двойного исполнения (Duplex), LSZH, 3 м		350		
FPC09-SCA-LCA-C2L-5M	ITK Оптический коммутационный переходной шнур (патч-корд), для одномодового кабеля (SM), 9/125 (OS2), SC/APC-LC/APC, двойного исполнения (Duplex), LSZH, 5 м		200	20,00	
FPC09-SCA-LCA-C2L-7M	ITK Оптический коммутационный переходной шнур (патч-корд), для одномодового кабеля (SM), 9/125 (OS2), SC/APC-LC/APC, двойного исполнения (Duplex), LSZH, 7 м		180	24,00	
FPC09-SCA-LCA-C2L-10M	ITK Оптический коммутационный переходной шнур (патч-корд), для одномодового кабеля (SM), 9/125 (OS2), SC/APC-LC/APC, двойного исполнения (Duplex), LSZH, 10 м		150	27,00	
FPC09-SCA-LCA-C2L-15M	ITK Оптический коммутационный переходной шнур (патч-корд), для одномодового кабеля (SM), 9/125 (OS2), SC/APC-LC/APC, двойного исполнения (Duplex), LSZH, 15 м		120	28,00	
FPC09-SCA-LCA-C2L-20M	ITK Оптический коммутационный переходной шнур (патч-корд), для одномодового кабеля (SM), 9/125 (OS2), SC/APC-LC/APC, двойного исполнения (Duplex), LSZH, 20 м		100	30,00	
FPC09-SCA-LCA-C2L-25M	ITK Оптический коммутационный переходной шнур (патч-корд), для одномодового кабеля (SM), 9/125 (OS2), SC/APC-LC/APC, двойного исполнения (Duplex), LSZH, 25 м		80		

Продолжение таблицы 12

FPC09-SCA-LCA-C2L-30M	ITK Оптический коммутационный переходной шнур (патч-корд), для одномодового кабеля (SM), 9/125 (OS2), SC/APC-LC/APC, двойного исполнения (Duplex), LSZH, 30 м	400×400×400	50	30,00	0,064000
FPC09-SCA-LCA-C2L-50M	ITK Оптический коммутационный переходной шнур (патч-корд), для одномодового кабеля (SM), 9/125 (OS2), SC/APC-LC/APC, двойного исполнения (Duplex), LSZH, 50 м		30		
FPC09-SCA-LCA-C2L-70M	ITK Оптический коммутационный переходной шнур (патч-корд), для одномодового кабеля (SM), 9/125 (OS2), SC/APC-LC/APC, двойного исполнения (Duplex), LSZH, 70 м		20		
FPC09-SCA-LCA-C2L-100M	ITK Оптический коммутационный переходной шнур (патч-корд), для одномодового кабеля (SM), 9/125 (OS2), SC/APC-LC/APC двойного исполнения (Duplex), LSZH, 100 м		10		
FPC50-SCU-SCU-C2L-1M	ITK Оптический коммутационный соединительный шнур (патч-корд), для многомодового кабеля (MM), 50/125 (OM2), SC/UPC-SC/UPC, двойного исполнения (Duplex), LSZH, 1 м		750	15,00	
FPC50-SCU-SCU-C2L-2M	ITK Оптический коммутационный соединительный шнур (патч-корд), для многомодового кабеля (MM), 50/125 (OM2), SC/UPC-SC/UPC, двойного исполнения (Duplex), LSZH, 2 м		500	16,00	
FPC50-SCU-SCU-C2L-3M	ITK Оптический коммутационный соединительный шнур (патч-корд), для многомодового кабеля (MM), 50/125 (OM2), SC/UPC-SC/UPC, двойного исполнения (Duplex), LSZH, 3 м		350		
FPC50-SCU-SCU-C2L-5M	ITK Оптический коммутационный соединительный шнур (патч-корд), для многомодового кабеля (MM), 50/125 (OM2), SC/UPC-SC/UPC, двойного исполнения (Duplex), LSZH, 5 м		200	20,00	
FPC50-SCU-SCU-C2L-10M	ITK Оптический коммутационный соединительный шнур (патч-корд), для многомодового кабеля (MM), 50/125 (OM2), SC/UPC-SC/UPC, двойного исполнения (Duplex), LSZH, 10 м		150	27,00	

Продолжение таблицы 12

FPC50-SCU-SCU-C2L-15M	ITK Оптический коммутационный соединительный шнур (патч-корд), для многомодового кабеля (MM), 50/125 (OM2), SC/UPC-SC/UPC, двойного исполнения (Duplex), LSZH, 15 м	400×400×400	120	28,00	0,064000
FPC50-SCU-SCU-C2L-20M	ITK Оптический коммутационный соединительный шнур (патч-корд), для многомодового кабеля (MM), 50/125 (OM2), SC/UPC-SC/UPC, двойного исполнения (Duplex), LSZH, 20м		100	30,00	
FPC50-SCU-SCU-C2L-25M	ITK Оптический коммутационный соединительный шнур (патч-корд), для многомодового кабеля (MM), 50/125 (OM2), SC/UPC-SC/UPC, двойного исполнения (Duplex), LSZH, 25 м		80	30,00	
FPC50-SCU-SCU-C2L-30M	ITK Оптический коммутационный соединительный шнур (патч-корд), для многомодового кабеля (MM), 50/125 (OM2), SC/UPC-SC/UPC, двойного исполнения (Duplex), LSZH, 30 м		50		
FPC50-SCU-SCU-C2L-50M	ITK Оптический коммутационный соединительный шнур (патч-корд), для многомодового кабеля (MM), 50/125 (OM2), SC/UPC-SC/UPC, двойного исполнения (Duplex), LSZH, 50 м		30		
FPC50-SCU-SCU-C2L-70M	ITK Оптический коммутационный соединительный шнур (патч-корд), для многомодового кабеля (MM), 50/125 (OM2), SC/UPC-SC/UPC, двойного исполнения (Duplex), LSZH, 70 м		20		
FPC50-SCU-SCU-C2L-100M	ITK Оптический коммутационный соединительный шнур (патч-корд), для многомодового кабеля (MM), 50/125 (OM2), SC/UPC-SC/UPC, двойного исполнения (Duplex), LSZH, 100 м		10		
FPC5003-SCU-SCU-C2L-1M	ITK Оптический коммутационный соединительный шнур (патч-корд), для многомодового кабеля (MM), 50/125 (OM3), SC/UPC-SC/UPC, двойного исполнения (Duplex), LSZH, 1 м		750	15,00	
FPC5003-SCU-SCU-C2L-2M	ITK Оптический коммутационный соединительный шнур (патч-корд), для многомодового кабеля (MM), 50/125 (OM3), SC/UPC-SC/UPC, двойного исполнения (Duplex), LSZH, 2 м		500	16,00	

Продолжение таблицы 12

FPC5003-SCU-SCU-C2L-3M	ITK Оптический коммутационный соединительный шнур (патч-корд), для многомодового кабеля (MM), 50/125 (OM3), SC/UPC-SC/UPC, двойного исполнения (Duplex), LSZH, 3 м	400×400×400	300	16,00	0,064000
FPC5003-SCU-SCU-C2L-5M	ITK Оптический коммутационный соединительный шнур (патч-корд), для многомодового кабеля (MM), 50/125 (OM3), SC/UPC-SC/UPC, двойного исполнения (Duplex), LSZH, 5 м		200	20,00	
FPC5003-SCU-SCU-C2L-10M	ITK Оптический коммутационный соединительный шнур (патч-корд), для многомодового кабеля (MM), 50/125 (OM3), SC/UPC-SC/UPC, двойного исполнения (Duplex), LSZH, 10 м		150	27,00	
FPC5003-SCU-SCU-C2L-15M	ITK Оптический коммутационный соединительный шнур (патч-корд), для многомодового кабеля (MM), 50/125 (OM3), SC/UPC-SC/UPC, двойного исполнения (Duplex), LSZH, 15 м		120	28,00	
FPC5003-SCU-SCU-C2L-20M	ITK Оптический коммутационный соединительный шнур (патч-корд), для многомодового кабеля (MM), 50/125 (OM3), SC/UPC-SC/UPC, двойного исполнения (Duplex), LSZH, 20 м		100	30,00	
FPC5003-SCU-SCU-C2L-25M	ITK Оптический коммутационный соединительный шнур (патч-корд), для многомодового кабеля (MM), 50/125 (OM3), SC/UPC-SC/UPC, двойного исполнения (Duplex), LSZH, 25 м		80		
FPC5003-SCU-SCU-C2L-30M	ITK Оптический коммутационный соединительный шнур (патч-корд), для многомодового кабеля (MM), 50/125 (OM3), SC/UPC-SC/UPC, двойного исполнения (Duplex), LSZH, 30 м		50		
FPC5003-SCU-SCU-C2L-50M	ITK Оптический коммутационный соединительный шнур (патч-корд), для многомодового кабеля (MM), 50/125 (OM3), SC/UPC-SC/UPC, двойного исполнения (Duplex), LSZH, 50 м		30		
FPC5003-SCU-SCU-C2L-70M	ITK Оптический коммутационный соединительный шнур (патч-корд), для многомодового кабеля (MM), 50/125 (OM3), SC/UPC-SC/UPC, двойного исполнения (Duplex), LSZH, 70 м		20		

Продолжение таблицы 12

FPC5003-SCU-SCU-C2L-100M	ITK Оптический коммутационный соединительный шнур (патч-корд), для многомодового кабеля (MM), 50/125 (OM3), SC/UPC-SC/UPC, двойного исполнения (Duplex), LSZH, 100 м	400×400×400	10	30,00	0,064000
FPC5004-SCU-SCU-C2L-1M	ITK Оптический коммутационный соединительный шнур (патч-корд), для многомодового кабеля (MM), 50/125 (OM4), SC/UPC-SC/UPC, двойного исполнения (Duplex), LSZH, 1 м		750	15,00	
FPC5004-SCU-SCU-C2L-2M	ITK Оптический коммутационный соединительный шнур (патч-корд), для многомодового кабеля (MM), 50/125 (OM4), SC/UPC-SC/UPC, двойного исполнения (Duplex), LSZH, 2 м		500	16,00	
FPC5004-SCU-SCU-C2L-3M	ITK Оптический коммутационный соединительный шнур (патч-корд), для многомодового кабеля (MM), 50/125 (OM4), SC/UPC-SC/UPC, двойного исполнения (Duplex), LSZH, 3 м		300		
FPC5004-SCU-SCU-C2L-5M	ITK Оптический коммутационный соединительный шнур (патч-корд), для многомодового кабеля (MM), 50/125 (OM4), SC/UPC-SC/UPC, двойного исполнения (Duplex), LSZH, 5 м		200	20,00	
FPC5004-SCU-SCU-C2L-10M	ITK Оптический коммутационный соединительный шнур (патч-корд), для многомодового кабеля (MM), 50/125 (OM4), SC/UPC-SC/UPC, двойного исполнения (Duplex), LSZH, 10 м		150	27,00	
FPC5004-SCU-SCU-C2L-15M	ITK Оптический коммутационный соединительный шнур (патч-корд), для многомодового кабеля (MM), 50/125 (OM4), SC/UPC-SC/UPC, двойного исполнения (Duplex), LSZH, 15 м		120	28,00	
FPC5004-SCU-SCU-C2L-20M	ITK Оптический коммутационный соединительный шнур (патч-корд), для многомодового кабеля (MM), 50/125 (OM4), SC/UPC-SC/UPC, двойного исполнения (Duplex), LSZH, 20 м		100	30,00	
FPC5004-SCU-SCU-C2L-25M	ITK Оптический коммутационный соединительный шнур (патч-корд), для многомодового кабеля (MM), 50/125 (OM4), SC/UPC-SC/UPC, двойного исполнения (Duplex), LSZH, 25 м		80		

Продолжение таблицы 12

FPC5004-SCU-SCU-C2L-30M	ITK Оптический коммутационный соединительный шнур (патч-корд), для многомодового кабеля (MM), 50/125 (OM4), SC/UPC-SC/UPC, двойного исполнения (Duplex), LSZH, 30 м	400×400×400	50	30,00	0,064000
FPC5004-SCU-SCU-C2L-50M	ITK Оптический коммутационный соединительный шнур (патч-корд), для многомодового кабеля (MM), 50/125 (OM4), SC/UPC-SC/UPC, двойного исполнения (Duplex), LSZH, 50 м		30		
FPC5004-SCU-SCU-C2L-70M	ITK Оптический коммутационный соединительный шнур (патч-корд), для многомодового кабеля (MM), 50/125 (OM4), SC/UPC-SC/UPC, двойного исполнения (Duplex), LSZH, 70 м		20		
FPC5004-SCU-SCU-C2L-100M	ITK Оптический коммутационный соединительный шнур (патч-корд), для многомодового кабеля (MM), 50/125 (OM4), SC/UPC-SC/UPC, двойного исполнения (Duplex), LSZH, 100 м		10		
FPC50-LCU-LCU-C2L-1M	ITK Оптический коммутационный соединительный шнур (патч-корд), для многомодового кабеля (MM), 50/125 (OM2), LC/UPC-LC/UPC, двойного исполнения (Duplex), LSZH, 1 м		750	15,00	
FPC50-LCU-LCU-C2L-2M	ITK Оптический коммутационный соединительный шнур (патч-корд), для многомодового кабеля (MM), 50/125 (OM2), LC/UPC-LC/UPC, двойного исполнения (Duplex), LSZH, 2 м		500	16,00	
FPC50-LCU-LCU-C2L-3M	ITK Оптический коммутационный соединительный шнур (патч-корд), для многомодового кабеля (MM), 50/125 (OM2), LC/UPC-LC/UPC, двойного исполнения (Duplex), LSZH, 3 м		350		
FPC50-LCU-LCU-C2L-5M	ITK Оптический коммутационный соединительный шнур (патч-корд), для многомодового кабеля (MM), 50/125 (OM2), LC/UPC-LC/UPC, двойного исполнения (Duplex), LSZH, 5 м		200	20,00	
FPC50-LCU-LCU-C2L-10M	ITK Оптический коммутационный соединительный шнур (патч-корд), для многомодового кабеля (MM), 50/125 (OM2), LC/UPC-LC/UPC, двойного исполнения (Duplex), LSZH, 10 м		150	27,00	

Продолжение таблицы 12

FPC50-LCU-LCU-C2L-15M	ITK Оптический коммутационный соединительный шнур (патч-корд), для многомодового кабеля (MM), 50/125 (OM2), LC/UPC-LC/UPC, двойного исполнения (Duplex), LSZH, 15 м	400×400×400	120	28,00	0,064000
FPC50-LCU-LCU-C2L-20M	ITK Оптический коммутационный соединительный шнур (патч-корд), для многомодового кабеля (MM), 50/125 (OM2), LC/UPC-LC/UPC, двойного исполнения (Duplex), LSZH, 20 м		100	30,00	
FPC50-LCU-LCU-C2L-25M	ITK Оптический коммутационный соединительный шнур (патч-корд), для многомодового кабеля (MM), 50/125 (OM2), LC/UPC-LC/UPC, двойного исполнения (Duplex), LSZH, 25 м		80		
FPC50-LCU-LCU-C2L-30M	ITK Оптический коммутационный соединительный шнур (патч-корд), для многомодового кабеля (MM), 50/125 (OM2), LC/UPC-LC/UPC, двойного исполнения (Duplex), LSZH, 30 м		50		
FPC50-LCU-LCU-C2L-50M	ITK Оптический коммутационный соединительный шнур (патч-корд), для многомодового кабеля (MM), 50/125 (OM2), LC/UPC-LC/UPC, двойного исполнения (Duplex), LSZH, 50 м		30		
FPC50-LCU-LCU-C2L-70M	ITK Оптический коммутационный соединительный шнур (патч-корд), для многомодового кабеля (MM), 50/125 (OM2), LC/UPC-LC/UPC, двойного исполнения (Duplex), LSZH, 70 м		20		
FPC50-LCU-LCU-C2L-100M	ITK Оптический коммутационный соединительный шнур (патч-корд), для многомодового кабеля (MM), 50/125 (OM2), LC/UPC-LC/UPC, двойного исполнения (Duplex), LSZH, 100 м		10	30,00	
FPC5003-LCU-LCU-C2L-1M	ITK Оптический коммутационный соединительный шнур (патч-корд), для многомодового кабеля (MM), 50/125 (OM3), LC/UPC-LC/UPC, двойного исполнения (Duplex), LSZH, 1 м		750	15,00	
FPC5003-LCU-LCU-C2L-2M	ITK Оптический коммутационный соединительный шнур (патч-корд), для многомодового кабеля (MM), 50/125 (OM3), LC/UPC-LC/UPC, двойного исполнения (Duplex), LSZH, 2 м		500	16,00	

Продолжение таблицы 12

FPC5003-LCU-LCU-C2L-3M	ITK Оптический коммутационный соединительный шнур (патч-корд), для многомодового кабеля (MM), 50/125 (OM3), LC/UPC-LC/UPC, двойного исполнения (Duplex), LSZH, 3 м	400×400×400	300	16,00	0,064000
FPC5003-LCU-LCU-C2L-5M	ITK Оптический коммутационный соединительный шнур (патч-корд), для многомодового кабеля (MM), 50/125 (OM3), LC/UPC-LC/UPC, двойного исполнения (Duplex), LSZH, 5 м		200	20,00	
FPC5003-LCU-LCU-C2L-10M	ITK Оптический коммутационный соединительный шнур (патч-корд), для многомодового кабеля (MM), 50/125 (OM3), LC/UPC-LC/UPC, двойного исполнения (Duplex), LSZH, 10 м		150	27,00	
FPC5003-LCU-LCU-C2L-15M	ITK Оптический коммутационный соединительный шнур (патч-корд), для многомодового кабеля (MM), 50/125 (OM3), LC/UPC-LC/UPC, двойного исполнения (Duplex), LSZH, 15 м		120	28,00	
FPC5003-LCU-LCU-C2L-20M	ITK Оптический коммутационный соединительный шнур (патч-корд), для многомодового кабеля (MM), 50/125 (OM3), LC/UPC-LC/UPC, двойного исполнения (Duplex), LSZH, 20 м		100	30,00	
FPC5003-LCU-LCU-C2L-25M	ITK Оптический коммутационный соединительный шнур (патч-корд), для многомодового кабеля (MM), 50/125 (OM3), LC/UPC-LC/UPC, двойного исполнения (Duplex), LSZH, 25 м		80		
FPC5003-LCU-LCU-C2L-30M	ITK Оптический коммутационный соединительный шнур (патч-корд), для многомодового кабеля (MM), 50/125 (OM3), LC/UPC-LC/UPC, двойного исполнения (Duplex), LSZH, 30 м		50		
FPC5003-LCU-LCU-C2L-50M	ITK Оптический коммутационный соединительный шнур (патч-корд), для многомодового кабеля (MM), 50/125 (OM3), LC/UPC-LC/UPC, двойного исполнения (Duplex), LSZH, 50 м		30		
FPC5003-LCU-LCU-C2L-70M	ITK Оптический коммутационный соединительный шнур (патч-корд), для многомодового кабеля (MM), 50/125 (OM3), LC/UPC-LC/UPC, двойного исполнения (Duplex), LSZH, 70 м		20		

Продолжение таблицы 12

FPC5003-LCU-LCU-C2L-100M	ITK Оптический коммутационный соединительный шнур (патч-корд), для многомодового кабеля (MM), 50/125 (OM3), LC/UPC-LC/UPC, двойного исполнения (Duplex), LSZH, 100 м	400×400×400	10	30,00	0,064000
FPC5004-LCU-LCU-C2L-1M	ITK Оптический коммутационный соединительный шнур (патч-корд), для многомодового кабеля (MM), 50/125 (OM4), LC/UPC-LC/UPC, двойного исполнения (Duplex), LSZH, 1м		750	15,00	
FPC5004-LCU-LCU-C2L-2M	ITK Оптический коммутационный соединительный шнур (патч-корд), для многомодового кабеля (MM), 50/125 (OM4), LC/UPC-LC/UPC, двойного исполнения (Duplex), LSZH, 2 м		500	16,00	
FPC5004-LCU-LCU-C2L-3M	ITK Оптический коммутационный соединительный шнур (патч-корд), для многомодового кабеля (MM), 50/125 (OM4), LC/UPC-LC/UPC, двойного исполнения (Duplex), LSZH, 3 м		300		
FPC5004-LCU-LCU-C2L-5M	ITK Оптический коммутационный соединительный шнур (патч-корд), для многомодового кабеля (MM), 50/125 (OM4), LC/UPC-LC/UPC, двойного исполнения (Duplex), LSZH, 5 м		200	20,00	
FPC5004-LCU-LCU-C2L-10M	ITK Оптический коммутационный соединительный шнур (патч-корд), для многомодового кабеля (MM), 50/125 (OM4), LC/UPC-LC/UPC, двойного исполнения (Duplex), LSZH, 10 м		150	27,00	
FPC5004-LCU-LCU-C2L-15M	ITK Оптический коммутационный соединительный шнур (патч-корд), для многомодового кабеля (MM), 50/125 (OM4), LC/UPC-LC/UPC, двойного исполнения (Duplex), LSZH, 15 м		120	28,00	
FPC5004-LCU-LCU-C2L-20M	ITK Оптический коммутационный соединительный шнур (патч-корд), для многомодового кабеля (MM), 50/125 (OM4), LC/UPC-LC/UPC, двойного исполнения (Duplex), LSZH, 20 м		100	30,00	
FPC5004-LCU-LCU-C2L-25M	ITK Оптический коммутационный соединительный шнур (патч-корд), для многомодового кабеля (MM), 50/125 (OM4), LC/UPC-LC/UPC, двойного исполнения (Duplex), LSZH, 25 м		80		

Продолжение таблицы 12

FPC5004-LCU-LCU-C2L-30M	ITK Оптический коммутационный соединительный шнур (патч-корд), для многомодового кабеля (MM), 50/125 (OM4), LC/UPC-LC/UPC, двойного исполнения (Duplex), LSZH, 30 м	400×400×400	50	30,00	0,064000
FPC5004-LCU-LCU-C2L-50M	ITK Оптический коммутационный соединительный шнур (патч-корд), для многомодового кабеля (MM), 50/125 (OM4), LC/UPC-LC/UPC, двойного исполнения (Duplex), LSZH, 50 м		30		
FPC5004-LCU-LCU-C2L-70M	ITK Оптический коммутационный соединительный шнур (патч-корд), для многомодового кабеля (MM), 50/125 (OM4), LC/UPC-LC/UPC, двойного исполнения (Duplex), LSZH, 70 м		20		
FPC5004-LCU-LCU-C2L-100M	ITK Оптический коммутационный соединительный шнур (патч-корд), для многомодового кабеля (MM), 50/125 (OM4), LC/UPC-LC/UPC, двойного исполнения (Duplex), LSZH, 100 м		10		
FPC50-SCU-LCU-C2L-1M	ITK Оптический коммутационный соединительный шнур (патч-корд), для многомодового кабеля (MM), 50/125 (OM2), SC/UPC-LC/UPC, двойного исполнения (Duplex), LSZH, 1 м		750	15,00	
FPC50-SCU-LCU-C2L-2M	ITK Оптический коммутационный соединительный шнур (патч-корд), для многомодового кабеля (MM), 50/125 (OM2), SC/UPC-LC/UPC, двойного исполнения (Duplex), LSZH, 2 м		500	16,00	
FPC50-SCU-LCU-C2L-3M	ITK Оптический коммутационный соединительный шнур (патч-корд), для многомодового кабеля (MM), 50/125 (OM2), SC/UPC-LC/UPC, двойного исполнения (Duplex), LSZH, 3 м		350		
FPC5003-LCU-SCU-C2L-1M	ITK Оптический коммутационный соединительный шнур (патч-корд), для многомодового кабеля (MM), 50/125 (OM3), LC/UPC-SC/UPC, двойного исполнения (Duplex), LSZH, 1 м		750	15,00	
FPC5003-LCU-SCU-C2L-2M	ITK Оптический коммутационный соединительный шнур (патч-корд), для многомодового кабеля (MM), 50/125 (OM3), LC/UPC-SC/UPC, двойного исполнения (Duplex), LSZH, 2 м		500	16,00	

Продолжение таблицы 12

FPC5003-LCU-SCU-C2L-3M	ITK Оптический коммутационный соединительный шнур (патч-корд), для многомодового кабеля (MM), 50/125 (OM3), LC/UPC-SC/UPC, двойного исполнения (Duplex), LSZH, 3 м	400×400×400	300	16,00	0,064000
FPC5003-LCU-SCU-C2L-5M	ITK Оптический коммутационный соединительный шнур (патч-корд), для многомодового кабеля (MM), 50/125 (OM3), LC/UPC-SC/UPC, двойного исполнения (Duplex), LSZH, 5 м		200	20,00	
FPC5003-LCU-SCU-C2L-10M	ITK Оптический коммутационный соединительный шнур (патч-корд), для многомодового кабеля (MM), 50/125 (OM3), LC/UPC-SC/UPC, двойного исполнения (Duplex), LSZH, 10 м		150	27,00	
FPC5003-LCU-SCU-C2L-15M	ITK Оптический коммутационный соединительный шнур (патч-корд), для многомодового кабеля (MM), 50/125 (OM3), LC/UPC-SC/UPC, двойного исполнения (Duplex), LSZH, 15 м		120	28,00	
FPC5003-LCU-SCU-C2L-20M	ITK Оптический коммутационный соединительный шнур (патч-корд), для многомодового кабеля (MM), 50/125 (OM3), LC/UPC-SC/UPC, двойного исполнения (Duplex), LSZH, 20 м		100	30,00	
FPC5003-LCU-SCU-C2L-25M	ITK Оптический коммутационный соединительный шнур (патч-корд), для многомодового кабеля (MM), 50/125 (OM3), LC/UPC-SC/UPC, двойного исполнения (Duplex), LSZH, 25 м		80		
FPC5003-LCU-SCU-C2L-30M	ITK Оптический коммутационный соединительный шнур (патч-корд), для многомодового кабеля (MM), 50/125 (OM3), LC/UPC-SC/UPC, двойного исполнения (Duplex), LSZH, 30 м		50		
FPC5003-LCU-SCU-C2L-50M	ITK Оптический коммутационный соединительный шнур (патч-корд), для многомодового кабеля (MM), 50/125 (OM3), LC/UPC-SC/UPC, двойного исполнения (Duplex), LSZH, 50 м		30		
FPC5003-LCU-SCU-C2L-70M	ITK Оптический коммутационный соединительный шнур (патч-корд), для многомодового кабеля (MM), 50/125 (OM3), LC/UPC-SC/UPC, двойного исполнения (Duplex), LSZH, 70 м		20		

Продолжение таблицы 12

FPC5003-LCU-SCU-C2L-100M	ITK Оптический коммутационный соединительный шнур (патч-корд), для многомодового кабеля (MM), 50/125 (OM3), LC/UPC-SC/UPC, двойного исполнения (Duplex), LSZH, 100 м	400×400×400	10	30,00	0,064000
FPC5004-LCU-SCU-C2L-1M	ITK Оптический коммутационный соединительный шнур (патч-корд), для многомодового кабеля (MM), 50/125 (OM4), LC/UPC-SC/UPC, двойного исполнения (Duplex), LSZH, 1 м		750	15,00	
FPC5004-LCU-SCU-C2L-2M	ITK Оптический коммутационный соединительный шнур (патч-корд), для многомодового кабеля (MM), 50/125 (OM4), LC/UPC-SC/UPC, двойного исполнения (Duplex), LSZH, 2 м		500	16,00	
FPC5004-LCU-SCU-C2L-3M	ITK Оптический коммутационный соединительный шнур (патч-корд), для многомодового кабеля (MM), 50/125 (OM4), LC/UPC-SC/UPC, двойного исполнения (Duplex), LSZH, 3 м		300		
FPC5004-LCU-SCU-C2L-5M	ITK Оптический коммутационный соединительный шнур (патч-корд), для многомодового кабеля (MM), 50/125 (OM4), LC/UPC-SC/UPC, двойного исполнения (Duplex), LSZH, 5 м		200	20,00	
FPC5004-LCU-SCU-C2L-10M	ITK Оптический коммутационный соединительный шнур (патч-корд), для многомодового кабеля (MM), 50/125 (OM4), LC/UPC-SC/UPC, двойного исполнения (Duplex), LSZH, 10 м		150	27,00	
FPC5004-LCU-SCU-C2L-15M	ITK Оптический коммутационный соединительный шнур (патч-корд), для многомодового кабеля (MM), 50/125 (OM4), LC/UPC-SC/UPC, двойного исполнения (Duplex), LSZH, 15 м		120	28,00	
FPC5004-LCU-SCU-C2L-20M	ITK Оптический коммутационный соединительный шнур (патч-корд), для многомодового кабеля (MM), 50/125 (OM4), LC/UPC-SC/UPC, двойного исполнения (Duplex), LSZH, 20 м		100	30,00	
FPC5004-LCU-SCU-C2L-25M	ITK Оптический коммутационный соединительный шнур (патч-корд), для многомодового кабеля (MM), 50/125 (OM4), LC/UPC-SC/UPC, двойного исполнения (Duplex), LSZH, 25 м		80		

Продолжение таблицы 12

FPC5004-LCU-SCU-C2L-30M	ITK Оптический коммутационный соединительный шнур (патч-корд), для многомодового кабеля (MM), 50/125 (OM4), LC/UPC-SC/UPC, двойного исполнения (Duplex), LSZH, 30 м	400×400×400	50	30,00	0,064000
FPC5004-LCU-SCU-C2L-50M	ITK Оптический коммутационный соединительный шнур (патч-корд), для многомодового кабеля (MM), 50/125 (OM4), LC/UPC-SC/UPC, двойного исполнения (Duplex), LSZH, 50 м		30		
FPC5004-LCU-SCU-C2L-70M	ITK Оптический коммутационный соединительный шнур (патч-корд), для многомодового кабеля (MM), 50/125 (OM4), LC/UPC-SC/UPC, двойного исполнения (Duplex), LSZH, 70 м		20		
FPC5004-LCU-SCU-C2L-100M	ITK Оптический коммутационный соединительный шнур (патч-корд), для многомодового кабеля (MM), 50/125 (OM4), LC/UPC-SC/UPC, двойного исполнения (Duplex), LSZH, 100 м		10		
FPC50-FCU-FCU-C2L-1M	ITK Оптический коммутационный соединительный шнур (патч-корд), для многомодового кабеля (MM), 50/125 (OM2), FC/UPC-FC/UPC, двойного исполнения (Duplex), LSZH, 1 м		750	15,00	
FPC50-FCU-FCU-C2L-2M	ITK Оптический коммутационный соединительный шнур (патч-корд), для многомодового кабеля (MM), 50/125 (OM2), FC/UPC-FC/UPC, двойного исполнения (Duplex), LSZH, 2 м		500	16,00	
FPC50-FCU-FCU-C2L-3M	ITK Оптический коммутационный соединительный шнур (патч-корд), для многомодового кабеля (MM), 50/125 (OM2), FC/UPC-FC/UPC, двойного исполнения (Duplex), LSZH, 3 м		300		
FPC50-FCU-FCU-C2L-5M	ITK Оптический коммутационный соединительный шнур (патч-корд), для многомодового кабеля (MM), 50/125 (OM2), FC/UPC-FC/UPC, двойного исполнения (Duplex), LSZH, 5 м		200	20,00	
FPC50-FCU-FCU-C2L-10M	ITK Оптический коммутационный соединительный шнур (патч-корд), для многомодового кабеля (MM), 50/125 (OM2), FC/UPC-FC/UPC, двойного исполнения (Duplex), LSZH, 10 м		150	27,00	

Продолжение таблицы 12

FPC50-FCU-FCU-C2L-15M	ITK Оптический коммутационный соединительный шнур (патч-корд), для многомодового кабеля (MM), 50/125 (OM2), FC/UPC-FC/UPC, двойного исполнения (Duplex), LSZH, 15 м	400×400×400	120	28,00	0,064000
FPC50-FCU-FCU-C2L-20M	ITK Оптический коммутационный соединительный шнур (патч-корд), для многомодового кабеля (MM), 50/125 (OM2), FC/UPC-FC/UPC, двойного исполнения (Duplex), LSZH, 20м		100	30,00	
FPC50-FCU-FCU-C2L-25M	ITK Оптический коммутационный соединительный шнур (патч-корд), для многомодового кабеля (MM), 50/125 (OM2), FC/UPC-FC/UPC, двойного исполнения (Duplex), LSZH, 25 м		80		
FPC50-FCU-FCU-C2L-30M	ITK Оптический коммутационный соединительный шнур (патч-корд), для многомодового кабеля (MM), 50/125 (OM2), FC/UPC-FC/UPC, двойного исполнения (Duplex), LSZH, 30 м		50		
FPC50-FCU-FCU-C2L-50M	ITK Оптический коммутационный соединительный шнур (патч-корд), для многомодового кабеля (MM), 50/125 (OM2), FC/UPC-FC/UPC, двойного исполнения (Duplex), LSZH, 50 м		30		
FPC50-FCU-FCU-C2L-70M	ITK Оптический коммутационный соединительный шнур (патч-корд), для многомодового кабеля (MM), 50/125 (OM2), FC/UPC-FC/UPC, двойного исполнения (Duplex), LSZH, 70 м		20		
FPC50-FCU-FCU-C2L-100M	ITK Оптический коммутационный соединительный шнур (патч-корд), для многомодового кабеля (MM), 50/125 (OM2), FC/UPC-FC/UPC, двойного исполнения (Duplex), LSZH, 100 м		10		
FPC5003-FCU-FCU-C2L-1M	ITK Оптический коммутационный соединительный шнур (патч-корд), для многомодового кабеля (MM), 50/125 (OM3), FC/UPC-FC/UPC, двойного исполнения (Duplex), LSZH, 1 м		750	15,00	
FPC5003-FCU-FCU-C2L-2M	ITK Оптический коммутационный соединительный шнур (патч-корд), для многомодового кабеля (MM), 50/125 (OM3), FC/UPC-FC/UPC, двойного исполнения (Duplex), LSZH, 2 м		500	16,00	

Продолжение таблицы 12

FPC5003-FCU-FCU-C2L-3M	ITK Оптический коммутационный соединительный шнур (патч-корд), для многомодового кабеля (MM), 50/125 (OM3), FC/UPC-FC/UPC, двойного исполнения (Duplex), LSZH, 3 м	400×400×400	300	16,00	0,064000
FPC5003-FCU-FCU-C2L-5M	ITK Оптический коммутационный соединительный шнур (патч-корд), для многомодового кабеля (MM), 50/125 (OM3), FC/UPC-FC/UPC, двойного исполнения (Duplex), LSZH, 5 м		200	20,00	
FPC5003-FCU-FCU-C2L-10M	ITK Оптический коммутационный соединительный шнур (патч-корд), для многомодового кабеля (MM), 50/125 (OM3), FC/UPC-FC/UPC, двойного исполнения (Duplex), LSZH, 10 м		150	27,00	
FPC5003-FCU-FCU-C2L-15M	ITK Оптический коммутационный соединительный шнур (патч-корд), для многомодового кабеля (MM), 50/125 (OM3), FC/UPC-FC/UPC, двойного исполнения (Duplex), LSZH, 15 м		120	28,00	
FPC5003-FCU-FCU-C2L-20M	ITK Оптический коммутационный соединительный шнур (патч-корд), для многомодового кабеля (MM), 50/125 (OM3), FC/UPC-FC/UPC, двойного исполнения (Duplex), LSZH, 20 м		100	30,00	
FPC5003-FCU-FCU-C2L-25M	ITK Оптический коммутационный соединительный шнур (патч-корд), для многомодового кабеля (MM), 50/125 (OM3), FC/UPC-FC/UPC, двойного исполнения (Duplex), LSZH, 25 м		80		
FPC5003-FCU-FCU-C2L-30M	ITK Оптический коммутационный соединительный шнур (патч-корд), для многомодового кабеля (MM), 50/125 (OM3), FC/UPC-FC/UPC, двойного исполнения (Duplex), LSZH, 30 м		50		
FPC5003-FCU-FCU-C2L-50M	ITK Оптический коммутационный соединительный шнур (патч-корд), для многомодового кабеля (MM), 50/125 (OM3), FC/UPC-FC/UPC, двойного исполнения (Duplex), LSZH, 50 м		30		
FPC5003-FCU-FCU-C2L-70M	ITK Оптический коммутационный соединительный шнур (патч-корд), для многомодового кабеля (MM), 50/125 (OM3), FC/UPC-FC/UPC, двойного исполнения (Duplex), LSZH, 70 м		20		

Продолжение таблицы 12

FPC5003-FCU-FCU-C2L-100M	ITK Оптический коммутационный соединительный шнур (патч-корд), для многомодового кабеля (MM), 50/125 (OM3), FC/UPC-FC/UPC, двойного исполнения (Duplex), LSZH, 100 м	400×400×400	10	30,00	0,064000
FPC5004-FCU-FCU-C2L-1M	ITK Оптический коммутационный соединительный шнур (патч-корд), для многомодового кабеля (MM), 50/125 (OM4), FC/UPC-FC/UPC, двойного исполнения (Duplex), LSZH, 1 м		750	15,00	
FPC5004-FCU-FCU-C2L-2M	ITK Оптический коммутационный соединительный шнур (патч-корд), для многомодового кабеля (MM), 50/125 (OM4), FC/UPC-FC/UPC, двойного исполнения (Duplex), LSZH, 2 м		500	16,00	
FPC5004-FCU-FCU-C2L-3M	ITK Оптический коммутационный соединительный шнур (патч-корд), для многомодового кабеля (MM), 50/125 (OM4), FC/UPC-FC/UPC, двойного исполнения (Duplex), LSZH, 3 м		300		
FPC5004-FCU-FCU-C2L-5M	ITK Оптический коммутационный соединительный шнур (патч-корд), для многомодового кабеля (MM), 50/125 (OM4), FC/UPC-FC/UPC, двойного исполнения (Duplex), LSZH, 5 м		200	20,00	
FPC5004-FCU-FCU-C2L-10M	ITK Оптический коммутационный соединительный шнур (патч-корд), для многомодового кабеля (MM), 50/125 (OM4), FC/UPC-FC/UPC, двойного исполнения (Duplex), LSZH, 10 м		150	27,00	
FPC5004-FCU-FCU-C2L-15M	ITK Оптический коммутационный соединительный шнур (патч-корд), для многомодового кабеля (MM), 50/125 (OM4), FC/UPC-FC/UPC, двойного исполнения (Duplex), LSZH, 15 м		120	28,00	
FPC5004-FCU-FCU-C2L-20M	ITK Оптический коммутационный соединительный шнур (патч-корд), для многомодового кабеля (MM), 50/125 (OM4), FC/UPC-FC/UPC, двойного исполнения (Duplex), LSZH, 20 м		100	30,00	
FPC5004-FCU-FCU-C2L-25M	ITK Оптический коммутационный соединительный шнур (патч-корд), для многомодового кабеля (MM), 50/125 (OM4), FC/UPC-FC/UPC, двойного исполнения (Duplex), LSZH, 25 м		80		

Продолжение таблицы 12

FPC5004-FCU-FCU-C2L-30M	ITK Оптический коммутационный соединительный шнур (патч-корд), для многомодового кабеля (MM), 50/125 (OM4), FC/UPC-FC/UPC, двойного исполнения (Duplex), LSZH, 30 м	400×400×400	50	30,00	0,064000
FPC5004-FCU-FCU-C2L-50M	ITK Оптический коммутационный соединительный шнур (патч-корд), для многомодового кабеля (MM), 50/125 (OM4), FC/UPC-FC/UPC, двойного исполнения (Duplex), LSZH, 50 м		30		
FPC5004-FCU-FCU-C2L-70M	ITK Оптический коммутационный соединительный шнур (патч-корд), для многомодового кабеля (MM), 50/125 (OM4), FC/UPC-FC/UPC, двойного исполнения (Duplex), LSZH, 70 м		20		
FPC5004-FCU-FCU-C2L-100M	ITK Оптический коммутационный соединительный шнур (патч-корд), для многомодового кабеля (MM), 50/125 (OM4), FC/UPC-FC/UPC, двойного исполнения (Duplex), LSZH, 100 м		10		
FPC5003-SCU-FCU-C2L-1M	ITK Оптический коммутационный соединительный шнур (патч-корд), для многомодового кабеля (MM), 50/125 (OM3), SC/UPC-FC/UPC, двойного исполнения (Duplex), LSZH, 1 м		750	15,00	
FPC5003-SCU-FCU-C2L-2M	ITK Оптический коммутационный соединительный шнур (патч-корд), для многомодового кабеля (MM), 50/125 (OM3), SC/UPC-FC/UPC, двойного исполнения (Duplex), LSZH, 2 м		500	16,00	
FPC5003-SCU-FCU-C2L-3M	ITK Оптический коммутационной соединительный шнур (патч-корд), для многомодового кабеля (MM), 50/125 (OM3), SC/UPC-FC/UPC, двойного исполнения (Duplex), LSZH, 3 м		300		
FPC5003-SCU-FCU-C2L-5M	ITK Оптический коммутационной соединительный шнур (патч-корд), для многомодового кабеля (MM), 50/125 (OM3), SC/UPC-FC/UPC, двойного исполнения (Duplex), LSZH, 5 м		200	20,00	
FPC5003-SCU-FCU-C2L-10M	ITK Оптический коммутационной соединительный шнур (патч-корд), для многомодового кабеля (MM), 50/125 (OM3), SC/UPC-FC/UPC, двойного исполнения (Duplex), LSZH, 10 м		150	27,00	

Продолжение таблицы 12

FPC5003-SCU-FCU-C2L-15M	ITK Оптический коммутационной соединительный шнур (патч-корд), для многомодового кабеля (MM), 50/125 (OM3), SC/UPC-FC/UPC, двойного исполнения (Duplex), LSZH, 15 м	400×400×400	120	28,00	0,064000
FPC5003-SCU-FCU-C2L-20M	ITK Оптический коммутационной соединительный шнур (патч-корд), для многомодового кабеля (MM), 50/125 (OM3), SC/UPC-FC/UPC, двойного исполнения (Duplex), LSZH, 20 м		100	30,00	
FPC5003-SCU-FCU-C2L-25M	ITK Оптический коммутационной соединительный шнур (патч-корд), для многомодового кабеля (MM), 50/125 (OM3), SC/UPC-FC/UPC, двойного исполнения (Duplex), LSZH, 25 м		80		
FPC5003-SCU-FCU-C2L-30M	ITK Оптический коммутационной соединительный шнур (патч-корд), для многомодового кабеля (MM), 50/125 (OM3), SC/UPC-FC/UPC, двойного исполнения (Duplex), LSZH, 30м		50		
FPC5003-SCU-FCU-C2L-50M	ITK Оптический коммутационной соединительный шнур (патч-корд), для многомодового кабеля (MM), 50/125 (OM3), SC/UPC-FC/UPC, двойного исполнения (Duplex), LSZH, 50 м		30		
FPC5003-SCU-FCU-C2L-70M	ITK Оптический коммутационной соединительный шнур (патч-корд), для многомодового кабеля (MM), 50/125 (OM3), SC/UPC-FC/UPC, двойного исполнения (Duplex), LSZH, 70 м		20		
FPC5003-SCU-FCU-C2L-100M	ITK Оптический коммутационной соединительный шнур (патч-корд), для многомодового кабеля (MM), 50/125 (OM3), SC/UPC-FC/UPC, двойного исполнения (Duplex), LSZH, 100 м		10		
FPC5004-SCU-FCU-C2L-1M	ITK Оптический коммутационной соединительный шнур (патч-корд), для многомодового кабеля (MM), 50/125 (OM4), SC/UPC-FC/UPC, двойного исполнения (Duplex), LSZH, 1 м		750	15,00	
FPC5004-SCU-FCU-C2L-2M	ITK Оптический коммутационный соединительный шнур (патч-корд), для многомодового кабеля (MM), 50/125 (OM4), SC/UPC-FC/UPC, двойного исполнения (Duplex), LSZH, 2 м		500	16,00	

Продолжение таблицы 12

FPC5004-SCU-FCU-C2L-3M	ITK Оптический коммутационный соединительный шнур (патч-корд), для многомодового кабеля (MM), 50/125 (OM4), SC/UPC-FC/UPC, двойного исполнения (Duplex), LSZH, 3 м	400×400×400	300	16,00	0,064000
FPC5004-SCU-FCU-C2L-5M	ITK Оптический коммутационный соединительный шнур (патч-корд), для многомодового кабеля (MM), 50/125 (OM4), SC/UPC-FC/UPC, двойного исполнения (Duplex), LSZH, 5 м		200	20,00	
FPC5004-SCU-FCU-C2L-10M	ITK Оптический коммутационный соединительный шнур (патч-корд), для многомодового кабеля (MM), 50/125 (OM4), SC/UPC-FC/UPC, двойного исполнения (Duplex), LSZH, 10 м		150	27,00	
FPC5004-SCU-FCU-C2L-15M	ITK Оптический коммутационный соединительный шнур (патч-корд), для многомодового кабеля (MM), 50/125 (OM4), SC/UPC-FC/UPC, двойного исполнения (Duplex), LSZH, 15 м		120	28,00	
FPC5004-SCU-FCU-C2L-20M	ITK Оптический коммутационный соединительный шнур (патч-корд), для многомодового кабеля (MM), 50/125 (OM4), SC/UPC-FC/UPC, двойного исполнения (Duplex), LSZH, 20 м		100	30,00	
FPC5004-SCU-FCU-C2L-25M	ITK Оптический коммутационный соединительный шнур (патч-корд), для многомодового кабеля (MM), 50/125 (OM4), SC/UPC-FC/UPC, двойного исполнения (Duplex), LSZH, 25 м		80		
FPC5004-SCU-FCU-C2L-30M	ITK Оптический коммутационный соединительный шнур (патч-корд), для многомодового кабеля (MM), 50/125 (OM4), SC/UPC-FC/UPC, двойного исполнения (Duplex), LSZH, 30 м		50		
FPC5004-SCU-FCU-C2L-50M	ITK Оптический коммутационный соединительный шнур (патч-корд), для многомодового кабеля (MM), 50/125 (OM4), SC/UPC-FC/UPC, двойного исполнения (Duplex), LSZH, 50 м		30		
FPC5004-SCU-FCU-C2L-70M	ITK Оптический коммутационный соединительный шнур (патч-корд), для многомодового кабеля (MM), 50/125 (OM4), SC/UPC-FC/UPC, двойного исполнения (Duplex), LSZH, 70 м		20		

Продолжение таблицы 12

FPC5004-SCU-FCU-C2L-100M	ITK Оптический коммутационной соединительный шнур (патч-корд), для многомодового кабеля (MM), 50/125 (OM4), SC/UPC-FC/UPC, двойного исполнения (Duplex), LSZH, 100 м	400×400×400	10	30,00	0,064000
FPC5003-FCU-LCU-C2L-1M	ITK Оптический коммутационный соединительный шнур (патч-корд), для многомодового кабеля (MM), 50/125 (OM3), FC/UPC-LC/UPC, двойного исполнения (Duplex), LSZH, 1 м		750	15,00	
FPC5003-FCU-LCU-C2L-2M	ITK Оптический коммутационный соединительный шнур (патч-корд), для многомодового кабеля (MM), 50/125 (OM3), FC/UPC-LC/UPC, двойного исполнения (Duplex), LSZH, 2 м		500	16,00	
FPC5003-FCU-LCU-C2L-3M	ITK Оптический коммутационный соединительный шнур (патч-корд), для многомодового кабеля (MM), 50/125 (OM3), FC/UPC-LC/UPC, двойного исполнения (Duplex), LSZH, 3 м		300		
FPC5003-FCU-LCU-C2L-5M	ITK Оптический коммутационный соединительный шнур (патч-корд), для многомодового кабеля (MM), 50/125 (OM3), FC/UPC-LC/UPC, двойного исполнения (Duplex), LSZH, 5 м		200	20,00	
FPC5003-FCU-LCU-C2L-10M	ITK Оптический коммутационный соединительный шнур (патч-корд), для многомодового кабеля (MM), 50/125 (OM3), FC/UPC-LC/UPC, двойного исполнения (Duplex), LSZH, 10 м		150	27,00	
FPC5003-FCU-LCU-C2L-15M	ITK Оптический коммутационный соединительный шнур (патч-корд), для многомодового кабеля (MM), 50/125 (OM3), FC/UPC-LC/UPC, двойного исполнения (Duplex), LSZH, 15 м		120	28,00	
FPC5003-FCU-LCU-C2L-20M	ITK Оптический коммутационный соединительный шнур (патч-корд), для многомодового кабеля (MM), 50/125 (OM3), FC/UPC-LC/UPC, двойного исполнения (Duplex), LSZH, 20 м		100	30,00	
FPC5003-FCU-LCU-C2L-25M	ITK Оптический коммутационный соединительный шнур (патч-корд), для многомодового кабеля (MM), 50/125 (OM3), FC/UPC-LC/UPC, двойного исполнения (Duplex), LSZH, 25 м		80		

Продолжение таблицы 12

FPC5003-FCU-LCU-C2L-30M	ITK Оптический коммутационный соединительный шнур (патч-корд), для многомодового кабеля (MM), 50/125 (OM3), FC/UPC-LC/UPC, двойного исполнения (Duplex), LSZH, 30 м	400×400×400	50	30,00	0,064000
FPC5003-FCU-LCU-C2L-50M	ITK Оптический коммутационный соединительный шнур (патч-корд), для многомодового кабеля (MM), 50/125 (OM3), FC/UPC-LC/UPC, двойного исполнения (Duplex), LSZH, 50 м		30		
FPC5003-FCU-LCU-C2L-70M	ITK Оптический коммутационный соединительный шнур (патч-корд), для многомодового кабеля (MM), 50/125 (OM3), FC/UPC-LC/UPC, двойного исполнения (Duplex), LSZH, 70 м		20		
FPC5003-FCU-LCU-C2L-100M	ITK Оптический коммутационный соединительный шнур (патч-корд), для многомодового кабеля (MM), 50/125 (OM3), FC/UPC-LC/UPC, двойного исполнения (Duplex), LSZH, 100 м		10		
FPC5004-FCU-LCU-C2L-1M	ITK Оптический коммутационный соединительный шнур (патч-корд), для многомодового кабеля (MM), 50/125 (OM4), FC/UPC-LC/UPC, двойного исполнения (Duplex), LSZH, 1 м		750	15,00	
FPC5004-FCU-LCU-C2L-2M	ITK Оптический коммутационный соединительный шнур (патч-корд), для многомодового кабеля (MM), 50/125 (OM4), FC/UPC-LC/UPC, двойного исполнения (Duplex), LSZH, 2 м		500	16,00	
FPC5004-FCU-LCU-C2L-3M	ITK Оптический коммутационный соединительный шнур (патч-корд), для многомодового кабеля (MM), 50/125 (OM4), FC/UPC-LC/UPC, двойного исполнения (Duplex), LSZH, 3 м		300	16,00	
FPC5004-FCU-LCU-C2L-5M	ITK Оптический коммутационный соединительный шнур (патч-корд), для многомодового кабеля (MM), 50/125 (OM4), FC/UPC-LC/UPC, двойного исполнения (Duplex), LSZH, 5 м		200	20,00	
FPC5004-FCU-LCU-C2L-10M	ITK Оптический коммутационный соединительный шнур (патч-корд), для многомодового кабеля (MM), 50/125 (OM4), FC/UPC-LC/UPC, двойного исполнения (Duplex), LSZH, 10 м		150	27,00	

Продолжение таблицы 12

FPC5004-FCU-LCU-C2L-15M	ITK Оптический коммутационный соединительный шнур (патч-корд), для многомодового кабеля (MM), 50/125 (OM4), FC/UPC-LC/UPC, двойного исполнения (Duplex), LSZH, 15 м	400×400×400	120	28	0,064000
FPC5004-FCU-LCU-C2L-20M	ITK Оптический коммутационный соединительный шнур (патч-корд), для многомодового кабеля (MM), 50/125 (OM4), FC/UPC-LC/UPC, двойного исполнения (Duplex), LSZH, 20 м		100	30,00	
FPC5004-FCU-LCU-C2L-25M	ITK Оптический коммутационный соединительный шнур (патч-корд), для многомодового кабеля (MM), 50/125 (OM4), FC/UPC-LC/UPC, двойного исполнения (Duplex), LSZH, 25 м		80		
FPC5004-FCU-LCU-C2L-30M	ITK Оптический коммутационный соединительный шнур (патч-корд), для многомодового кабеля (MM), 50/125 (OM4), FC/UPC-LC/UPC, двойного исполнения (Duplex), LSZH, 30 м		50		
FPC5004-FCU-LCU-C2L-50M	ITK Оптический коммутационный соединительный шнур (патч-корд), для многомодового кабеля (MM), 50/125 (OM4), FC/UPC-LC/UPC, двойного исполнения (Duplex), LSZH, 50 м		30		
FPC5004-FCU-LCU-C2L-70M	ITK Оптический коммутационный соединительный шнур (патч-корд), для многомодового кабеля (MM), 50/125 (OM4), FC/UPC-LC/UPC, двойного исполнения (Duplex), LSZH, 70 м		20		
FPC5004-FCU-LCU-C2L-100M	ITK Оптический коммутационный соединительный шнур (патч-корд), для многомодового кабеля (MM), 50/125 (OM4), FC/UPC-LC/UPC, двойного исполнения (Duplex), LSZH, 100 м		10		
FOSK-32	ITK Сплайс-кассета на 32 КДЗС	580×340×390	300	30	0,076908
FOSK-k	ITK Крышка для сплайс-кассеты	530×330×250	500	25	0,043725
FOKDZS-60	ITK Комплект для защиты сварки, 60 мм	400×250×150	2000	20	0,015000

Продолжение таблицы 12

FOKDZS-40	ITK Комплект для защиты сварки, 40 мм		2000	20	
FOBX-P8-FX	ITK Панель для 8-ми оптических адаптеров (FC или ST в 19" кросс)	580×340×390	300	30	0,076908
FOBX-P8-SC	ITK Панель для 8-ми оптических адаптеров (SC- или LC-Duplex в 19" кросс)		300	30	
FOBX-P8-SCDX	ITK Панель для 4-х оптических адаптеров (SC-Duplex в 19" кросс)		300	30	
FOBX-P8-Z	ITK Заглушка в 19" оптический распределительный кросс		300	30	
FOBX-Z-FC	ITK Заглушка FC- или ST- пластик (черный)	400×250×150	1000	5	0,015000
FOBX-Z-SC	ITK Заглушка SC- или LC-Duplex пластик (черный)				
FOBX-Z-SCDX	ITK Заглушка SC-Duplex пластик (черный)				

6.4 Основные требования к упаковке представлены в таблицах 12 и 13.

Таблица 12

<table>
<tr><th rowspan="2">Наименование изделия</th><th colspan="3">Вид упаковки</th></tr>
<tr><th>Индивидуальная</th><th>Групповая</th><th>Транспортная</th></tr>
<tr><td>Адаптер</td><td>–</td><td>Блистер</td><td rowspan="3">Коробка из гофрокартона</td></tr>
<tr><td>Пигтейл</td><td rowspan="2">Пакет с замком zip-lock</td><td rowspan="2">–</td></tr>
<tr><td>Патч-корд</td></tr>
<tr><td>Оптический распределительный кросс</td><td>Коробка из гофрокартона</td><td rowspan="2">–</td><td>–</td></tr>
<tr><td>Сплайс-кассета</td><td rowspan="5">–</td><td rowspan="5">Коробка из гофрокартона</td></tr>
<tr><td>Комплект защиты сварки</td><td rowspan="4">Пакет с замком zip-lock</td></tr>
<tr><td>Панель для оптических адаптеров</td></tr>
<tr><td>Заглушка в 19” оптический кросс</td></tr>
<tr><td>Заглушка FC, ST, SC, LC пластиковая</td></tr>
</table>

Таблица 13

Основные требования	Примечания
Групповая упаковка – пакет из полиэтилена высокого давления	Толщина пакета – 50÷80 мкм
Транспортная упаковка – коробка из гофрокартона	Трехслойный гофрокартон
Индивидуальная, групповая и транспортная упаковки снабжаются самоклеящимися этикетками, содержащими данные об основных параметрах изделий и сведения о производителе	По одной этикетке на каждый вид упаковки

Приложение А
(обязательное)

Основные размеры изделий

Размеры проходных оптических адаптеров должны соответствовать указанным на рисунках А.1 – А.6. Здесь и далее неуказанные предельные отклонения размеров изделий: отверстий – H12, валов – h12, других – (±IT12)/2.

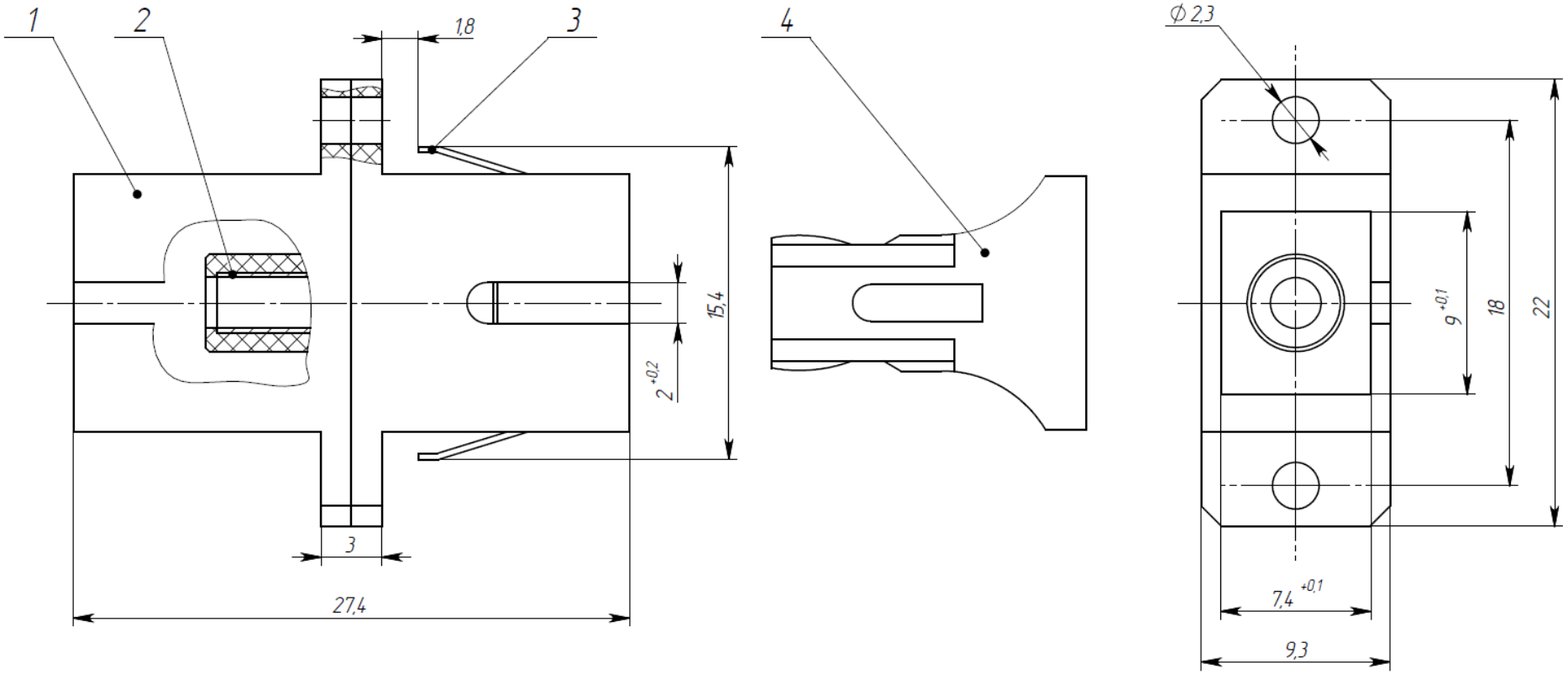

Рисунок А.1 – Адаптер оптический проходной SC-SC Simplex:
1 – корпус; 2 – центрирующая втулка; 3 – металлическая защелка; 4 – защитная заглушка

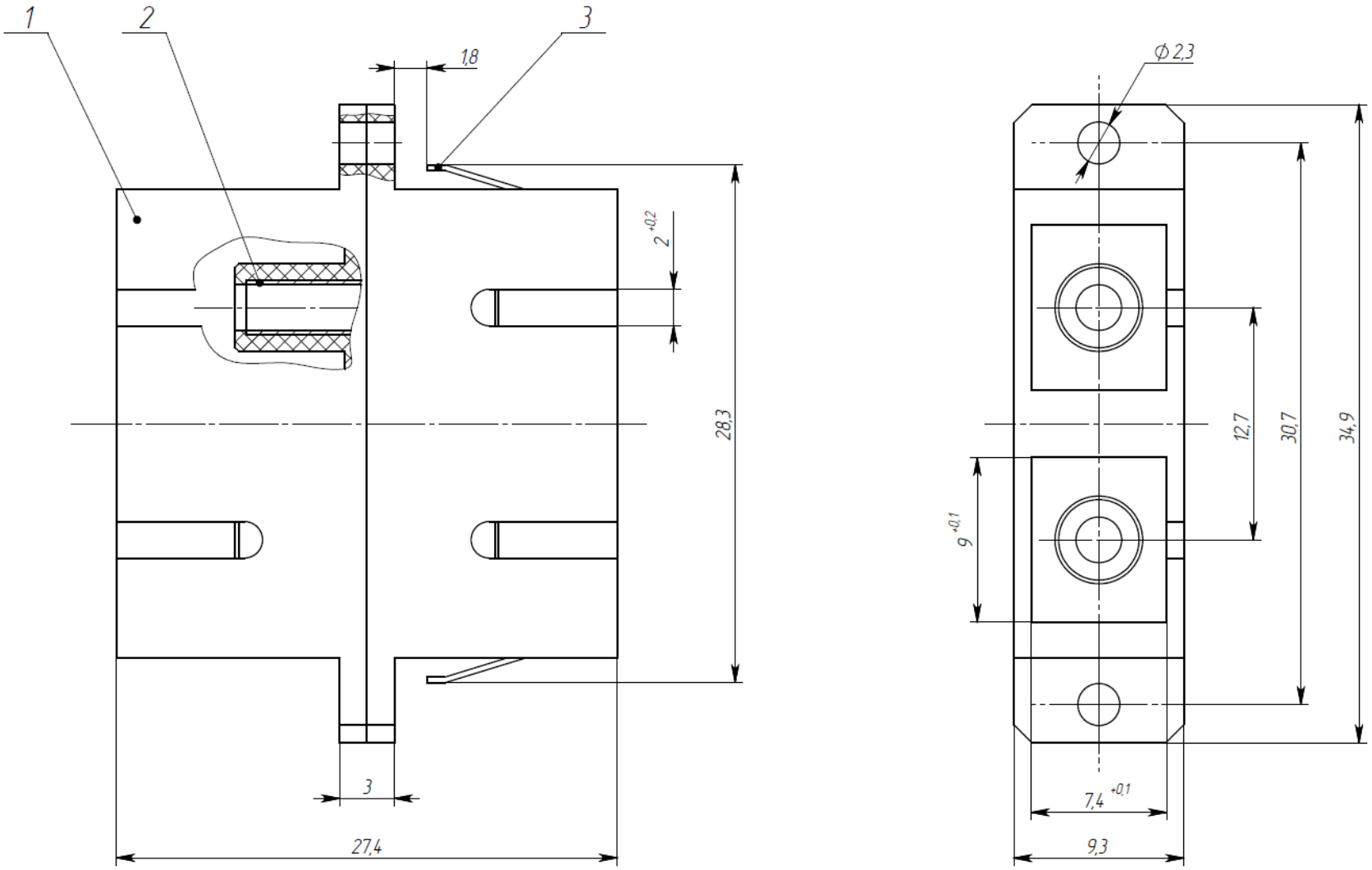

Рисунок А.2 – Адаптер оптический проходной SC-SC Duplex (заглушки не показаны):
1 – корпус; 2 – центрирующая втулка; 3 – металлическая защелка

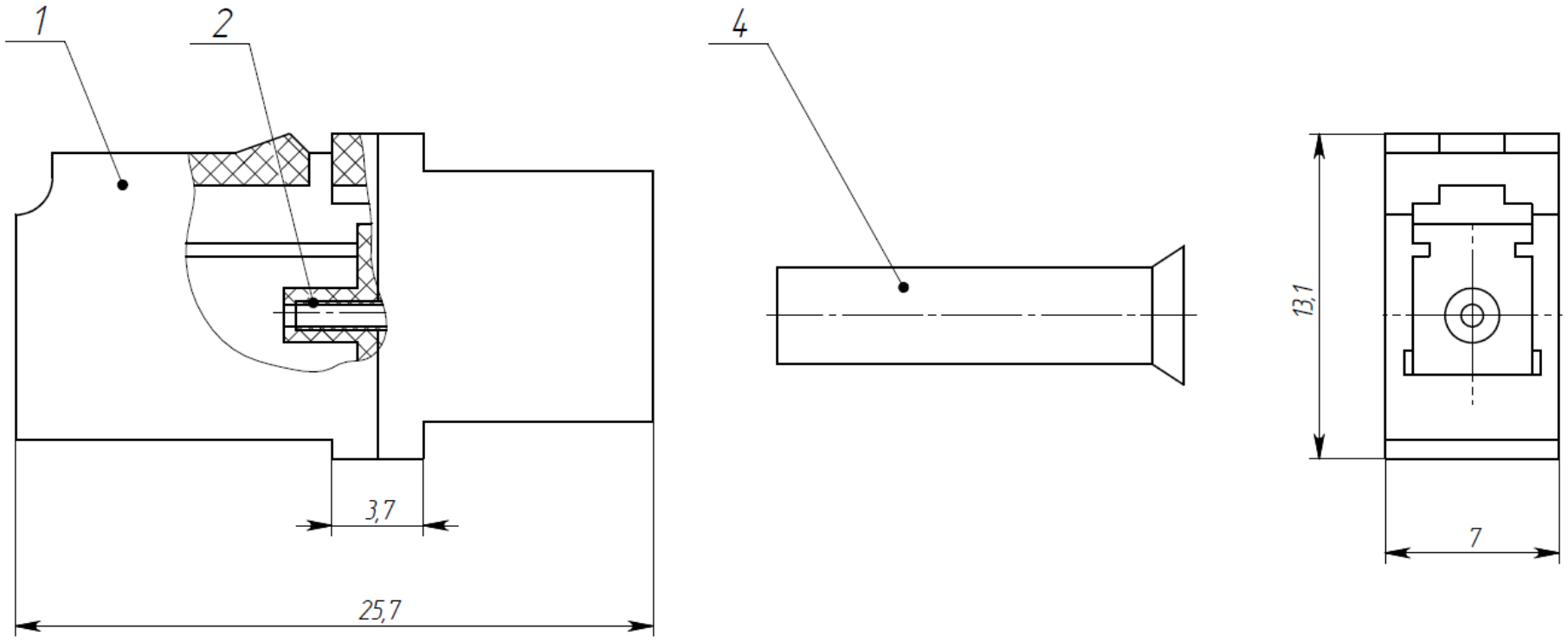

Рисунок А.3 – Адаптер проходной оптический LC-LC Simplex:
1 – корпус; 2 – центрирующая втулка; 4 – защитная заглушка

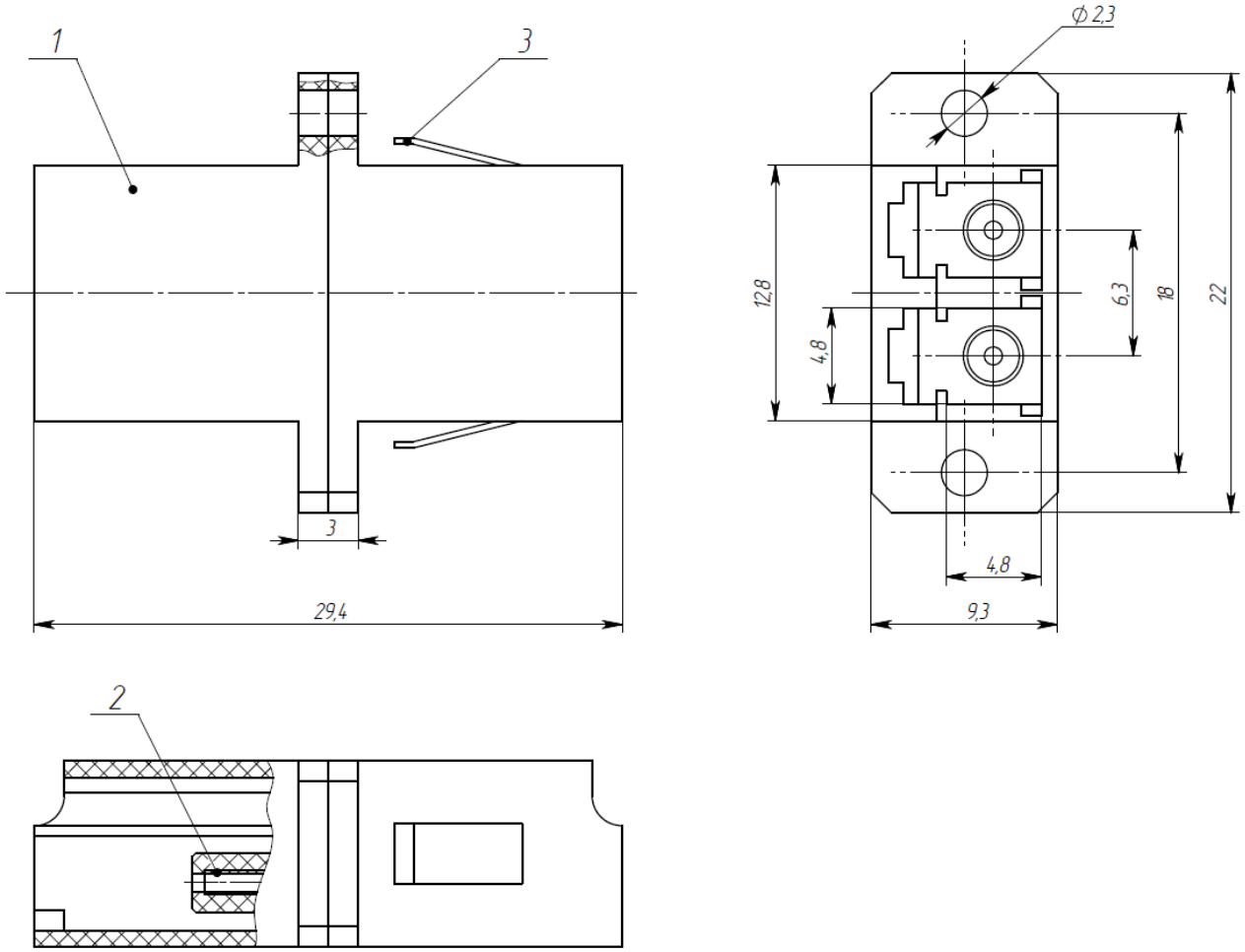

Рисунок А.4 - Адаптер оптический проходной LC-LC Duplex (заглушки не показаны):
1 – корпус; 2 – центрирующая втулка; 3 – металлическая защелка

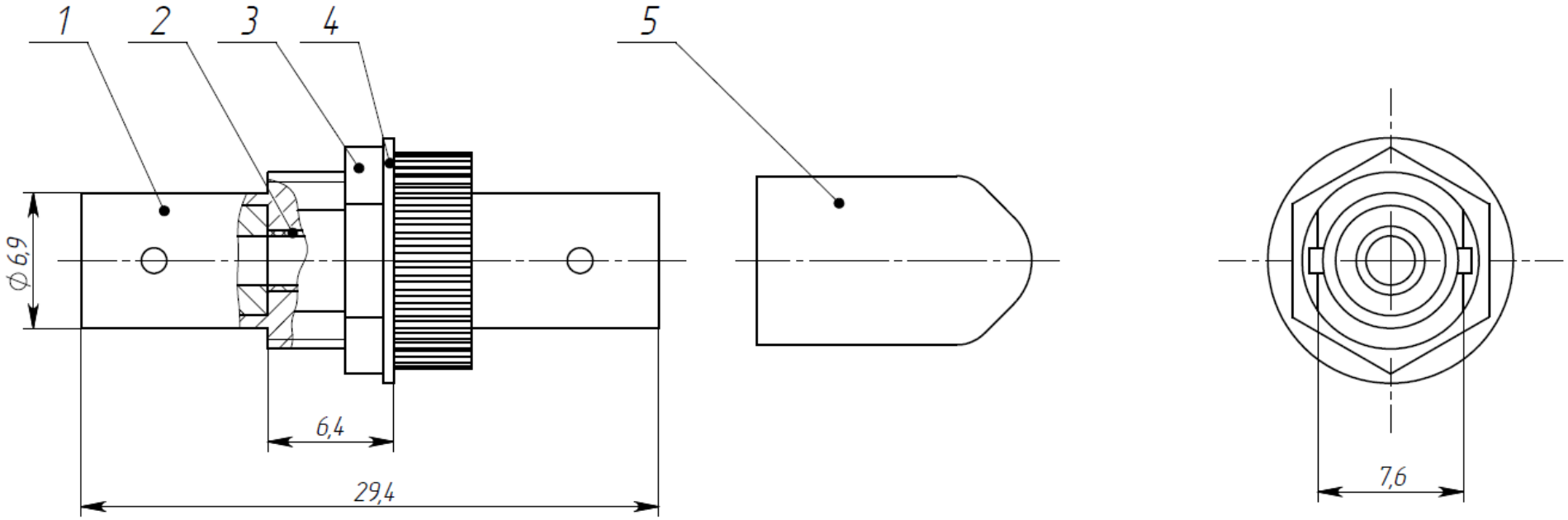

Рисунок А.5 - Адаптер оптический проходной ST-ST Simplex:
1 – корпус; 2 – центрирующая втулка; 3 – гайка; 4 – шайба; 5 – защитная крышка

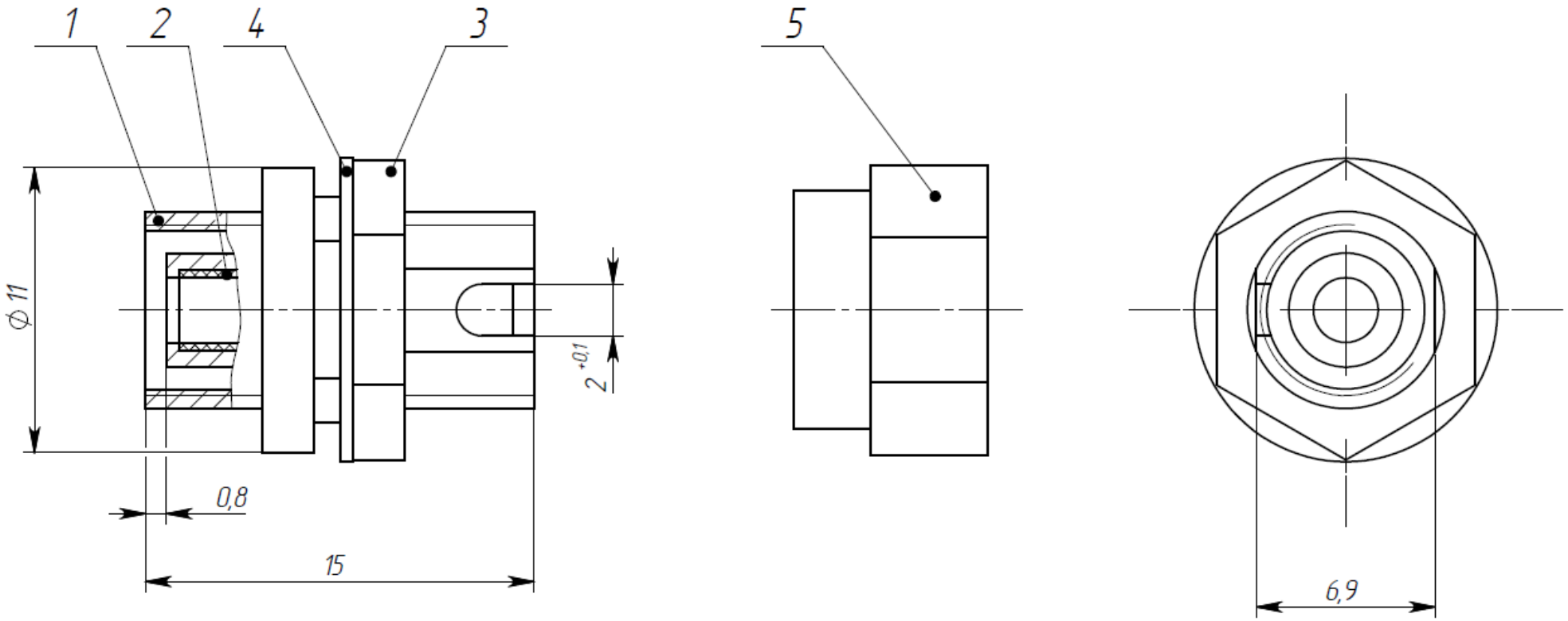

Рисунок А.6 - Адаптер оптический проходной FC-FC Simplex:
1 – корпус; 2 – центрирующая втулка; 3 – гайка; 4 – шайба; 5 – защитная крышка

Размеры коннекторов оптических пигтейлов и патч-кордов должны соответствовать указанным на рисунке А.7.

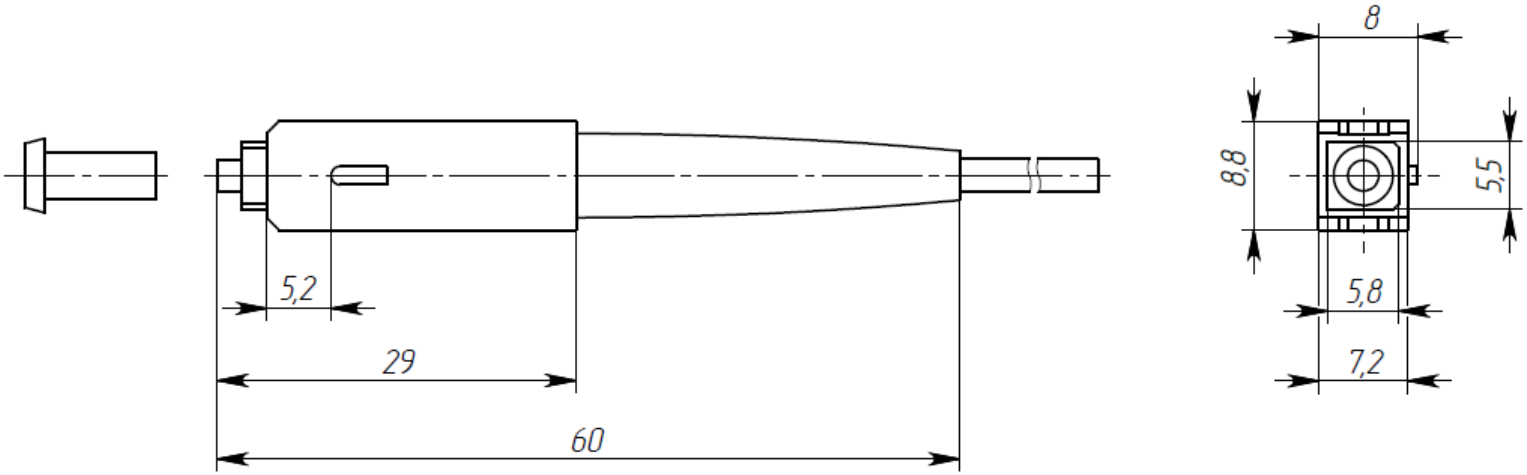

а)

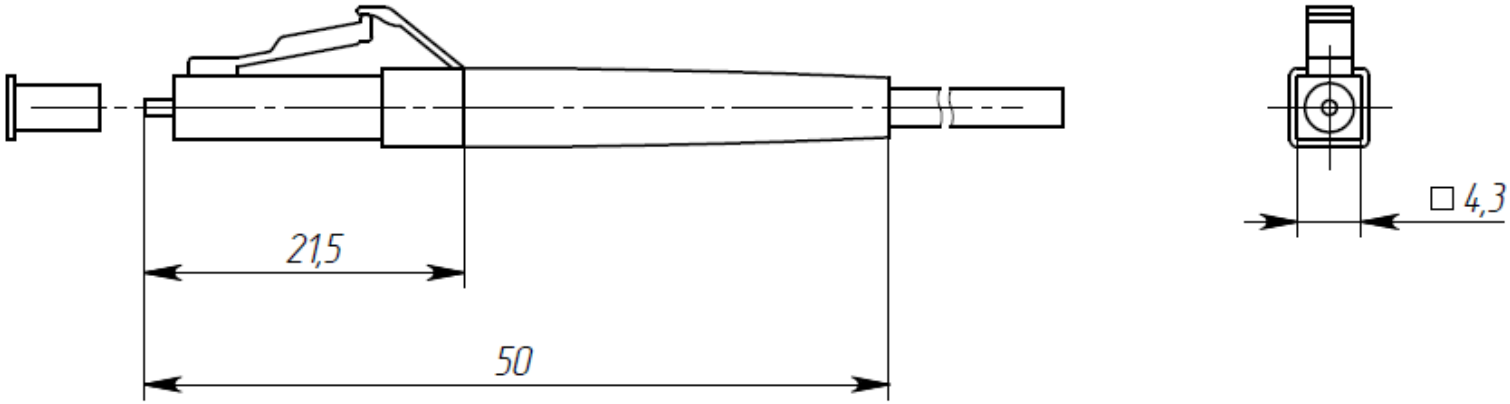

Рисунок А.7: а) Коннектор типа SC; б) Коннектор типа LC

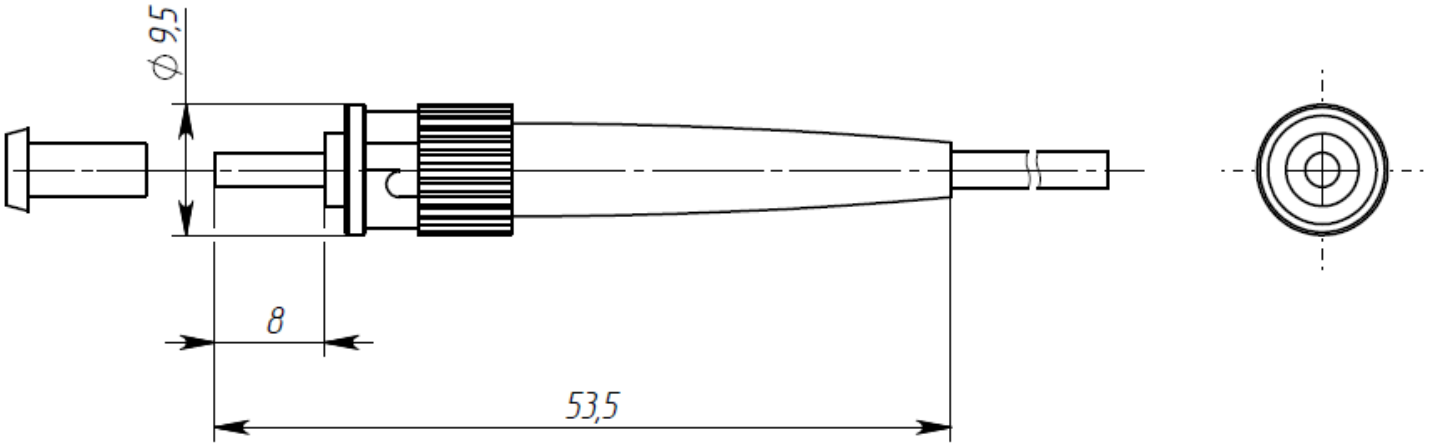

в)

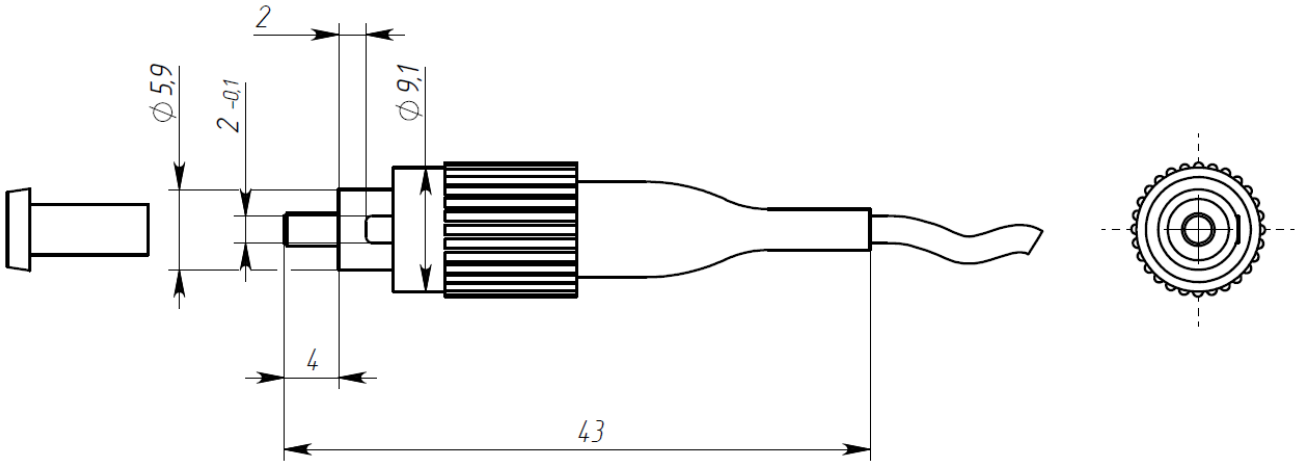

г)

Рисунок А.7 (продолжение): в) Коннектор типа ST; г) Коннектор типа FC

Габаритные и установочные размеры оптических распределительных кроссов представлены на рисунках А.8 – А.10.

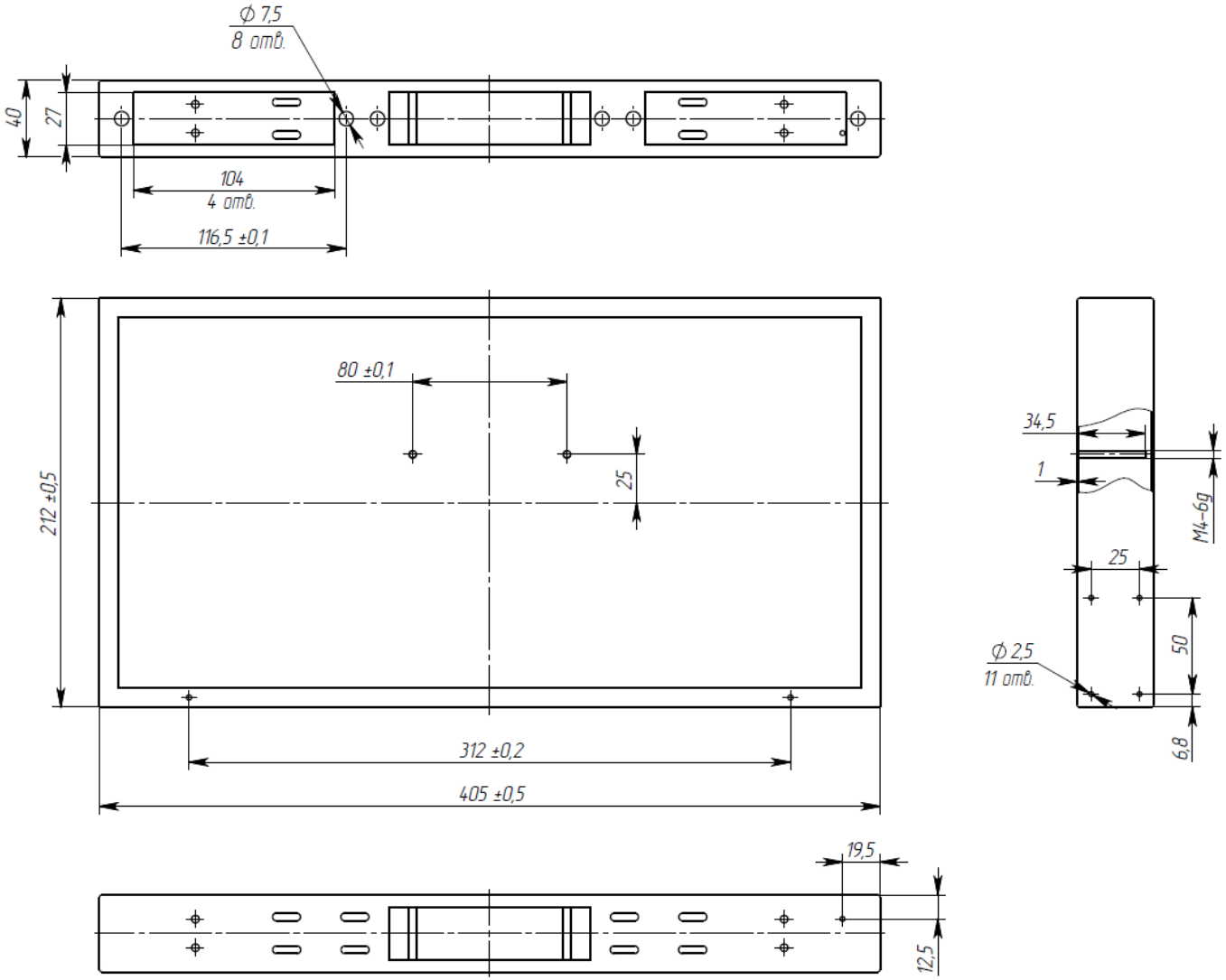

Рисунок А.8 – Кросс оптический распределительный 24 порта

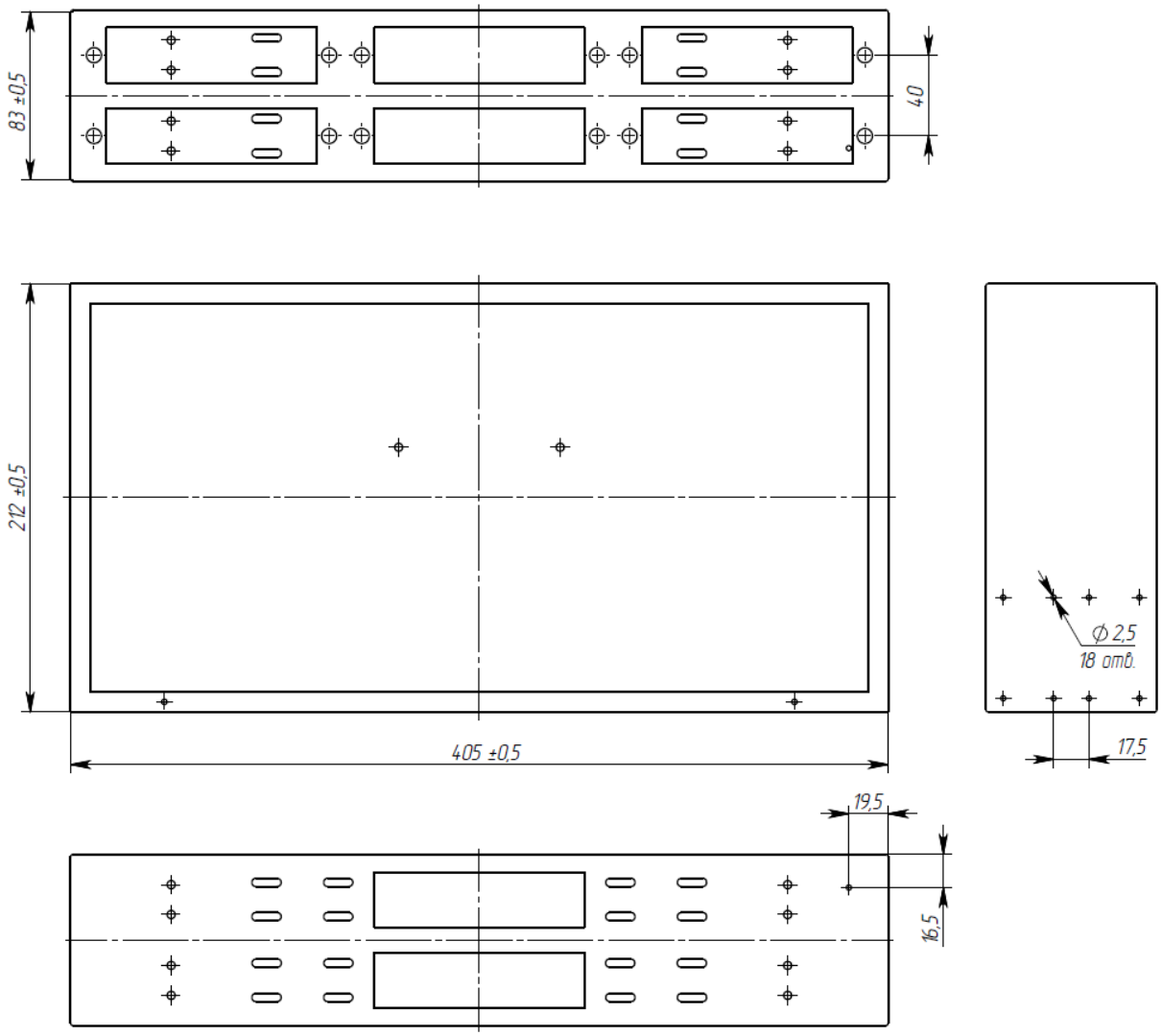

Рисунок А.9 – Кросс оптический распределительный 48 портов (остальное – см. рис. А.8)

Размеры деталей оптических кроссов представлены на рисунках А.10, А.11.

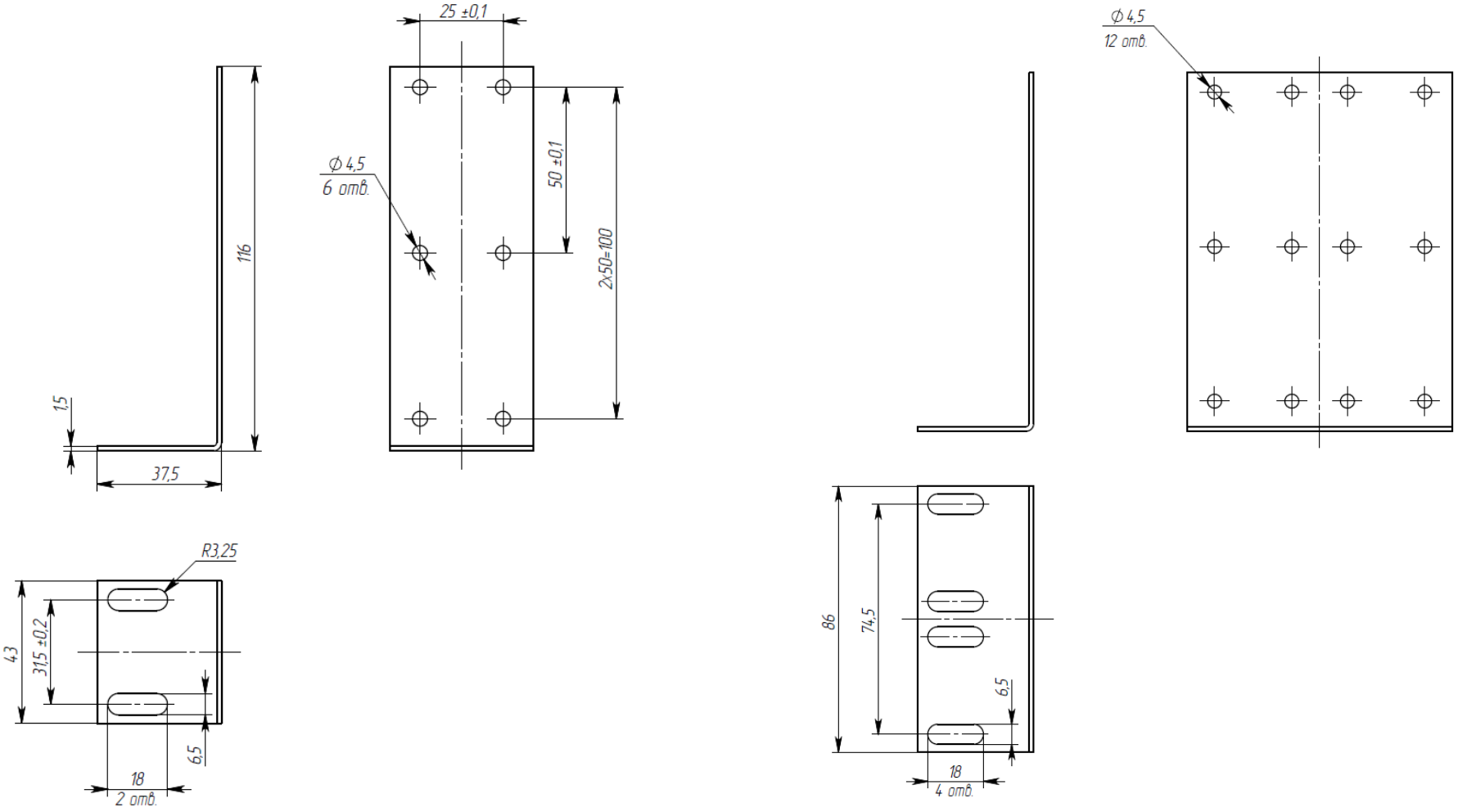

а) б)

Рисунок А.10: а) Кронштейн для оптического кросса 24 порта;
б) Кронштейн для оптического кросса 48 портов (остальное – см. рис. А.10а)

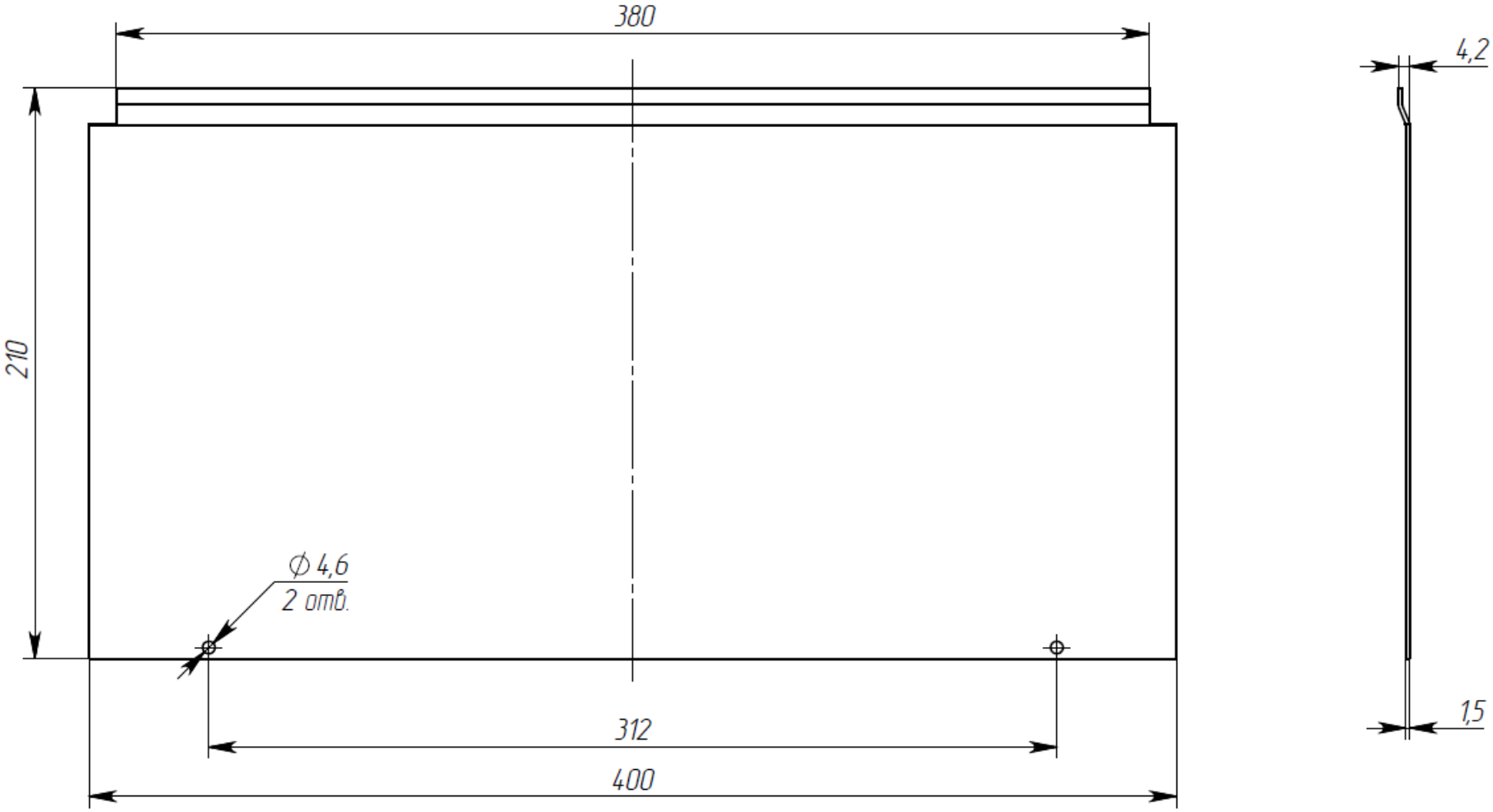

Рисунок А.11 – Крышка оптического распределительного кросса

Габаритные и установочные размеры сплайс-кассеты представлены на рисунке А.12

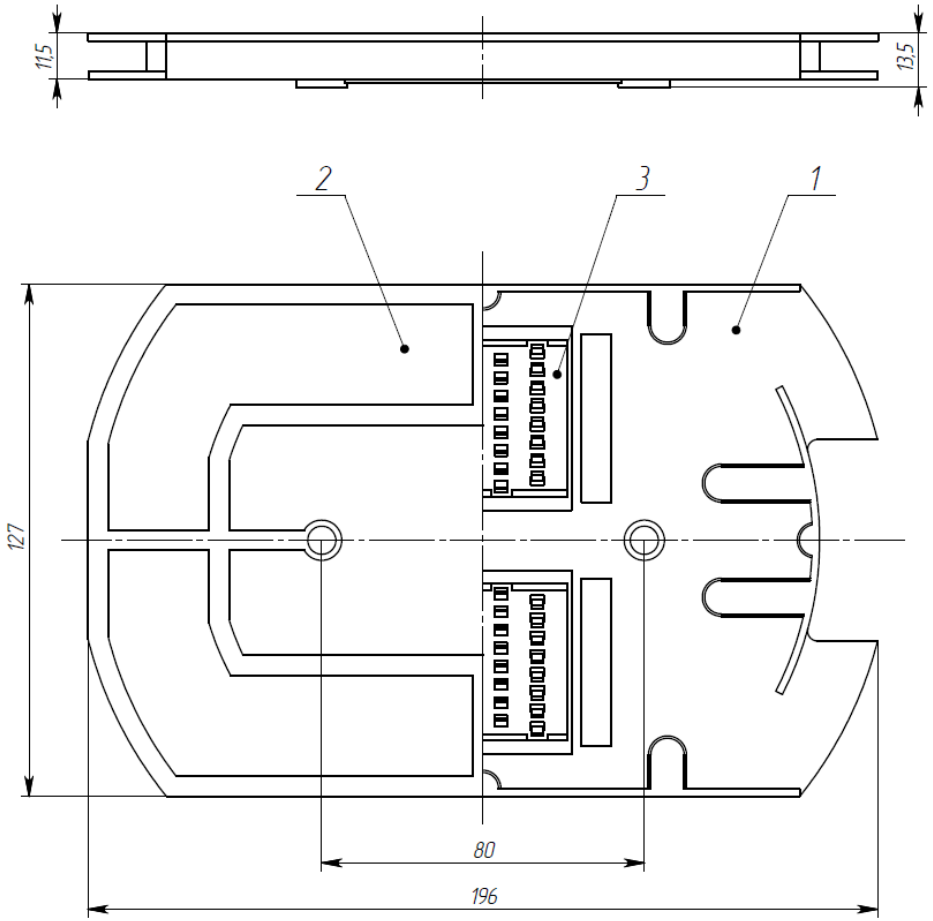

Рисунок А.12 – Сплайс-кассета в сборе: 1 – корпус; 2 – крышка; 3 – ложемент

Конструкция КДЗС представлена на рисунке А.13.

Рисунок А.13

Размеры панелей для оптических адаптеров представлены на рисунке А.14

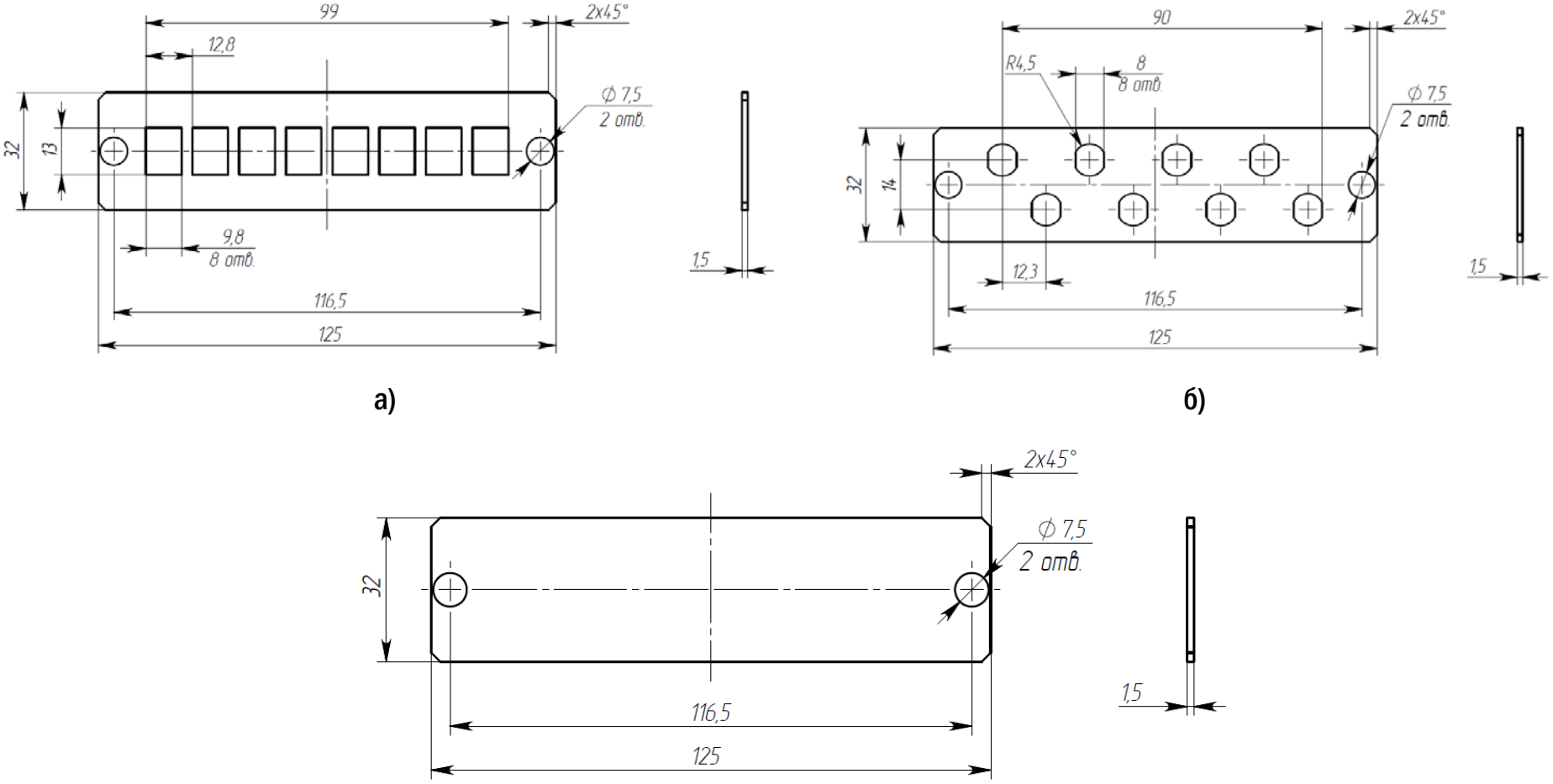

Рисунок А.14: а) Панель для 8-ми оптических адаптеров FC или ST; б) Панель для 8-ми оптических адаптеров SC- или LC-Duplex; в) Заглушка в 19" оптический распределительный кросс

Размеры заглушек в панели оптического распределительного кросса представлены на рисунке А.15.

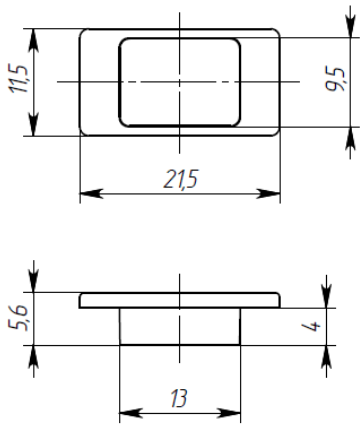

а)

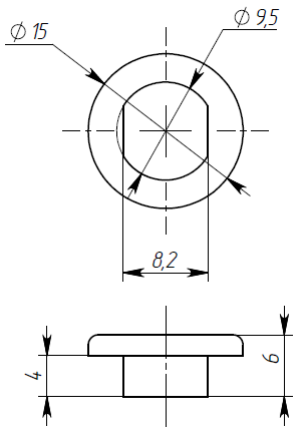

б)

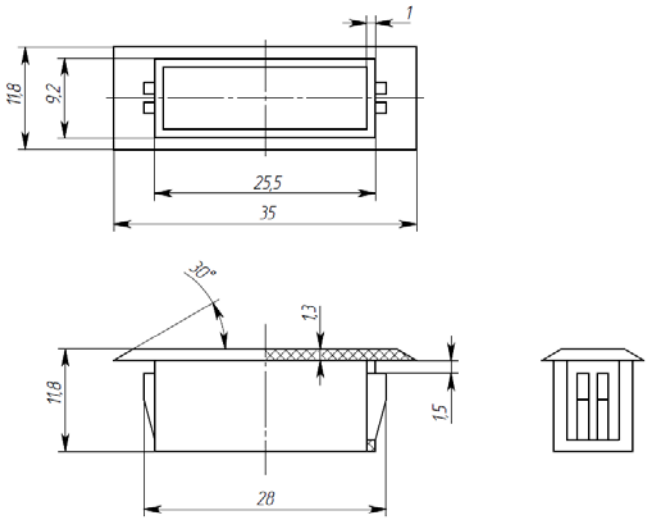

в)

Рисунок А.15 – Заглушки в панели оптического распределительного кросса: а) Для адаптеров типов SC, LC Simplex ; б) Для адаптеров типа ST, FC Simplex; в) Для адаптеров Duplex всех типов