КОНТРОЛЛЕР РАДИОУПРАВЛЯЕМЫЙ С ПДУ LSC1-RGB-216-RF-20-12-B

Паспорт
LSC2.001.1

1 Назначение и область применения

1.1 Контроллер радиоуправляемый с ПДУ LSC1-RGB-216-RF-20-12-B товарного знака IEK® (далее – контроллер RGB) предназначен для управления многоцветными светодиодными RGB-лентами, рассчитанными для работы с источниками постоянного напряжения 12 В.

1.2 Контроллер оснащен пультом дистанционного управления, который позволяет управлять цветом и яркостью свечения светодиодной RGB-ленты, задавать скорость смены цветов и определенные цветовые сцены.

1.3 По требованиям безопасности контроллер соответствует техническому регламенту Таможенного союза ТР ТС 004/2011 и ГОСТ IEC 61347-2-13. По требованиям электромагнитной совместимости технических средств контроллер соответствует техническому регламенту Таможенного союза ТР ТС 020/2011 и ГОСТ 30804.3.2, ГОСТ 30804.3.3.

2 Технические характеристики

2.1 Технические характеристики контроллера приведены в таблице 1.

Таблица 1

Параметры	Значение
Напряжение на входе, В	12 DC
Напряжение на выходе, В	12 DC
Выходная мощность, не более, Вт	216
Число каналов управления, шт.	3
Максимальный выходной ток на канал, А	6
Режим подключения ленты	общий анод
Метод диммирования	широтно-импульсная модуляция
Степень защиты по ГОСТ 14254	IP20
Защита от короткого замыкания	есть
Передача сигнала	пульт дистанционного управления

Таблица 1. Продолжение

Количество сцен	статических	7
	динамических	11
Количество цветов (круговой регулятор)		64
Температура эксплуатации, °С		от минус 20 до плюс 60
Относительная влажность, не более, %		85
Срок службы, не менее, ч		50 000
Габаритные размеры Д×Ш×В, мм		83×79×33
Масса (с ПДУ), кг		0,41

Таблица 2

Параметры	Значение
Рабочее напряжение, В	4,5 DC
Частота передачи, МГц	433
Дальность действия радиопульта, более, м	20
Тип элементов питания (батареи)	AAA
Количество элементов питания	3
Мощность в режиме ожидания, мВт	0,025
Габаритные размеры Д×Ш×В, мм	55,5×113,5×22,5
Цвет ПДУ	черный

Примечание – Элементы питания (батареи) в комплект не входят.

2.2 Технические характеристики пульта дистанционного управления приведены в таблице 2.

2.3 Разъемы подключения контроллера приведены на рисунке 1.

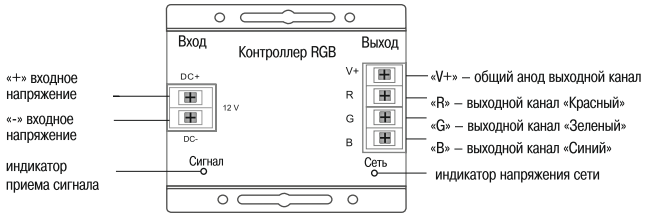

Рисунок 1.

3 Комплектность

В комплект поставки изделия входят:

– Контроллер – 1шт.
– Пульт – 1шт.
– Паспорт – 1 экз.
– Упаковка – 1 шт.

4 Требования безопасности

4.1 Установка и подключение контроллера должны выполняться квалифицированным специалистом.

4.2 Установку контроллера производите в местах с хорошей вентиляцией, вдали от источников тепла.

4.3 Не используйте контроллер RGB в помещениях с повышенной влажностью, а также с повышенным содержанием химически активных веществ.

ВНИМАНИЕ! Все подключения к устройству проводить только при отключенном напряжении сети питания.

ЗАПРЕЩАЕТСЯ ПРОИЗВОДИТЬ ПОДКЛЮЧЕНИЕ КОНТРОЛЛЕРА С МЕХАНИЧЕСКИМИ ПОВРЕЖДЕНИЯМИ КОРПУСА.

4.4 При обнаружении неисправностей и по истечении срока службы изделие утилизировать.

5 Правила монтажа и эксплуатации

5.1 Эксплуатацию контроллера производить согласно «Правилам эксплуатации электроустановок потребителей».

5.2 При монтаже расстояние между контроллером RGB и источником питания должно быть не менее 25 мм.

5.3 Расстояние между двумя соседними контроллерами RGB должно быть не менее 25 см.

5.4 Расстояние между контроллером RGB и нагрузкой должно быть не менее 20 см.

5.5 Не рекомендуется устанавливать контроллер RGB на расстоянии более 7 метров от нагрузки.

5.6 Монтаж

5.6.1 Распакуйте контроллер.

5.6.2 Смонтируйте контроллер на монтажной поверхности.

5.6.3 Производите подключение полноцветной светодиодной RGB-ленты к контроллеру, соблюдая полярность к выходным контактам контроллера: R – красный, G – зеленый, B – синий и «V+» – общий анод.

При необходимости подключите отдельным проводом дополнительную ленту параллельно к контроллеру. Номинальная мощность RGB-контроллера должна соответствовать суммарной мощности подключаемых лент.

5.6.4 К входным разъемам «+» и «-» контроллера подключить источник постоянного напряжения 12 В, соблюдая полярность.

5.6.5 Схема параллельного подключения полноцветной светодиодной RGB-ленты к блоку питания и контроллеру показана на рисунке 2.

5.6.6 Для увеличения суммарной мощности подключаемых RGB-лент к одному контроллеру необходимо применение усилителя RGB.
Схема параллельного подключения RGB-лент с усилителем RGB одному блоку питания приведена на рисунке 3.

5.6.7 Установите батарею питания в пульт.

5.6.8 Настройте необходимый режим работы многоцветной ленты с помощью пульта управления согласно 6.4.

6 Управление

6.1 Управление контроллером осуществляется с помощью пульта дистанционного управления по радиоканалу.

6.2 Назначение кнопок пульта дистанционного управления приведено в таблице 3.

6.3 Для продления срока службы батарей пульт дистанционного управления оснащен режимом ожидания. Если пользователь в течение 20 секунд не прикасается к кнопкам пульта дистанционного управления,

Таблица 3

	Включение/отключение контроллера
	Переключение статических и динамических сцен
	Круговой регулятор выбора цвета
	Изменение яркости (увеличение /уменьшение) статических сцен Изменение скорости (увеличение /уменьшение) смены цветов динамических сцен

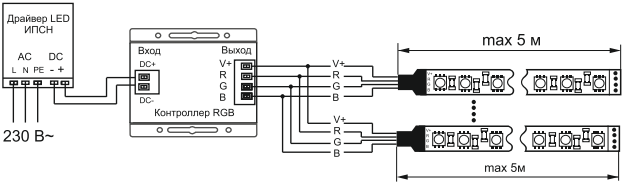

Рисунок 2

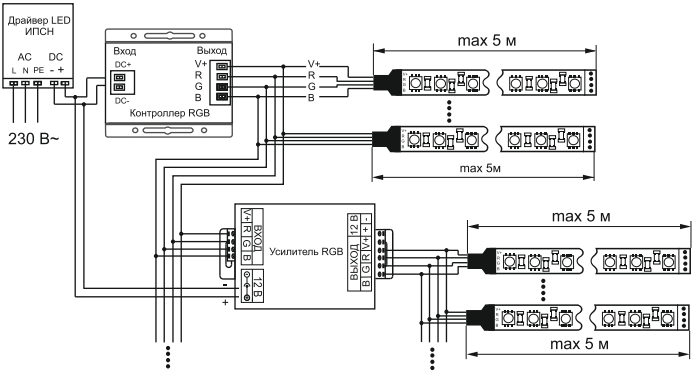

Рисунок 3

он автоматически переходит в режим ожидания. Для возврата из режима ожидания необходимо нажать любую кнопку пульта управления, кроме кругового регулятора цвета.

6.4 Режимы работы контроллера приведены в таблице 4.

6.5 Пульт дистанционного управления и контроллер имеют уникальный номер ID (идентификатор). ID на пульте дистанционного управления и контроллере должны совпадать.

Если в процессе эксплуатации исчезла связь между пультом управления и контроллером, необходимо поднести пульт максимально близко к корпусу контроллера и нажать кнопку «ВКЛ» либо «ОТКЛ» в течение трех секунд. При восстановлении связи светодиоды не ленте начнут мигать в течение нескольких секунд.

Таблица 4

№	Режим	Примечание	№	Режим	Примечание
1	Красный	Возможность регулирования яркости	10	Плавное изменение трех цветов	Возможность управления скоростью
2	Зеленый		11	Изменение трех цветов с плавным переходом	
3	Синий		12	Плавное изменение семи цветов	
4	Желтый		13	Изменение семи цветов с плавным переходом	
5	Фиолетовый		14	Эффект мерцания семи цветов	
6	Голубой		15	Эффект мерцания трех цветов	
7	Белый		16	Стробоскопический эффект трех цветов	
8	Последовательное переключение трех цветов	Возможность управления скоростью	17	Стробоскопический эффект семи цветов	
9	Последовательное переключение семи цветов		18	Автоматическое воспроизведение динамических сцен	

7 Обслуживание и ремонт

7.1 Контроллер ремонту не подлежит.

7.2 Контроллер не требует обслуживания в процессе эксплуатации, кроме чистки корпуса от загрязнений. Чистку корпуса от пыли производить мягкой щёткой или кистью.

7.3 Необходимо заменить элементы питания в пульте дистанционного управления, если сенсорное цветовое кольцо не реагирует на прикосновения.

7.4 Если в течение длительного времени вы не собираетесь использовать пульт дистанционного управления, выньте батареи питания, иначе они могут разгерметизироваться и вывести пульт из строя.

8 Утилизация

8.1 Изделие утилизируется в соответствии с правилами утилизации бытовой электронной техники.

8.2 Извлеките элементы питания из пульта управления перед утилизацией прибора. Элементы питания необходимо сдать в специализированные приёмные пункты по месту жительства, занимающиеся сбором такого вида отходов.

9 Условия транспортирования и хранения

9.1 Транспортирование контроллера допускается любым видом крыто-го транспорта, обеспечивающим предохранение изделий от механических повреждений и ударных нагрузок. Температура транспортирования от минус 50 до плюс 40 °С.

9.2 Хранение контроллеров осуществляется в упаковке изготовителя в помещениях с естественной вентиляцией при температуре окружающего воздуха от минус 50 °С до плюс 40 °С ; при плюс 25 °С допустима относительная влажность 98 %.

10 Гарантийные обязательства

Гарантийный срок эксплуатации контроллера – 1 год со дня продажи, при условии соблюдения правил хранения и эксплуатации.

ИНФОРМАЦИЯ ДЛЯ ПОТРЕБИТЕЛЕЙ

Адреса организаций для обращения потребителей

РОССИЙСКАЯ ФЕДЕРАЦИЯ
ООО «ИЭК ХОЛДИНГ»
142100, Московская область, г. Подольск,
проспект Ленина, дом 107/49, офис 457
Тел./факс: +7 (495) 542-22-27
info@iek.ru
www.iek.ru

УКРАИНА
ООО «ТОРГОВЫЙ ДОМ УКРЭЛЕКТРОКОМПЛЕКТ»
08132, Киевская область,
Киево-Святошинский район,
г. Вишневое, ул. Киевская, 6В
Тел.: +38 (044) 536-99-00
info@iek.com.ua
www.iek.ua

РЕСПУБЛИКА МОЛДОВА
П.И.К. «ИЭК МОЛДОВА» О.О.О.
MD-2068, г. Кишинев, ул. Петрикань, 31
Тел.: +373 (22) 479-065, 479-066
Факс: +373 (22) 479-067
info@iek.md; infomd@md.iek.ru
www.iek.md

СТРАНЫ ЕВРОСОЮЗА
ЛАТВИЙСКАЯ РЕСПУБЛИКА
ООО «ИЭК БАЛТИЯ»
LV-1005, г. Рига, ул. Ранкас, 11
Тел.: +371 2934-60-30
iek-baltija@inbox.lv
www.iek.ru

СТРАНЫ АЗИИ
РЕСПУБЛИКА КАЗАХСТАН
ТОО «ТД ИЭК. КАЗ»
040916, Алматинская область,
Карасайский район, с. Иргели,
мкр. Акжол, 71А
Тел.: +7 (727) 237-92-49, 237-92-50
infokz@iek.ru
www.iek.kz

РЕСПУБЛИКА БЕЛАРУСЬ
ООО «ИЭК ХОЛДИНГ»
(Представительство
в Республике Беларусь)
220025, г. Минск, ул. Шафарнянская,
д. 11, пом. 62
Тел.: + 375 (17) 286-36-29
iek.by@iek.ru
www.iek.ru

МОНГОЛИЯ
«ИЭК МОНГОЛИЯ» КОО
Улан-Батор, 20-й участок Баянголского района,
Западная зона промышленного района 16100, Московская улица, 9
Тел.: +976 7015-28-28
Факс: +976 7016-28-28
info@iek.mn
www.iek.mn

11 Свидетельство о приёмке

Контроллер LSC1-RGB-216-RF-20-12-B соответствует требованиям ГОСТ IEC 61347-2-13, ГОСТ 30804.3.2, ГОСТ 30804.3.3 и признан годным для эксплуатации.

Номер партии, месяц и год изготовления изделия указаны на индивидуальной упаковке в графах «ПАРТИЯ» и «ДАТА».

Штамп ОТК

Штамп магазина

Дата продажи _____

Произведено: Нинбо Юйсин Лайтинг Ко, Лтд.
номер 1199, Мингуан рд, Цзяншань таун, Иньчжоу,
Нинбо, Китай

Made by: Ningbo Yusing Lighting Co., Ltd.
No. 1199, Mingguang Rd. Jiangshan Town, Yinzhou,
Ningbo, China

Импортер: ООО «ИЭК ХОЛДИНГ»
Российская Федерация, 142100, Московская область,
город Подольск, проспект Ленина,
дом 107/49, офис 457

Издание 3