КОНТРОЛЛЕР РАДИОУПРАВЛЯЕМЫЙ С ПДУ LSC1-MONO-216-RF-20-12-B

Паспорт
LSC3.001.1

1 Назначение и область применения

1.1 Контроллер радиоуправляемый с ПДУ LSC1-MONO-216-RF-20-12-B товарного знака IEK® (далее – контроллер) предназначен для управления светодиодными лентами, рассчитанными для работы с источниками постоянного напряжения 12 В.

1.2 Контроллер оснащен пультом дистанционного управления (ПДУ), который позволяет управлять яркостью свечения одноцветной светодиодной ленты и создавать определенные цветовые сцены.

1.3 По требованиям безопасности контроллер соответствует техническому регламенту Таможенного союза ТР ТС 004/2011 и ГОСТ IEC 61347-2-13. По требованиям электромагнитной совместимости технических средств контроллер соответствует техническому регламенту Таможенного союза ТР ТС 020/2011 и ГОСТ 30804.3.2, ГОСТ 30804.3.3.

2 Технические характеристики

2.1 Технические характеристики контроллера приведены в таблице 1.

Таблица 1

Параметры	Значение
Напряжение на входе, В	12 DC
Напряжение на выходе, В	12 DC
Выходная мощность, не более, Вт	216
Число каналов управления, шт.	3
Максимальный выходной ток на канал, А	6
Режим подключения ленты	общий анод
Метод диммирования	широтно-импульсная модуляция
Степень защиты по ГОСТ 14254	IP20
Защита от короткого замыкания	есть
Передача сигнала	пульт дистанционного управления

Таблица 1. Продолжение

Температура эксплуатации, °С	от минус 20 до плюс 60
Относительная влажность, не более, %	85
Срок службы, не менее, ч	50 000
Габаритные размеры Д×Ш×В, мм	83×79×33
Масса (с ПДУ), кг	0,4

Таблица 2

Параметры	Значение
Рабочее напряжение, В	4,5 DC
Частота передачи, МГц	433
Дальность действия радиопульта, не менее, м	20
Тип элементов питания (батареи)	AAA
Количество элементов питания	3
Мощность в режиме ожидания, мВт	0,08
Потребляемая мощность, мВт	6
Габаритные размеры Д×Ш×В, мм	113×55×23
Цвет корпуса ПДУ	черный

Примечание – Элементы питания (батареи) в комплект не входят.

2.2 Технические характеристики пульта дистанционного управления приведены в таблице 2.

2.3 Разъемы подключения контроллера приведены на рисунке 1.

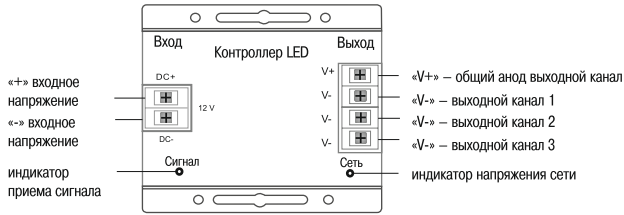

Рисунок 1

3 Комплектность

В комплект поставки изделия входят:

– Контроллер – 1 шт.
– Пульт – 1 шт.
– Паспорт – 1 экз.
– Упаковка – 1 шт.

4 Требования безопасности

4.1 Установка и подключение контроллера должны выполняться квалифицированным специалистом.

4.2 Установку контроллера производить в местах с хорошей вентиляцией, вдали от источников тепла.

4.3 Не использовать контроллер в помещениях с повышенной влажностью, а также с повышенным содержанием химически активных веществ.

ВНИМАНИЕ! Все подключения к устройству проводить только при отключенном напряжении сети питания.

ЗАПРЕЩАЕТСЯ ПРОИЗВОДИТЬ ПОДКЛЮЧЕНИЕ КОНТРОЛЛЕРА С МЕХАНИЧЕСКИМИ ПОВРЕЖДЕНИЯМИ КОРПУСА.

4.4 При обнаружении неисправностей и по истечении срока службы изделие утилизировать.

5 Правила монтажа и эксплуатации

5.1 Эксплуатацию контроллера производить согласно «Правилам эксплуатации электроустановок потребителей».

5.2 При монтаже расстояние между контроллером и источником питания должно быть не менее 25 мм.

5.3 Расстояние между двумя соседними контроллерами должно быть не менее 25 мм.

5.4 Расстояние между контроллером и нагрузкой должно быть не менее 20 см.

5.5 Не рекомендуется устанавливать контроллер на расстоянии более 7 метров от нагрузки.

5.6 Номинальная мощность контроллера должна соответствовать суммарной мощности подключаемых лент.

5.7 Монтаж

5.7.1 Распаковать контроллер.

5.7.2 Смонтировать контроллер на монтажной поверхности.

5.7.3 Подключение белой или цветной ленты производить согласно маркировке на ленте к разъемам «Выход» трехканального контроллера «V+»; «V-», соблюдая полярность, при этом выходные каналы соединить вместе (рисунок 2). При необходимости подключить отдельным проводом дополнительную ленту параллельно к контроллеру.

Если Вы хотите подключить к контроллеру ленты разного цвета, то каждую ленту подключать к отдельному каналу контроллера с общим анодом (рисунок 3).

5.7.4 К разъемам «Вход» контроллера подключить источник постоянного напряжения 12 В, соблюдая полярность.

5.8 Установить батареи питания в пульт дистанционного управления.

5.9 Настроить необходимый режим работы светодиодной ленты с помощью пульта управления согласно 6.2.

6 Управление

6.1 Управление контроллером осуществляется с помощью пульта дистанционного управления по радиоканалу.

6.2 Назначение кнопок пульта дистанционного управления приведены в таблице 3.

6.3 Для продления срока службы батарей пульт дистанционного управления оснащен режимом ожидания. Если пользователь в течение 20 секунд не прикасается к кнопкам пульта дистанционного управления, он автоматически переходит в режим ожидания. Для возврата из режима ожидания необходимо нажать любую кнопку пульта управления, кроме кругового регулятора цвета.

Таблица 3

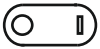	Включение/отключение
	Кнопки переключения яркости свечения (максимальной, минимальной)
	Круговой регулятор выбора яркости свечения позволяет получить любую яркость между максимальной и минимальной
	Кнопки для увеличения или уменьшения яркости свечения на 10% каждый шаг

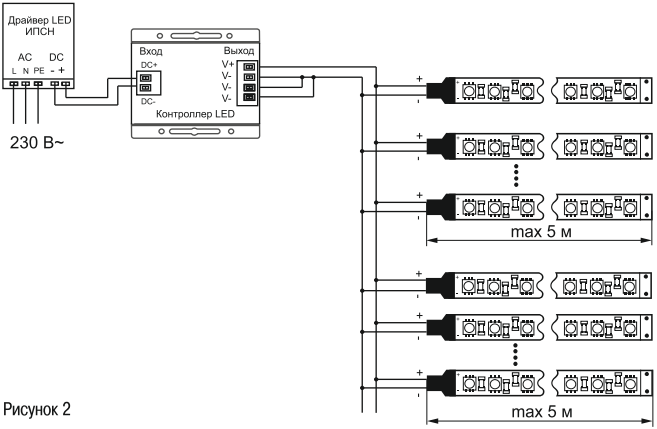

Рисунок 2

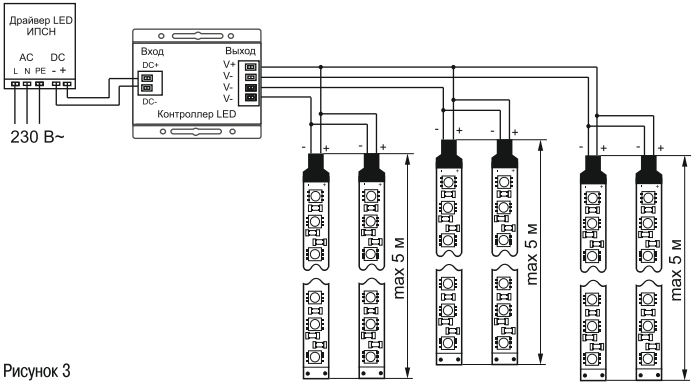

Рисунок 3

6.4 Пульт дистанционного управления и контроллер имеют уникальный номер ID (идентификатор). ID на пульте дистанционного управления и контроллере должны совпадать.

Если в процессе эксплуатации исчезла связь между пультом управления и контроллером, необходимо поднести пульт максимально близко к корпусу контроллера и нажать кнопку «ВКЛ» либо «ОТКЛ» в течение трех секунд. При восстановлении связи светодиоды на ленте начнут мигать в течение нескольких секунд.

7 Обслуживание и ремонт

7.1 Контроллер ремонту не подлежит.

7.2 Контроллер не требует обслуживания в процессе эксплуатации, кроме чистки корпуса от загрязнений. Чистку корпуса от пыли производить мягкой щёткой или кистью.

7.3 Если индикатор на пульте дистанционного управления регулярно мигает без прикосновения к кнопкам, это означает, что источники питания (батареи) должны быть заменены.

7.4 Если в течение длительного времени вы не собираетесь использовать пульт дистанционного управления, выньте батареи питания, иначе они могут разгерметизироваться и вывести пульт из строя.

8 Утилизация

8.1 Изделие утилизируется в соответствии с правилами утилизации бытовой электронной техники.

8.2 Извлеките элементы питания из пульта управления перед утилизацией прибора. Элементы питания необходимо сдать в специализированные приёмные пункты по месту жительства, занимающиеся сбором такого вида отходов.

9 Условия транспортирования и хранения

9.1 Транспортирование контроллера допускается любым видом крытого транспорта, обеспечивающим предохранение изделий от механических повреждений и ударных нагрузок. Температура транспортирования от минус 50 до плюс 40 °С.

9.2 Хранение контроллеров осуществляется в упаковке изготовителя в помещениях с естественной вентиляцией при температуре окружающего воздуха от минус 50 до плюс 40 °С и относительной влажности 98 % при температуре плюс 25 °С.

10 Гарантийные обязательства

Гарантийный срок эксплуатации контроллера – 1 год со дня продажи, при условии соблюдения правил хранения и эксплуатации.

ИНФОРМАЦИЯ ДЛЯ ПОТРЕБИТЕЛЕЙ

Адреса организаций для обращения потребителей

РОССИЙСКАЯ ФЕДЕРАЦИЯ
ООО «ИЭК ХОЛДИНГ»
142100, Московская область, г. Подольск,
проспект Ленина, дом 107/49, офис 457
Тел./факс: +7 (495) 542-22-27
info@iek.ru
www.iek.ru

УКРАИНА
ООО «ТОРГОВЫЙ ДОМ УКРЭЛЕКТРОКОМПЛЕКТ»
08132, Киевская область,
Киево-Святошинский район,
г. Вишневое, ул. Киевская, 6В
Тел.: +38 (044) 536-99-00
info@iek.com.ua
www.iek.ua

РЕСПУБЛИКА МОЛДОВА
П.И.К. «ИЭК МОЛДОВА» О.О.О.
MD-2068, г. Кишинев, ул. Петрикань, 31
Тел.: +373 (22) 479-065, 479-066
Факс: +373 (22) 479-067
info@iek.md; infomd@md.iek.ru
www.iek.md

СТРАНЫ ЕВРОСОЮЗА
ЛАТВИЙСКАЯ РЕСПУБЛИКА
ООО «ИЭК БАЛТИЯ»
LV-1005, г. Рига, ул. Ранкас, 11
Тел.: +371 2934-60-30
iek-baltija@inbox.lv
www.iek.ru

СТРАНЫ АЗИИ
РЕСПУБЛИКА КАЗАХСТАН
ТОО «ТД ИЭК. КАЗ»
040916, Алматинская область,
Карасайский район, с. Иргели,
мкр. Акжол, 71А
Тел.: +7 (727) 237-92-49, 237-92-50
infokz@iek.ru
www.iek.kz

РЕСПУБЛИКА БЕЛАРУСЬ
ООО «ИЭК ХОЛДИНГ»
(Представительство
в Республике Беларусь)
220025, г. Минск, ул. Шафарнянская,
д. 11, пом. 62
Тел.: + 375 (17) 286-36-29
iek.by@iek.ru
www.iek.ru

МОНГОЛИЯ
«ИЭК МОНГОЛИЯ» КОО
Улан-Батор, 20-й участок Баянголского района,
Западная зона промышленного района 16100, Московская улица, 9
Тел.: +976 7015-28-28
Факс: +976 7016-28-28
info@iek.mn
www.iek.mn

11 Свидетельство о приёмке

Контроллер радиоуправляемый с ПДУ LSC1-MONO-216-RF-20-12-B соответствует требованиям ГОСТ IEC 61347-2-13, ГОСТ 30804.3.2, ГОСТ 30804.3.3 и признан годным для эксплуатации.

Номер партии, месяц и год изготовления изделия указаны на индивидуальной упаковке в графах «ПАРТИЯ» и «ДАТА».

Штамп ОТК

Штамп магазина

Дата продажи _____

Произведено: Нинбо Юйсин Лайтинг Ко, Лтд.
номер 1199, Мингуан рд, Цзяншань таун, Иньчжоу,
Нинбо, Китай

Made by: Ningbo Yusing Lighting Co., Ltd.
No. 1199, Mingguang Rd. Jiangshan Town, Yinzhou,
Ningbo, China

Импортер: ООО «ИЭК ХОЛДИНГ»
Российская Федерация, 142100, Московская область,
город Подольск, проспект Ленина,
дом 107/49, офис 457

Издание 3