ОТВОД Т-ОБРАЗНЫЙ ПЛАВНЫЙ СЕРИИ ESCA

Краткое руководство по эксплуатации

1 Назначение и область применения

1.1 Отвод Т-образный плавный серии ESCA товарного знака IEK (далее – отвод) предназначен для организации Т-образного ответвления кабельной трассы, плавные рёбра отвода позволяют избежать перелома кабеля. В зависимости от исполнения отвод может применяться внутри общественных, производственных зданий, сооружений и объектов розничной торговли, вне помещений под навесом, на открытом воздухе, а также в помещениях с повышенной влажностью.

1.2 Отвод выпускается в исполнении Г01 (горизонтальное).

1.3 Отвод выпускается по ТУ 27.33.13-002-83135016-2017. По требованиям безопасности соответствует техническому регламенту Таможенного союза ТР ТС 004/2011 и ГОСТ Р 52868 (МЭК 61537).

1.4 По требованиям пожарной безопасности отвод соответствует ГОСТ Р 53316 и Федеральному закону № 123-ФЗ «Технический регламент о требованиях пожарной безопасности».

2 Основные технические характеристики

2.1 Отвод – сварное металлическое изделие, состоящее из двух лонжеронов внутренних и Т-образного основания. Общий вид изделия представлен на рисунке 1.

2.2 Габаритные размеры и масса изделия приведены в таблице 1. Основные технические характеристики представлены в таблице 2.

2.3 На поверхностях отвода расположены крепёжные отверстия для монтажа к металлическому лотку.

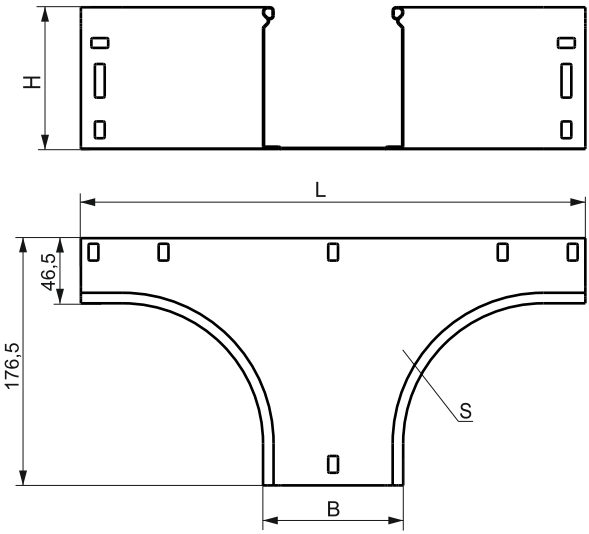

Рисунок 1 – Отвод Т-образный плавный серии ESCA

Таблица 1 – Габаритные размеры и масса

Наименование	Длина L, мм	Высота H, мм	Толщина S, мм	Масса, кг, стандарт	Масса, кг, HDZ
Отвод Т-образный плавный тип ГО1 ESCA 50x50 мм	310	51	0,8	0,33	0,37
Отвод Т-образный плавный тип ГО1 ESCA 50x100 мм	360			0,39	0,44
Отвод Т-образный плавный тип ГО1 ESCA 50x150 мм	410			0,44	0,5
Отвод Т-образный плавный тип ГО1 ESCA 50x200 мм	460			0,5	0,57
Отвод Т-образный плавный тип ГО1 ESCA 50x300 мм	560			0,61	0,69
Отвод Т-образный плавный тип ГО1 ESCA 50x400 мм	660			0,72	0,81
Отвод Т-образный плавный тип ГО1 ESCA 50x500 мм	760			0,83	0,94
Отвод Т-образный плавный тип ГО1 ESCA 50x600 мм	860			0,94	1,06
Отвод Т-образный плавный тип ГО1 ESCA 80x80 мм	340	81		0,43	0,49
Отвод Т-образный плавный тип ГО1 ESCA 80x100 мм	360			0,46	0,52
Отвод Т-образный плавный тип ГО1 ESCA 80x150 мм	410			0,51	0,64
Отвод Т-образный плавный тип ГО1 ESCA 80x200 мм	460			0,57	0,77
Отвод Т-образный плавный тип ГО1 ESCA 80x300 мм	560			0,68	0,89
Отвод Т-образный плавный тип ГО1 ESCA 80x400 мм	660			0,79	1,02
Отвод Т-образный плавный тип ГО1 ESCA 80x500 мм	760			0,9	1,0
Отвод Т-образный плавный тип ГО1 ESCA 80x600 мм	860			1,01	1,14
Отвод Т-образный плавный тип ГО1 ESCA 100x100 мм	360	101		0,5	0,57
Отвод Т-образный плавный тип ГО1 ESCA 100x150 мм	410			0,56	0,63
Отвод Т-образный плавный тип ГО1 ESCA 100x200 мм	460			0,61	0,69
Отвод Т-образный плавный тип ГО1 ESCA 100x300 мм	560			0,72	0,81
Отвод Т-образный плавный тип ГО1 ESCA 100x400 мм	660			0,83	0,94
Отвод Т-образный плавный тип ГО1 ESCA 100x500 мм	670			0,94	1,06
Отвод Т-образный плавный тип ГО1 ESCA 100x600 мм	860			1,05	1,19

Таблица 2 – Основные технические характеристики

Параметр	Значение	
Исполнение	стандартное	HDZ
Климатическое исполнение по ГОСТ 15150	У2, ХЛ2, УХЛ2, ОМ2, О4	У1, ХЛ1, УХЛ1, ОМ1, О2
Материал	сталь 08пс, оцинкованная по методу Сендзимира по ГОСТ 14918	сталь 08пс по ГОСТ 16523
Толщина цинкового покрытия, мкм, не менее	10	55
Покрытие	–	Гор.Ц55 по ГОСТ 9.307
Степень защиты по ГОСТ 14254 (IEC 60529)	IP00	
Ударная прочность по ГОСТ Р 52868, не менее, Дж	10	
Температура монтажа и эксплуатации	от минус 60 до плюс 60 °С	
Класс стойкости к коррозии по ГОСТ Р 52868	2	6

3 Комплектность

3.1 В комплект поставки входит отвод Т-образный плавный серии ESCA – 1 шт.

4 Меры безопасности

4.1 Все работы по монтажу должны производиться исправным инструментом с соблюдением правил техники безопасности.

4.2 Изделие должно эксплуатироваться в условиях, отвечающих его конструктивному исполнению и установленных ТУ 27.33.13-002-83135016-2017.

4.3 Изделие неремонтопригодно. При выходе из строя изделие утилизировать как металлический лом.

5 Транспортирование, хранение и утилизация

5.1 Транспортирование и хранение изделия осуществляется при температуре окружающего воздуха от минус 60 до плюс 60 °С.

5.2 Изделие утилизируется путём передачи организациям, занимающимся приёмом и переработкой чёрных металлов.

6 Гарантии изготовителя

6.1 Гарантийный срок эксплуатации – 36 месяцев с даты продажи при условии соблюдения потребителем правил транспортирования, хранения и эксплуатации.

6.2 Срок службы изделия – 20 лет.

6.3 В период гарантийных обязательств и при возникновении претензий обращаться к продавцу или в организации:

РОССИЙСКАЯ ФЕДЕРАЦИЯ
ООО «ИЭК ХОЛДИНГ»
142100, Московская область, г. Подольск, проспект Ленина, дом 107/49, офис 457
Тел./факс: +7 (495) 542-22-27
info@iek.ru; www.iek.ru

РЕСПУБЛИКА БЕЛАРУСЬ
ООО «ИЭК ХОЛДИНГ»
(Представительство в Республике Беларусь)
220025, г. Минск, ул. Шафарнянская, д. 11, пом. 62
Тел.: + 375 (17) 286-36-29
iek.by@iek.ru
www.iek.ru

РЕСПУБЛИКА МОЛДОВА
«ИЭК ТРЭЙД» О.О.О.
MD-2044, г. Кишинев, ул. Мария Дрэган, 21
Тел.: +373 (22) 479-065, 479-066
Факс: +373 (22) 479-067
info@iek.md; infomd@md.iek.ru
www.iek.md

СТРАНЫ АЗИИ
РЕСПУБЛИКА КАЗАХСТАН
ТОО «ТД ИЭК. КАЗ»
040916, Алматинская область,
Карасайский район, с. Иргели, мкр. Акжол, 71А
Тел.: +7 (727) 237-92-49, 237-92-50
infokz@iek.ru
www.iek.kz

УКРАИНА
ООО «ТОРГОВЫЙ ДОМ УКРЭЛЕКТРОКОМПЛЕКТ»
08132, Киевская область,
Киево-Святошинский район, г. Вишневое,
ул. Киевская, 6В
Тел.: +38 (044) 536-99-00
info@iek.com.ua
www.iek.ua

СТРАНЫ ЕВРОСОЮЗА
ЛАТВИЙСКАЯ РЕСПУБЛИКА
ООО «ИЭК БАЛТИЯ»
LV-1005, г. Рига, ул. Ранкас, 11
Тел.: +(371) 29-34-60-30
iek-baltija@inbox.lv
www.iek.ru

МОНГОЛИЯ
«ИЭК МОНГОЛИЯ» КОО
Улан-Батор, 20-й участок Баянголского района,
Западная зона промышленного района 16100,
Московская улица, 9
Тел.: +976 7015-28-28
Факс: +976 7016-28-28
info@iek.mn
www.iek.mn

МП

Издание 1